Max Marks : 150

ALL INDIA TRADE TEST - 2024 FOR CRAFSTMEN TRAINING SCHEME (CTS)
Trade Name: Wireman
Year: 2nd Year

Exam Date :
Exam Time :

Note:
1. Tick the correct option out of four alternatives provided
2. All questions carry equal marks (2 Marks each)
3. There is no negative marking

SAMPLE QUESTION PAPER SET 2

Sr. No.	Q ID	Question Body and Alternatives	Marks	Negative Marks
		Trade Theory		
1	1	Which is the type of CCTV camera? CCTV कैमरा किस प्रकार का होता है? 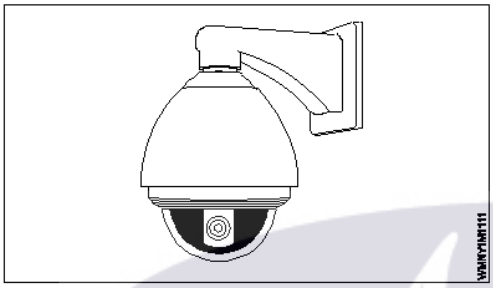 A1 : Fixed Camera फिक्स्ड कैमरा A2 : 360degree camera 360डिग्री कैमरा A3 : Discrete Housing camera असतत आवास कैमरा A4 : PTZ Camera PTZ कैमरा	2.0	0.00
		Trade Theory		
2	2	What is the name of instrument used for testing CAT5,CAT6 cables? CAT5,CAT6 केबलों के परीक्षण के लिए उपयोग किए जाने वाले उपकरण का नाम क्या है?	2.0	0.00

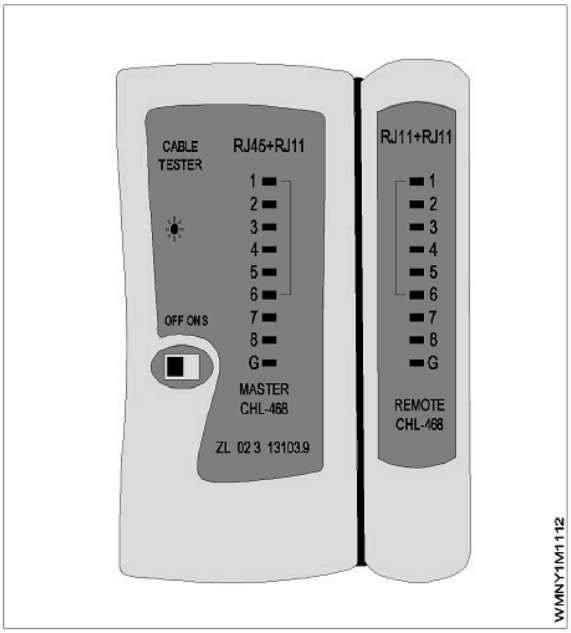

A1 : LAN Tester

LAN टेस्टर

A2 : Multimeter

मल्टीमीटर

A3 : Flux meter

फ्लक्स मीटर

A4 : LUX Meter

LUX मीटर

Trade Theory

3	3	Which device enables display of two cameras within one monitor? कौन सा उपकरण एक मॉनिटर के भीतर दो कैमरों के प्रदर्शन को सक्षम बनाता है?	2.0	0.00

A1 : Converter

कनवर्टर

A2 : Splitters

स्प्लिटर्स

A3 : Twisted pair baluns

मुड़ जोड़ी baluns

A4 : Amplifiers

एम्पलीफायरों

Trade Theory

4	4	What is the expansion of GFCI? GFCI का विस्तार क्या है?	2.0	0.00

A1 : Ground Floor Circuit Interrupter

Ground Floor Circuit Interrupter

A2 : Ground Floor Current Interrupter

Ground Floor Current Interrupter

A3 : Ground Fault Circuit Interrupter

Ground Fault Circuit Interrupter

A4 : Ground Fault Current Interrupter

Ground Fault Current Interrupter

SAMPLE QUESTION PAPER SET 2

		Trade Theory		
5	5	What is the name of electrical accessory? विद्युत सहायक उपकरण का नाम क्या है? 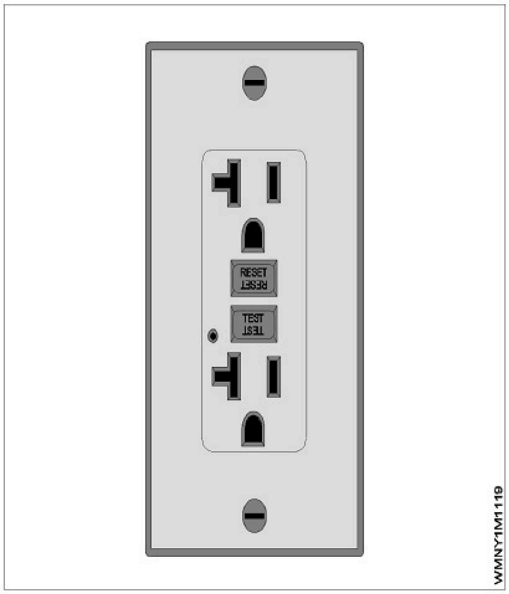 A1 : GFCI Receptacle GFCI रिसेप्टेकल A2 : ELCB ELCB A3 : RCCB RCCB A4 : MCB MCB	2.0	0.00
		Trade Theory		
6	6	What is the name of the four insulated conductors group? चार इंसुलेटेड कंडक्टर समूह का नाम क्या है? A1 : Layer लेयर A2 : Quad क्वाड A3 : Core कोर A4 : Pair जोड़ा	2.0	0.00
		Trade Theory		
7	7	What is the operating frequency of a fire alarm system? फायर अलार्म सिस्टम की ऑपरेटिंग आवृत्ति क्या है? A1 : 900 Hz 900 Hz A2 : 800 Hz 800 Hz A3 : 500 Hz 500 Hz A4 : 200 Hz	2.0	0.00

SAMPLE QUESTION PAPER SET 2

		200 Hz		
		Trade Theory		
8	8	Which is used as heat detector in automatic fire alarm system? स्वचालित फायर अलार्म सिस्टम में हीट डिटेक्टर के रूप में किसका उपयोग किया जाता है? A1 : NTC resistors NTC प्रतिरोधक A2 : PTC resistors PTC प्रतिरोधक A3 : Light dependent resistors प्रकाश पर निर्भर प्रतिरोधक A4 : Voltage dependent resistors वोल्टेज पर निर्भर प्रतिरोधक	2.0	0.00
		Trade Theory		
9	9	Which factor depends the cost of inverter depends? इन्वर्टर की कीमत किस कारक पर निर्भर करती है? A1 : VA of inverter इन्वर्टर का VA A2 : Voltage of inverter इन्वर्टर का वोल्टेज A3 : Type of inverter इन्वर्टर का प्रकार A4 : Grade of inverter इन्वर्टर का ग्रेड	2.0	0.00
		Trade Theory		
10	10	Which type of wire is used to connect inverter and Battery? इन्वर्टर और बैटरी को जोड़ने के लिए किस प्रकार के तार का उपयोग किया जाता है? A1 : 3/20 copper wire 3/20 तांबे का तार A2 : 7/20 copper wire 7/20 तांबे का तार A3 : Heavy duty multi strand copper wire भारी ड्यूटी बहु स्ट्रैंड तांबे के तार A4 : 1/18 copper wire 1/18 तांबे का तार	2.0	0.00
		Trade Theory		
11	11	Why vaseline or grease is applied on the terminals of battery on installation? बैटरी लगाते समय उसके टर्मिनलों पर वैसलीन या ग्रीस क्यों लगाया जाता है? A1 : To reduce terminal corrosion टर्मिनल क्षरण को कम करने के लिए A2 : To avoid sparking स्पार्किंग से बचने के लिए A3 : To avoid loose connections ढीले कनेक्शन से बचने के लिए A4 : For easy disconnection आसान वियोग के लिए	2.0	0.00
		Trade Theory		

SAMPLE QUESTION PAPER SET 2

12	12	Which height the meter board and the main switchboard is to be fitted from ground level as per IE rule? IE नियम के अनुसार मीटर बोर्ड और मुख्य स्विचबोर्ड को जमीनी स्तर से कितनी ऊंचाई पर लगाया जाना है? A1 : 1.3 meter 1.3 meter A2 : 1.5 meter 1.5 meter A3 : 2.0 meter 2.0 meter A4 : 2.5 meter 2.5 meter	2.0	0.00
		Trade Theory		
13	13	What is the maximum number of light/fan points is to be connected in one sub circuit as per IE rule? IE नियम के अनुसार एक उप परिपथ में प्रकाश/पंखे बिंदुओं की अधिकतम संख्या कितनी होनी चाहिए? A1 : 12 12 A2 : 15 15 A3 : 10 10 A4 : 8 8	2.0	0.00
		Trade Theory		
14	14	Which accessory is used to prevent electrocution? बिजली के झटके को रोकने के लिए किस सहायक उपकरण का उपयोग किया जाता है? A1 : Isolator आइसोलेटर A2 : MCB MCB A3 : Main switch मेन स्विच A4 : GFCI GFCI	2.0	0.00
		Trade Theory		
15	15	What is the name of fault, if live wire comes in contact with earth or body? यदि विद्युत प्रवाहित तार पृथ्वी या निकाय के संपर्क में आ जाए तो दोष क्या कहलाता है? A1 : Open circuit खुला सर्किट A2 : Ground fault ग्राउंड दोष A3 : Short circuit शार्ट सर्किट A4 : High value resistance - Fault उच्च मूल्य प्रतिरोध - दोष	2.0	0.00
		Trade Theory		
16	16	What is the testing frequency of portable GFCI for checking it's working condition? पोर्टेबल GFCI की कार्यशील स्थिति की जांच के लिए इसकी परीक्षण आवृत्ति क्या है?	2.0	0.00

SAMPLE QUESTION PAPER SET 2

		A1 : Check before each use प्रत्येक उपयोग से पहले जाँच करें A2 : Monthly महीने के A3 : Bimonthly द्विमासिक A4 : Weekly साप्ताहिक		
		Trade Theory		
17	17	Why GFCI protection must be used for all receptacles in a bathroom? बाथरूम में सभी पात्रों के लिए GFCI सुरक्षा का उपयोग क्यों किया जाना चाहिए? A1 : To reduce electricity charges बिजली शुल्क कम करने के लिए A2 : For proper earthing उचित अर्थिंग के लिए A3 : For easy connection आसान कनेक्शन के लिए A4 : To protect from shock सदमे से बचाने के लिए	2.0	0.00
		Trade Theory		
18	18	Which wiring is preferred for motor connection in industries? कौन सी वायरिंग उद्योगों में मोटर कनेक्शन के लिए पसंद की जाता है? A1 : CTS wiring CTS वायरिंग A2 : TRS wiring TRS वायरिंग A3 : PVC conduit wiring PVC कनडूयट वायरिंग A4 : Metal conduit wiring मेटल कनडूयट वायरिंग	2.0	0.00
		Trade Theory		
19	19	Which factor determines the size of wire to be used for industrial motor wiring? औद्योगिक मोटर वायरिंग के लिए किस कारक का उपयोग तार के आकार को निर्धारित करता है? A1 : Load current लोड करेंट A2 : Supply voltage सप्लाई वोल्टेज A3 : Type of motor मोटर के प्रकार A4 : Purpose of motor मोटर का उद्देश्य	2.0	0.00
		Trade Theory		
20	20	How many sections of wiring are there in industrial wiring? औद्योगिक मोटर वायरिंग में वायरिंग के कितने भाग होते हैं? A1 : 1	2.0	0.00

SAMPLE QUESTION PAPER SET 2

		1 A2 : 2 2 A3 : 3 3 A4 : 4 4		
		Trade Theory		
21	21	Which is the purpose of control wiring? कंट्रोल वायरिंग का उद्देश्य क्या है? A1 : To limit the load current लोड करेंट सीमित करने के लिए A2 : To increase the motor input voltage मोटर इनपुट वोल्टेज बढाने के लिए A3 : To communicate the commands to control devices उपकरणों को नियंत्रित करने के लिए कमांड कम्यूनिकेट करना A4 : To measure the load current लोड करेंट को मापने के लिए	2.0	0.00
		Trade Theory		
22	22	Why power and control wiring is to be run in a separate conduit in industrial motor wiring? पावर और कंट्रोल वायरिंग को औद्योगिक मोटर वायरिंग में एक अलग पाइप में क्यों चलाया जाता है? A1 : For easy maintenance आसान रखरखाव के लिए A2 : To avoid current radiation करेंट विकिरण से बचने के लिए A3 : For easy identification आसान पहचान के लिए A4 : To reduce the voltage drop वोल्टेज ड्रॉप कम करने के लिए	2.0	0.00
		Trade Theory		
23	23	Which place the control ON/OFF switches is to be placed in industrial motor wiring? औद्योगिक मोटर वायरिंग लगाने के लिए कंट्रोल ऑन/ऑफ स्विच को किस स्थान पर रखा गया है? A1 : Near the control panel नियंत्रण कक्ष के पास A2 : Near the input main इनपुट मैंन के पास A3 : Near the entrance प्रवेश द्वार के पास A4 : Near the motor मोटर के पास	2.0	0.00
		Trade Theory		
24	24	How many earth continuity conductors should be provided from the machine to panel board and to the main earth electrode? मशीन से पैनल बोर्ड और मुख्य अर्थ इलेक्ट्रोड को कितने अर्थ कैंटीनुटी कंडक्टर प्रदान किए जाने चाहिए?	2.0	0.00
		A1 : 4 4		

SAMPLE QUESTION PAPER SET 2

		A2 : 3 3 A3 : 2 2 A4 : 1 1		
		Trade Theory		
25	25	Which size of GI conductor is used for Earthing to the motor from the main electrode? मुख्य इलेक्ट्रोड से मोटर के लिए अर्थिंग के लिए जीआई कंडक्टर के किस आकार का उपयोग किया जाता है? A1 : 14 SWG 14 SWG A2 : 10 SWG 10 SWG A3 : 8 SWG 8 SWG A4 : 4 SWG 4 SWG	2.0	0.00
		Trade Theory		
26	26	How many earth is to be provided for a AC 3 phase induction motor? एक AC 3 फेज इंडक्शन मोटर के लिए कितने अर्थ प्रदान किये जाते है? A1 : 1 1 A2 : 2 2 A3 : 3 3 A4 : 4 4	2.0	0.00
		Trade Theory		
27	27	Which is the permissible power load in a sub circuit as per IE rule? IE नियम के अनुसार उप सर्किट में पर्मिसेबिल विद्युत भार कौन सा है? A1 : 800 Watts 800 Watts A2 : 1200 Watts 1200 Watts A3 : 2400 Watts 2400 Watts A4 : 3000 Watts 3000 Watts	2.0	0.00
		Trade Theory		
28	28	Which is the thickness of metal conduit pipe for conduit size up to 32 mm as per IE Rule? IE नियम के अनुसार 32 mm तक पाइप के लिए धातु कन्डियूट पाइप की मोटाई कौन सी है? A1 : 20 SWG 20 SWG A2 : 19 SWG 19 SWG	2.0	0.00

SAMPLE QUESTION PAPER SET 2

		A3 : 32 SWG 32 SWG A4 : 16 SWG 16 SWG		
		Trade Theory		
29	29	Which helps both wireman and consumer to select the material according to commercial practice, cost and requirement? जो वायरमैन और उपभोक्ता दोनों को कामेर्सिअल प्रक्टिस, लागत और आवश्यकता के अनुसार सामग्री का चयन करने में मदद करता है? A1 : Drawing ड्राइंग A2 : Specification of material सामग्री का स्पेसिफिकेशन A3 : Layout लेआउट A4 : Estimation एस्टीमेशन	2.0	0.00
		Trade Theory		
30	30	Which is the reason for using bus bar system in workshop for power distribution? बिजली वितरण के लिए कार्यशाला में बस बार प्रणाली का उपयोग करने का कारण क्या है? A1 : Occupy less space कम जगह घेरना A2 : Give neat appearance साफ-सुथरा दिखना A3 : Easy addition and alterations आसानी से जोड़ना और बदलना A4 : Withstand over load ओवर लोड का सामना करना	2.0	0.00
		Trade Theory		
31	31	How many two way switches are required in godown wiring circuit to control four lamps? चार लैम्प्स को नियंत्रित करने के लिए गोदाम वायरिंग सर्किट में कितने टू वे स्विच की आवश्यकता होती है? A1 : 5 5 A2 : 4 4 A3 : 3 3 A4 : 2 2	2.0	0.00
		Trade Theory		
32	32	What is the expansion of IP rating? IP रेटिंग का विस्तार क्या है? A1 : Ingress Protection Ingress Protection A2 : Ingress Protocol Ingress Protocol A3 : Input Protection Input Protection	2.0	0.00

SAMPLE QUESTION PAPER SET 2

		A4 : Internet Protocol Internet Protocol		
		Trade Theory		
33	33	What is the advantage of crimping? क्रिम्पिंग का फायदा क्या है? A1 : Easy to replace प्रतिस्थापित करना आसान है A2 : To avoid loose connections ढीले कनेक्शन से बचने के लिए A3 : Occupies less space कम जगह घेरता है A4 : For neat appearance साफ-सुथरी उपस्थिति के लिए	2.0	0.00
		Trade Theory		
34	34	Which type of reflector is used for yard lighting? यार्ड प्रकाश व्यवस्था के लिए किस प्रकार के परावर्तक का उपयोग किया जाता है? A1 : Dispersive type फैलावदार प्रकार A2 : Parabolic type परवलयिक प्रकार A3 : Mirror type दर्पण प्रकार A4 : Soft light type शीतल प्रकाश प्रकार	2.0	0.00
		Trade Theory		
35	35	What is the advantages of bus bar system? बस बार प्रणाली के क्या लाभ हैं? A1 : Less expensive कम महंगा A2 : Less maintenance कम रखरखाव A3 : Occupies less space कम जगह घेरता है A4 : Easy addition and alterations आसान जोड़ और परिवर्तन	2.0	0.00
		Trade Theory		
36	36	Which type of cables is used above 66kv? 66kv से ऊपर किस प्रकार के केबल का उपयोग किया जाता है? A1 : Belted cables बेल्ट वाले केबल A2 : Screened cables स्क्रीनयुक्त केबल A3 : H - Type cables H - प्रकार के केबल A4 : Pressure cables	2.0	0.00

SAMPLE QUESTION PAPER SET 2

		दबाव केबल		
		Trade Theory		
37	37	What is the name of electrical accessory? विद्युत सहायक उपकरण का नाम क्या है? 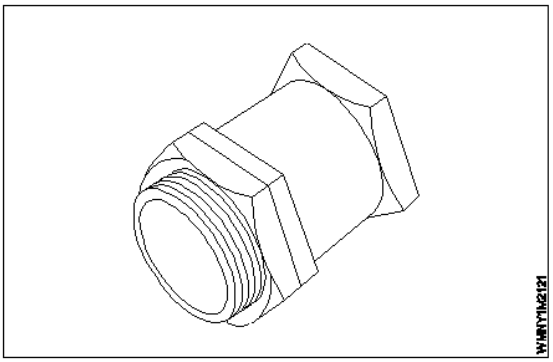 A1 : Conduit coupling कंड्यूट कपुलिंग A2 : Conduit check out कंड्यूट की जाँच करें A3 : Cable gland केबल ग्रंथि A4 : PVC flexible gland PVC लचीली ग्रंथि	2.0	0.00
		Trade Theory		
38	38	What is the name of electrical accessory used for UG cable? UG केबल के लिए प्रयुक्त विद्युत सहायक उपकरण का नाम क्या है? 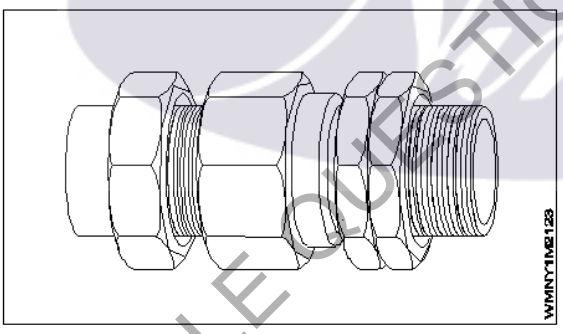 A1 : Single compression cable gland एकल संपीड़न केबल ग्रंथि A2 : Grommet ग्रोमेट A3 : PVC cable gland PVC केबल ग्रंथि A4 : Double compression cable gland डबल संपीड़न केबल ग्रंथि	2.0	0.00
		Workshop Calculation Science		
39	39	What is the formula for $(a-b)^2$? $(a-b)^2$ का सूत्र क्या है? A1 : $a^2 - 2ab + b^2$ $a^2 - 2ab + b^2$ A2 : $a^2 + 2ab + b^2$	2.0	0.00

SAMPLE QUESTION PAPER SET 2

		$a^2 + 2ab + b^2$ A3 : $a^2 - 2ab - b^2$ $a^2 - 2ab - b^2$ A4 : $-a^2 - 2ab - b^2$ $-a^2 - 2ab - b^2$		
		Workshop Calculation Science		
40	40	What is the value of a x a^2 x a^3 x a^4 ? a x a^2 x a^3 x a^4 का मान क्या है? A1 : a^7 a^7 A2 : a^8 a^8 A3 : a^9 a^9 A4 : a^{10} a^{10}	2.0	0.00
		Workshop Calculation Science		
41	41	Which type of stress? कौन-सा प्रतिबल है? 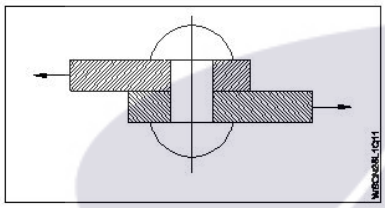 A1 : Tensile stress तनाव प्रतिबल A2 : Compressive stress सम्पीडन प्रतिबल A3 : Shear stress कर्तन प्रतिबल A4 : Torsional stress टॉर्सनल प्रतिबल	2.0	0.00
		Workshop Calculation Science		
42	42	What is the unit of strain? विकृति की इकाई क्या है? A1 : Kg/cm^2 Kg/cm^2 A2 : $Newton/metre^2$ $Newton/metre^2$ A3 : Metre Metre A4 : No unit No unit	2.0	0.00
		Workshop Calculation Science		
43	43	Which symbol is used to express change in length? लम्बाई में परिवर्तन को किस संकेत से दर्शाया जाता है?	2.0	0.00

SAMPLE QUESTION PAPER SET 2

		A1 : L L A2 : δl δl A3 : I I A4 : e e		
		Workshop Calculation Science		
44	44	What is the expanded form of S.P? एस.पी. (S.P) का विस्तृत रूप क्या है? A1 : Selected Price Selected Price A2 : Special Price Special Price A3 : Selling Price Selling Price A4 : Super Price Super Price	2.0	0.00
		Engineering Drawing		
45	45	Identify the given symbol दिए गए प्रतीक को पहचानें  A1 : AC AC A2 : DC DC A3 : Ohms ओम A4 : Inductance इनमें से कोई भी नहीं	2.0	0.00
		Engineering Drawing		
46	46	What is the name of the gate गेट का नाम क्या है? 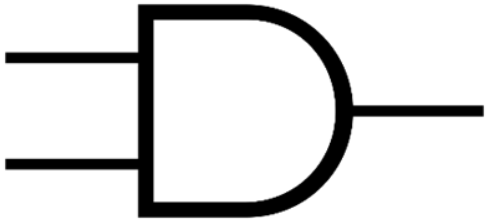	2.0	0.00

SAMPLE QUESTION PAPER SET 2

		A1 : NOT Gate NOT गेट A2 : Ex-NOR Gate Ex-Nor गेट A3 : OR Gate OR गेट A4 : AND Gate AND गेट		
		Engineering Drawing		
47	47	Which is photo diode? फोटो डायोड कौन सा है? A1 : 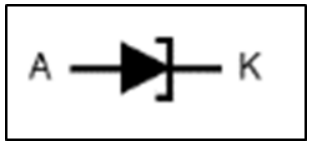 A2 : 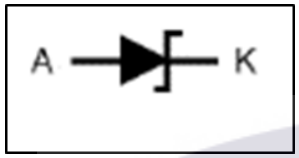 A3 :  A4 : 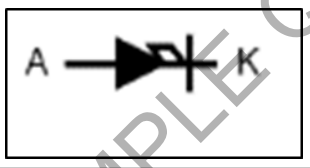 	2.0	0.00
		Engineering Drawing		
48	48	Which of the following is AC ammeter? निम्नलिखित में से कौन AC एमीटर है? A1 :  A2 : 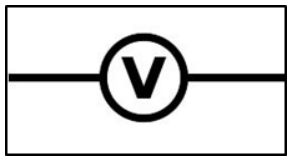 A3 :	2.0	0.00

SAMPLE QUESTION PAPER SET 2

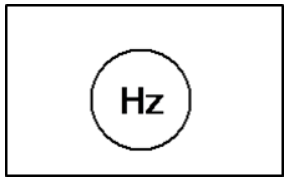

A4 :



		Engineering Drawing		
49	49	Which is a symbol of DC motor? कौन सा DC मोटर का प्रतीक है? A1 :  A2 :  A3 :  A4 :  	2.0	0.00
		Engineering Drawing		
50	50	Voltage less than 250 volt is called_____. 250 वोल्ट से कम वोल्टता ____ कहलाती है A1 : LT (Low Tension) LT (लो टेंशन) A2 : HT (High Tension) HT (उच्च टेंशन) A3 : MT (Medium Tension) MT(मध्यम टेंशन) A4 : EHT (Extra High Tension)	2.0	0.00

SAMPLE QUESTION PAPER SET 2

		EHT (अतिरिक्त उच्च टेंशन)		
		Employability Skills		
51	51	Which one will help us to maintain the balance between mental and physical activities? मानसिक और शारीरिक गतिविधियों के बीच संतुलन बनाए रखने में कौन सा हमारी मदद करेगा? A1 : Hobbies हॉबी A2 : Running रनिंग A3 : Walking वॉकिंग A4 : Reading रीडिंग	2.0	0.00
		Employability Skills		
52	52	Important factors of a good resume need to be checked are _____ एक अच्छे बायोडाटा के लिए जिन महत्वपूर्ण कारकों की जांच की जानी चाहिए वे हैं _____ A1 : paper quality कागज की गुणवत्ता A2 : company details कंपनी का विवरण A3 : free from spelling, grammar mistakes, correct information वर्तनी, व्याकरण संबंधी गलतियों से मुक्त, सही जानकारी A4 : attractive words आकर्षक शब्द	2.0	0.00
		Employability Skills		
53	53	Role models _____ people to follow them उपयुक्त वर्णनात्मक शब्दों से वाक्य पूरा करें Role models _____ people to follow them A1 : elevate elevate A2 : instruct instruct A3 : inspire inspire A4 : motivate motivate	2.0	0.00
		Employability Skills		
54	54	The conditions in a place that affect the behaviour and development of somebody or something is called _____ किसी स्थान की परिस्थितियाँ जो किसी व्यक्ति या वस्तु के व्यवहार और विकास को प्रभावित करती हैं, _____ कहलाती हैं A1 : neighbourhood नेबरहुड A2 : environment पर्यावरण A3 : locality स्थानीयता A4 : facilities सुविधाएं	2.0	0.00
		Employability Skills		

SAMPLE QUESTION PAPER SET 2

55	55	Which kind of persons are with very good behaviour, achievements and lead as an example? किस तरह के व्यक्ति बहुत अच्छे व्यवहार, उपलब्धियों और नेतृत्व के उदाहरण होते हैं? A1 : Customer service executives कस्टमर सर्विस एग्जीक्यूटिव A2 : ITI instructors ITI इंस्ट्रक्टर A3 : Role models रोल मॉडल A4 : Sales supervisors सेल्स सुपरवाइजर	2.0	0.00
		Employability Skills		
56	56	Fill up the blanks with suitable words so as to become a meaningful sentence. There _____ a coffee shop _____ the park. रिक्त स्थानों को उचित शब्दों से भरें ताकि एक सार्थक वाक्य बन सके । There _____ a coffee shop _____ the park. A1 : are, next to are, next to A2 : is, next to is, next to A3 : is, next is, next A4 : are, next are, next	2.0	0.00
		Employability Skills		
57	57	Fill up the blanks with suitable words so as to become a meaningful sentence. Rainwater harvesting _____ to prevent water scarcity रिक्त स्थानों को उचित शब्दों से भरें ताकि एक सार्थक वाक्य बन सके । Rainwater harvesting _____ to prevent water scarcity A1 : gives gives A2 : gave gave A3 : help help A4 : helps helps	2.0	0.00
		Employability Skills		
58	58	Fill up the blanks with suitable words so as to become a meaningful sentence. There are many dos and don'ts to be _____ while preparing for/attending an _____ रिक्त स्थानों को उचित शब्दों से भरें ताकि एक सार्थक वाक्य बन सके । There are many dos and don'ts to be _____ while preparing for/ attending an _____ A1 : there, interview there, interview A2 : identify, interview identify, interview A3 : identified, interviewed identified, interviewed A4 : identified, interview identified, interview	2.0	0.00

SAMPLE QUESTION PAPER SET 2

		Employability Skills		
59	59	Miscommunication can lead to _____ मिस कम्युनिकेशन(संचार) से _____ हो सकता है । A1 : build relationships रिलेशनशिप बिल्ड करने में A2 : create misunderstanding गलतफहमी पैदा करने में A3 : successful planning सफल योजना बनाने में A4 : see effective results प्रभावी परिणाम देखने में	2.0	0.00
		Employability Skills		
60	60	What is required for effective communication? प्रभावी संचार के लिए क्या आवश्यक है? A1 : Keep Listening सुनते रहना A2 : Keep Talking बोलते रहना A3 : Listen and talk carefully ध्यान से सुनना और बात करना A4 : Listen carefully ध्यान से सुनें	2.0	0.00
		Employability Skills		
61	61	What is stress? स्ट्रेस(तनाव) क्या है? A1 : Feeling of joy आनंद की अनुभूति A2 : Feeling of surprise आश्चर्य का भाव A3 : Feeling of delight आनंद की अनुभूति A4 : Feeling of frustration/ disappointment हताशा/निराशा की भावना	2.0	0.00
		Employability Skills		
62	62	A person with high emotional intelligence has _____ उच्च भावनात्मक बुद्धिमत्ता वाले व्यक्ति के पास _____ होता है । A1 : physical strength फिजिकल स्ट्रेंथ A2 : ego ईगो A3 : lot of positive qualities बहुत सारे सकारात्मक गुण A4 : lot of negative qualities बहुत सारे नकारात्मक गुण	2.0	0.00
		Employability Skills		
63	63	What is the process of formally introducing oneself called?	2.0	0.00

SAMPLE QUESTION PAPER SET 2

		औपचारिक रूप से अपना परिचय देने की प्रक्रिया को क्या कहते हैं? A1 : Self-introduction सेल्फ-इंट्रोडक्शन A2 : Hiring हायरिंग A3 : Decision डिसिशन A4 : Seeking सीकिंग		
		Employability Skills		
64	64	The word 'resume' comes from French and means _____ रेज़ूमे' शब्द फ्रेंच भाषा से आया है और इसका अर्थ _____ है । A1 : summary संक्षेप A2 : education शिक्षा A3 : experience अनुभव A4 : placement प्लेसमेंट	2.0	0.00
		Employability Skills		
65	65	Which of the following are included in a resume? बायोडाटा में निम्नलिखित में से क्या शामिल होता है? A1 : Hobbies, favorite foods, and personal interests शौक, पसंदीदा भोजन और व्यक्तिगत रुचियाँ A2 : Childhood memories, dreams, and aspirations बचपन की यादें, सपने और आकांक्षाएँ A3 : Daily routine, favorite movies, and vacation plans दैनिक दिनचर्या, पसंदीदा फिल्में और छुट्टियों की योजनाएँ A4 : Contact information, educational details, skills and work experience संपर्क जानकारी, शैक्षिक विवरण, कौशल और कार्य अनुभव	2.0	0.00
		Employability Skills		
66	66	While applying for a job, the covering letter should be easy to read by means of _____ नौकरी के लिए आवेदन करते समय कवरिंग लेटर को _____ के माध्यम से पढ़ना आसान होना चाहिए। A1 : long descriptions. लम्बे विवरण A2 : dividing the text into shorter paragraphs. टेक्स्ट को छोटे-छोटे पैराग्राफों में विभाजित कर A3 : increasing the font size. फ़ॉन्ट आकार बड़ा कर A4 : extra curricular activities. अतिरिक्त पाठ्यचर्या संबंधी गतिविधियों	2.0	0.00
		Employability Skills		
67	67	After preparing the resume, the next important step to do is _____ बायोडाटा तैयार करने के बाद अगला महत्वपूर्ण कदम है _____	2.0	0.00

SAMPLE QUESTION PAPER SET 2

		A1 : sending the resume to the employer. एम्प्लायर को बायोडाटा भेजना A2 : writing an impressive cover letter. एक प्रभावशाली कवर लेटर लिखना A3 : preparing for interview. साक्षात्कार की तैयारी करना A4 : applying for the job. नौकरी के लिए आवेदन करना		
		Employability Skills		
68	68	While reviewing a resume which is very important to keep in mind? बायोडाटा की समीक्षा करते समय किस बात का ध्यान रखना बहुत जरूरी है? A1 : Salary details वेतन विवरण A2 : Lot of information to get the job नौकरी पाने के लिए बहुत सारी जानकारी A3 : Interest and hobbies रुचि एवं शौक A4 : Highlight skills and qualifications that match the job नौकरी से मेल खाने वाले कौशल और योग्यताओं पर प्रकाश डालना	2.0	0.00
		Employability Skills		
69	69	While applying for a job, important information should mension in the covering letter is _____ नौकरी के लिए आवेदन करते समय, कवरिंग लेटर में महत्वपूर्ण जानकारी का उल्लेख होना चाहिए _____ A1 : salary expectations. वेतन अपेक्षाएँ A2 : education details. शिक्षा का विवरण A3 : reasons of suitable for the role. भूमिका के लिए उपयुक्त कारण A4 : hobbies. शौक	2.0	0.00
		Employability Skills		
70	70	What is formal communication? फॉर्मल कम्युनिकेशन क्या है? A1 : All written communication सभी लिखित कम्युनिकेशन A2 : Official communication following a set of rules नियमों के एक सेट के बाद ऑफिसियल कम्युनिकेशन A3 : Talking with friends and family दोस्तों और परिवार के साथ बात करना A4 : Casual chatting on social media सोशल मीडिया पर कैज़ुअल चैटिंग	2.0	0.00
		Employability Skills		
71	71	Which of the following is a formal introduction in a job interview? निम्नलिखित में से कौन सा नौकरी साक्षात्कार में औपचारिक(फॉर्मल) परिचय है? A1 : "Hey, nice to meet you!"	2.0	0.00

SAMPLE QUESTION PAPER SET 2

		"हे, तुमसे मिलकर अच्छा लगा!" A2 : "Hi, whats your name?" "हाय, आपका नाम क्या है?" A3 : "hello.. You can start the interview!" "हैलो... आप इंटरव्यू शुरू कर सकते हैं!" A4 : "Good morning. Thank you for the opportunity." "सुप्रभात, अवसर देने के लिए धन्यवाद।"		
		Employability Skills		
72	72	What is an example of formal written communication? फॉर्मल रिटेन कम्युनिकेशन का उदाहरण क्या है? A1 : Texting a friend किसी मित्र को संदेश भेजना A2 : Sending a WhatsApp message व्हाट्सएप पर संदेश भेजना A3 : Writing an email to your manager अपने प्रबंधक को एक ईमेल लिखना A4 : Posting on social media platforms सोशल मीडिया प्लेटफॉर्म पर पोस्ट करना	2.0	0.00
		Employability Skills		
73	73	During a job interview, if you couldn't hear or understand a question, what would you say? नौकरी के लिए इंटरव्यू के दौरान यदि आप किसी प्रश्न को सुन या समझ नहीं पाते, तो आप क्या कहेंगे? A1 : "Sorry! I didn’t understand. Could you please repeat the question?" "क्षमा करें! मुझे समझ नहीं आया। क्या आप कृपया प्रश्न दोबारा दोहरा सकते हैं?" A2 : "Hey, can you repeat that? I wasn’t paying attention." "अरे, क्या तुम उसे दोहरा सकते हो? मैं ध्यान नहीं दे रहा था।" A3 : "I am lost. Can you say it again?" "मैं खो गया हूं। क्या आप इसे फिर से कह सकते हैं?" A4 : "Speak clearly and repeat the question." "स्पष्ट रूप से बोलें और प्रश्न दोहराएँ।"	2.0	0.00
		Employability Skills		
74	74	During a job interview, which of the following responses shows good formal communication? नौकरी के लिए साक्षात्कार के दौरान, निम्नलिखित में से कौन सी प्रतिक्रिया अच्छा फॉर्मल कम्युनिकेशन दर्शाती है? A1 : "I'm pretty good at a lot of things." "मैं बहुत सी चीज़ों में बहुत अच्छा हूँ।" A2 : "Uh, I guess I can do a little bit of everything." "उह, मुझे लगता है कि मैं थोड़ा-थोड़ा सब कुछ कर सकता हूं।" A3 : "My top three skills are problem-solving, teamwork, and attention to detail." "मेरे टॉप तीन कौशल हैं प्रॉब्लम-सॉल्विंग, टीम वर्क, और डिटेल पर ध्यान देना।" A4 : "I don't know, I never really thought about it." "मैं नहीं जानता, मैंने वास्तव में इसके बारे में कभी नहीं सोचा था।"	2.0	0.00
		Employability Skills		
75	75	What is "informal communication"? "इनफॉर्मल कम्युनिकेशन" क्या है? A1 : All verbal communication सभी वर्बल कम्युनिकेशन	2.0	0.00

SAMPLE QUESTION PAPER SET 2

		A2: Official communication following a set of rules नियमों के एक सेट का पालन करते हुए ऑफिशियल कम्युनिकेशन A3: Casual conversations outside of official work arrangements ऑफिशियल वर्क अरेंजमेंट से बाहर कैसुअल कन्वर्सेशन A4: Talking at official meetings ऑफिशियल मीटिंग्स में बात करना		

SAMPLE QUESTION PAPER SET 2

Wireman - 2nd Year - Set 2

S.No.	Correct Answer Key
1	A4
2	A1
3	A2
4	A3
5	A1
6	A2
7	A2
8	A1
9	A1
10	A3
11	A1
12	A2
13	A3
14	A4
15	A2
16	A1
17	A4
18	A4
19	A1
20	A2
21	A3
22	A2
23	A4
24	A3
25	A3
26	A2
27	A4
28	A4
29	A2
30	A3
31	A3
32	A1
33	A2
34	A3
35	A4
36	A4
37	A3
38	A4

S.No.	Correct Answer Key
39	A1
40	A4
41	A3
42	A4
43	A2
44	A3
45	A1
46	A4
47	A3
48	A1
49	A1
50	A1
51	A1
52	A3
53	A3
54	A2
55	A3
56	A2
57	A4
58	A4
59	A2
60	A3
61	A4
62	A3
63	A1
64	A1
65	A4
66	A2
67	A2
68	A4
69	A3
70	A2
71	A4
72	A3
73	A1
74	A3
75	A3

KEY ANSWER SET 2

Note:
"In case answers found to be inaccurate due to typographical error or any other reason please sent mail to **qbnimigrievance@gmail.com**"