Max Marks : 150

ALL INDIA TRADE TEST - 2024 FOR CRAFSTMEN TRAINING SCHEME (CTS)
Trade Name: Fiber to Home Technician
Year: 6 Months

Exam Date :
Exam Time :

Note:
1. Tick the correct option out of four alternatives provided
2. All questions carry equal marks (2 Marks each)
3. There is no negative marking

SAMPLE QUESTION PAPER SET 1

Sr. No.	Q ID	Question Body and Alternatives	Marks	Negative Marks
		Trade Theory		
1	1	Which factor influences the severity of electrical shock? कौन सा कारक बिजली के झटके की गंभीरता को प्रभावित करता है? A1 : Very low DC voltage बहुत कम डीसी वोल्टेज A2 : Duration of current passing करंट गुजरने की अवधि A3 : Level of current in micro ampere माइक्रो एम्पीयर में करंट का स्तर A4 : Person receives the shock व्यक्ति को झटका लगना	2.0	0.00
		Trade Theory		
2	2	What is the meaning of the information sign? सूचना चिन्ह का अर्थ क्या है? 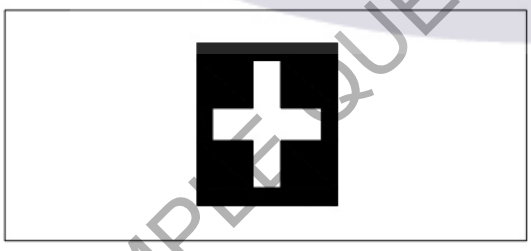 A1 : Toxic hazard विषाक्त खतरा A2 : Wear respirator श्वासयंत्र पहनें A3 : First aid point प्राथमिक चिकित्सा बिंदु A4 : Risk of explosion विस्फोट का खतरा	2.0	0.00
		Trade Theory		
3	3	Which type of toe caps are used to avoid crushing of feet at the time of shifting equipments? शिफ्टिंग उपकरणों के समय पैरों को कुचलने से बचने के लिए किस प्रकार के पैर के अंगूठे का उपयोग किया जाता है? A1 : Steel toe caps स्टील की टोपियां	2.0	0.00

		A2 : Plastic toe caps प्लास्टिक की टोपियां A3 : Rubber toe caps रबड़ की टोपियां A4 : Leather toe caps चमड़े के पैर की टोपी		
		Trade Theory		
4	4	How the gas and liquefied gases are classified? गैस और तरल गैसों को कैसे वर्गीकृत किया जाता है? A1 : Class 'A' fire Class 'A' fire A2 : Class 'B' fire Class 'B' fire A3 : Class 'C' fire Class 'C' fire A4 : Class 'D' fire Class 'D' fire	2.0	0.00
		Trade Theory		
5	5	What is the shape of mandatory signs? अनिवार्य संकेतों का आकार क्या है? A1 : Square वर्ग A2 : Circular गोल A3 : Triangular त्रिकोणीय A4 : Rectangular आयताकार	2.0	0.00
		Trade Theory		
6	6	What is the first step to rescue the person in electrical contact? विद्युत संपर्क में व्यक्ति को बचाने के लिए पहला कदम क्या है? A1 : Break the contact संपर्क तोड़ दो A2 : Call the doctor डॉक्टर को बुलाएं A3 : Switch OFF power supply स्विच ऑफ बिजली की आपूर्ति A4 : Pull the person from electrical contact बिजली के संपर्क से व्यक्ति को खींचो	2.0	0.00
		Trade Theory		
7	7	What is the effect of electric shock at very low voltage levels (Less than 40V)? बहुत कम वोल्टेज स्तर (40V से कम) पर बिजली के झटके का क्या असर होता है? A1 : Fibrillation फिब्रिलेशन A2 : Muscles contact	2.0	0.00

SAMPLE QUESTION PAPER SET 1

		मांसपेशियों का संपर्क A3 : Burning of the skin त्वचा का जलना A4 : Unpleasant tingling sensation अप्रिय झुनझुनी सनसनी		
		Trade Theory		
8	8	Which fire extinguisher is used to put off class 'A' type of fire? कक्षा class A 'प्रकार की आग बुझाने के लिए किस अग्निशामक यंत्र का उपयोग किया जाता है? A1 : Foam type फोम प्रकार A2 : Jet of water पानी की जेट A3 : Dry powdered सूखा चूर्ण A4 : Carbon-di-oxide कार्बन डाइऑक्साइड	2.0	0.00
		Trade Theory		
9	9	Which method is used for blanketing with foam to extinguish the fire? आग बुझाने के लिए फोम के साथ कंबलिंग के लिए किस विधि का उपयोग किया जाता है? A1 : Cooling शीतलक A2 : Starving भूखमरी A3 : Smothering स्मूथरिंग A4 : Heating गरम करना	2.0	0.00
		Trade Theory		
10	10	Which class of fire is classified involving metals? अग्नि की किस श्रेणी में धातुओं को शामिल किया गया है? A1 : Class A Class A A2 : Class B Class B A3 : Class C Class C A4 : Class D Class D	2.0	0.00
		Trade Theory		
11	11	What is the name of safety group sign? सुरक्षा समूह चिन्ह का नाम क्या है?	2.0	0.00

SAMPLE QUESTION PAPER SET 1



A1 : Warning signs

चेतावनी के संकेत

A2 : Mandatory signs

अनिवार्य संकेत

A3 : Prohibition signs

निषेध संकेत

A4 : Information signs

सूचना के संकेत

		Trade Theory		
12	12	What is the cause of injury at the time of lifting a load? भार उठाने के समय चोट लगने का क्या कारण है? A1 : Heavy load भारी बोझ A2 : Falling object गिरती हुई चीज़ें A3 : Object Striting the load भार को टटोलने वाली वस्तु A4 : Wrong lifting technique गलत उठाने की तकनीक	2.0	0.00
		Trade Theory		
13	13	Which material is used as electrical insulator? विद्युत इन्सुलेटर के रूप में किस सामग्री का उपयोग किया जाता है? A1 : Gallium गैलियम A2 : Porcelain पोरकेलिन A3 : Aluminium अल्युमीनियम A4 : Germanium जर्मेनियम	2.0	0.00
		Trade Theory		
14	14	Which tool is used to measure the size of wire? तार के आकार को मापने के लिए किस उपकरण का उपयोग किया जाता है? A1 : Try square वर्ग का प्रयास करें A2 : Steel rule स्टील का नियम A3 : Feeler gauge फीलर गेज	2.0	0.00

SAMPLE QUESTION PAPER SET 1

		A4 : Standard wire gauge मानक तार गेज		
		Trade Theory		
15	15	Electrical conductivity of gold is … सोने की विद्युत चालकता है… A1 : 56% 56% A2 : 67% 67% A3 : 94% 94% A4 : 100% 100%	2.0	0.00
		Trade Theory		
16	16	What is the unit of electric charge? विद्युत आवेश की इकाई क्या है? A1 : Volts Volts A2 : Hertz Hertz A3 : Ampere Ampere A4 : Coulomb Coulomb	2.0	0.00
		Trade Theory		
17	17	How many electrons are contained in coulomb of electric charge? विद्युत आवेश के युग्म में कितने इलेक्ट्रॉन होते हैं? A1 : 6.25×10^{8} electrons 6.25×10^{8} electrons A2 : 6.25×10^{12} electrons 6.25×10^{12} electrons A3 : 6.25×10^{16} electrons 6.25×10^{16} electrons A4 : 6.25×10^{18} electrons 6.25×10^{18} electrons	2.0	0.00
		Trade Theory		
18	18	Which electrical parameter is measured by the megger? किस विद्युत पैरामीटर को मेगर द्वारा मापा जाता है? A1 : Current वर्तमान A2 : Voltage वोल्टेज A3 : Insulation resistance इन्सुलेशन प्रतिरोध A4 : Frequency	2.0	0.00

SAMPLE QUESTION PAPER SET 1

		आवृत्ति		
		Trade Theory		
19	19	What is the name of the motion of charged particles in any medium? किसी भी माध्यम में आवेशित कणों की गति का क्या नाम है? A1 : Current वर्तमान A2 : Voltage वोल्टेज A3 : Resistance प्रतिरोध A4 : Frequency आवृत्ति	2.0	0.00
		Trade Theory		
20	20	Which parameter is measured by a multimeter? कौन सा पैरामीटर एक मल्टीमीटर द्वारा मापा जाता है? A1 : Voltage वोल्टेज A2 : Energy ऊर्जा A3 : Frequency आवृत्ति A4 : Time duration समय अवधि	2.0	0.00
		Trade Theory		
21	21	What is the name of the symbol marked 'X' in the panel meter? पैनल मीटर में 'X' अंकित चिह्न का नाम क्या है? 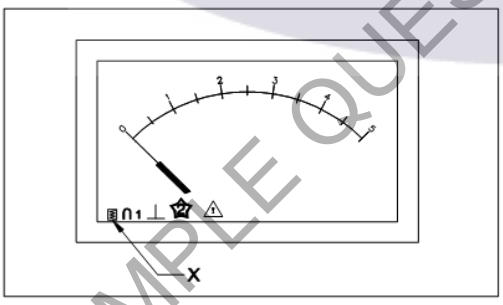 A1 : Moving coil meter मूविंग क्वाइल मीटर A2 : Moving iron meter मूविंग आयरन मीटर A3 : Hot wire instrument हॉट वायर इंस्ट्रूमेंट A4 : Moving coil with rectifier मूविंग क्वाइल विथ रेक्टिफायर	2.0	0.00
		Trade Theory		
22	22	Which instrument is used to measure resistance, capacitance and inductance? प्रतिरोध, धारिता और अधिष्ठापन को मापने के लिए किस उपकरण का उपयोग किया जाता है? A1 : LCR bridge LCR ब्रिज	2.0	0.00

SAMPLE QUESTION PAPER SET 1

		A2 : Wein bridge वेन ब्रिज A3 : Kelvin bridge केल्विन ब्रिज A4 : Wheatstone bridge व्हीटस्टोन ब्रिज		
		Trade Theory		
23	23	What is the name of the circuit diagram? सर्किट आरेख का नाम क्या है? 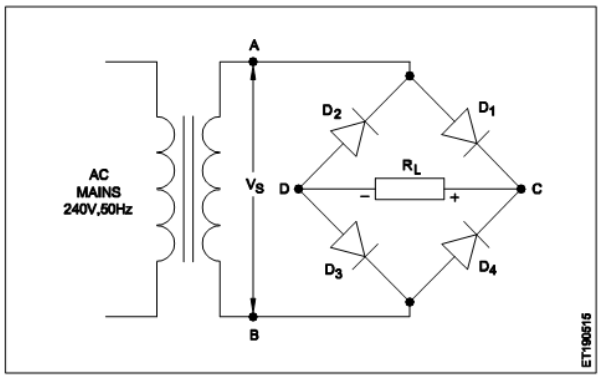 A1 : Bridge rectifier ब्रिज रेक्टीफायर A2 : Amplifier circuit एम्पलीफायर सर्किट A3 : Regulator circuit रेगुलेटर सर्किट A4 : Modulator circuit मोडूलेटर सर्किट	2.0	0.00
		Trade Theory		
24	24	Which is the first step followed in troubleshooting of electronic circuit? इलेक्ट्रॉनिक सर्किट की समस्या निवारण में पहला कदम कौन सा है?	2.0	0.00
		A1 : Thermal test थर्मल परीक्षण A2 : Chemical test रासायनिक परीक्षण A3 : Mechanical test यांत्रिक परीक्षण A4 : Physical and sensory test शारीरिक और संवेदी परीक्षण		
		Trade Theory		
25	25	What is the disadvantage of the two diode full wave rectifier compared with a bridge rectifier? ब्रिज रेक्टिफायर की तुलना में दो डायोड फुल वेव रेक्टिफायर का नुकसान क्या है?	2.0	0.00
		A1 : DC output level is higher डीसी उत्पादन स्तर अधिक है A2 : The ripple frequency is higher तरंग आवृत्ति अधिक होती है A3 : The need of bulky transformer		

SAMPLE QUESTION PAPER SET 1

		बल्की ट्रांसफार्मर की जरूरत है A4 : Each diode carries half the load current प्रत्येक डायोड करंट लोड का आधा वहन करता है		
		Trade Theory		
26	26	What is the meaning of maximum safe reverse voltage across a diode? डायोड में अधिकतम सुरक्षित रिवर्स वोल्टेज का क्या अर्थ है? A1 : PIV voltage PIV वोल्टेज A2 : Knee voltage नी वोल्टेज A3 : Break down voltage ब्रेक डाउन वोल्टेज A4 : Reverse break down voltage रिवर्स ब्रेक डाउन वोल्टेज	2.0	0.00
		Trade Theory		
27	27	What is the name of process of converting AC into DC voltage? AC को DC वोल्टेज में परिवर्तित करने की प्रक्रिया का क्या नाम है? A1 : Inverting इन्वेर्टिंग A2 : Rectifying रेक्टिफ्यिंग A3 : Amplifying एम्प्लिफ़ाइंग A4 : Demodulating डीमोडूलेटिंग	2.0	0.00
		Trade Theory		
28	28	What type of ripple filter circuit is used for large load current requirements? बड़े लोड करंट आवश्यकताओं के लिए किस प्रकार के रिपल फिल्टर सर्किट का उपयोग किया जाता है? A1 : LC filter LC फ़िल्टर A2 : RC filter RC फ़िल्टर A3 : Inductor Input filter इंडक्टर इनपुट फ़िल्टर A4 : Capacitor Input filter कैपासिटर इनपुट फ़िल्टर	2.0	0.00
		Trade Theory		
29	29	Which circuit produces the ripple waveform? कौन सा सर्किट रिप्पल वेव फॉर्म का उत्पादन करता है?	2.0	0.00

SAMPLE QUESTION PAPER SET 1

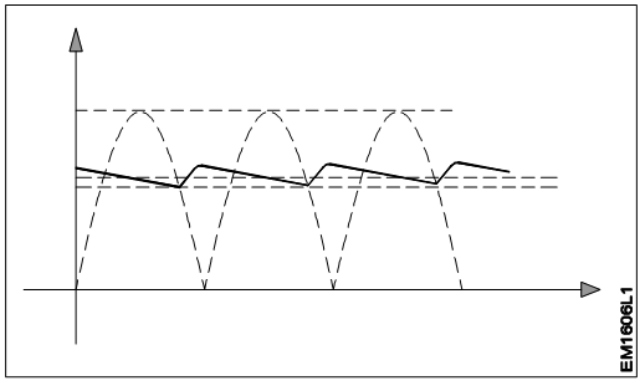

A1 : Amplifier circuit

एम्पलीफायर सर्किट

A2 : Regulator circuit

रेगुलेटर सर्किट

A3 : Oscillator circuit

ऑस्कीलेटर सर्किट

A4 : Filter circuit

फिल्टर सर्किट

		Trade Theory		
30	30	Which component filter the ripples in the rectifier circuit? रेक्टिफायर सर्किट में रिपल को कौन सा घटक फिल्टर करता है?	2.0	0.00

A1 : DIAC

डीआईएसी

A2 : Diode

डायोड

A3 : TRIAC

ट्राईक

A4 : Capacitor

कैपासिटर

		Trade Theory		
31	31	Which diode is used in low power communication circuits? कम बिजली संचार सर्किट में किस डायोड का उपयोग किया जाता है?	2.0	0.00

A1 : Signal diodes

सिग्नल डायोड

A2 : Rectifier diodes

रेक्टिफायर डायोड

A3 : Switching diodes

स्विचिंग डायोड

A4 : High power diodes

हाई पावर डायोड

		Trade Theory		
32	32	Which impurity is added to form P - type semiconductor material? P - प्रकार अर्धचालक सामग्री बनाने के लिए कौन सी अशुद्धता जोड़ी जाती है?	2.0	0.00

A1 : Arsenic

आर्सेनिक

A2 : Gallium

SAMPLE QUESTION PAPER SET 1

		गैलियम A3 : Antimony एंटीमनी A4 : Phosphorus फास्फोरस		
		Trade Theory		
33	33	What is the output frequency of the pulsating DC in a two diode full wave rectifier? दो डायोड फुलवेव रेक्टिफायर में स्पंदित DC की आउटपुट आवृत्ति क्या है? A1 : Half of the input A/C frequency इनपुट A/C आवृत्ति का आधा A2 : Double the input A/C frequency इनपुट A/C आवृत्ति को दोगुना करें A3 : Same frequency of the A/C input A/C इनपुट की समान आवृत्ति A4 : Three times the input A/C frequency तीन बार इनपुट A/C आवृत्ति	2.0	0.00
		Trade Theory		
34	34	What is the current through the zener diode with full load condition? पूर्ण लोड की स्थिति के साथ जेनर डायोड के माध्यम से करंट क्या है? 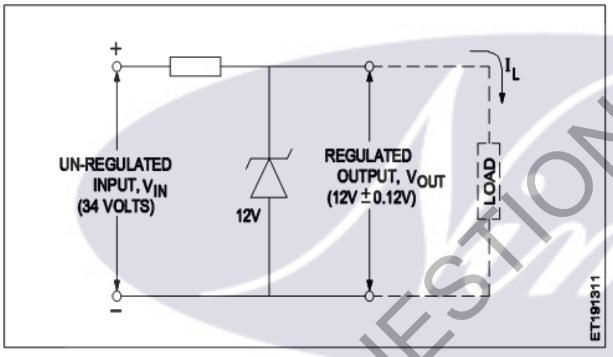 A1 : Zero शून्य A2 : Minimum न्यूनतम A3 : Maximum ज्यादा से ज्यादा A4 : Remains constant स्थिर रहता है	2.0	0.00
		Trade Theory		
35	35	Which parameter is maintained constant in zener diode? जेनर डायोड में कौन सा पैरामीटर कंसिस्टेंट बना हुआ है? A1 : Power पॉवर A2 : Current करंट A3 : Voltage वोल्टेज A4 : Resistance	2.0	0.00

SAMPLE QUESTION PAPER SET 1

		प्रतिरोध		
		Trade Theory		
36	36	When does the zener diode begins to conduct in the reverse biased condition? जब जेनर डायोड रिवर्स बायस्ड स्थिति में आचरण करना शुरू करता है? A1 : When bias voltage reached 0.7V जब पूर्वाग्रह वोल्टेज 0.7V तक पहुंच गया A2 : After the barrier voltage cancelled बैरियर वोल्टेज रद्द होने के बाद A3 : Voltage across zener reached 0.3V जेनर भर में वोल्टेज 0.3V पर पहुंच गया A4 : Voltage across it reached the zener voltage यह भर में वोल्टेज जेनर वोल्टेज तक पहुंच गया	2.0	0.00
		Trade Theory		
37	37	What is the current through the zener diode under no load condition? कोई लोड स्थिति के तहत जेनर डायोड के माध्यम से करंट क्या है? 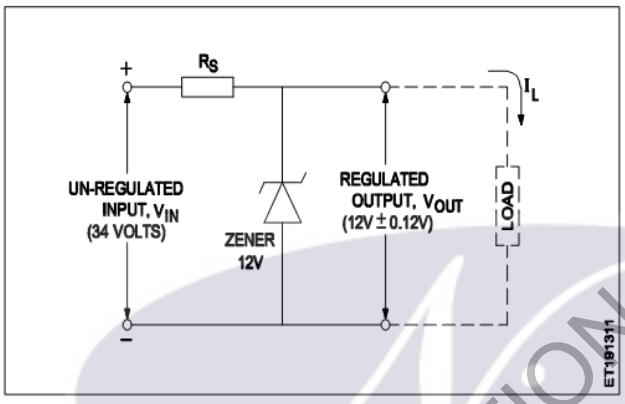 A1 : Zero शून्य A2 : Minimum न्यूनतम A3 : Maximum ज्यादा से ज्यादा A4 : Remains constant स्थिर रहता है	2.0	0.00
		Trade Theory		
38	38	Which is the process of adding impurities to a pure semi conductor material? शुद्ध अर्धचालक सामग्री में अशुद्धियों को जोड़ने की प्रक्रिया कौन सी है? A1 : Doping डोपिंग A2 : Etching एचिंग A3 : Forming फोर्मिंग A4 : Diffusion डीफ्यूजन	2.0	0.00
		Trade Theory		
39	39	Which is the 3 terminal, negative voltage regulator IC? 3 टर्मिनल, नकारात्मक वोल्टेज रेगुलेटर IC कौन सा है?	2.0	0.00

SAMPLE QUESTION PAPER SET 1

		A1 : LM 320 LM 320 A2 : LM 340 LM 340 A3 : IC 7905 IC 7905 A4 : IC 7812 IC 7812		
		Trade Theory		
40	40	What is the current rating of voltage regulator IC LM338K? वोल्टेज रेगुलेटर IC LM338K की वर्तमान रेटिंग क्या है? A1 : 2A 2A A2 : 3A 3A A3 : 4A 4A A4 : 5A 5A	2.0	0.00
		Trade Theory		
41	41	Which type of voltage regulator is IC 723? किस प्रकार का वोल्टेज रेगुलेटर IC 723 है? A1 : Multi pin variable voltage regulator बहुपरत चर वोल्टेज रेगुलेटर A2 : Three pin positive voltage regulator तीन पिन पॉजिटिव वोल्टेज रेगुलेटर A3 : Three pin negative voltage regulator तीन पिन नकारात्मक वोल्टेज रेगुलेटर A4 : Three pin adjustable voltage regulator तीन पिन समायोज्य वोल्टेज रेगुलेटर	2.0	0.00
		Trade Theory		
42	42	What is the range of output voltage of regulator IC LM 317? रेगुलेटर IC LM 317 के आउटपुट वोल्टेज की सीमा क्या है? A1 : 0 to 25 V 0 to 25 V A2 : 0 to 30 V 0 to 30 V A3 : 0 to 32 V 0 to 32 V A4 : 1.2 V to 32 V 1.2 V to 32 V	2.0	0.00
		Trade Theory		
43	43	Which method is followed to troubleshoot the problem causing section by the symptom? लक्षण द्वारा अनुभाग के कारण समस्या का निवारण करने के लिए कौन सी विधि का पालन किया जाता है? A1 : Step by step method	2.0	0.00

SAMPLE QUESTION PAPER SET 1

		स्टेप बाई स्टेप विधि A2 : Sensory test method संवेदी परीक्षण विधि A3 : Trial and error method परीक्षण और त्रुटि विधि A4 : Logical approach method तार्किक दृष्टिकोण विधि		
		Trade Theory		
44	44	What is the electrode marked 'X' in the TO-5 transistor pack diagram? TO-5 ट्रांजिस्टर पैक आरेख में इलेक्ट्रोड को in X 'के रूप में चिह्नित किया गया है? 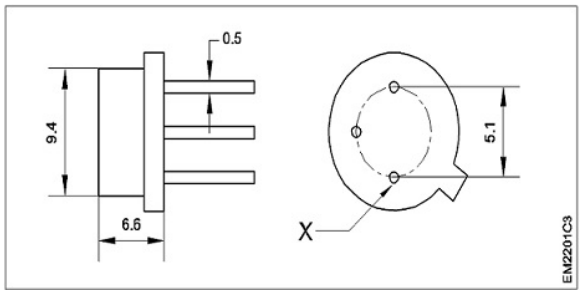 A1 : Base बेस A2 : Screen स्क्रीन A3 : Emitter एमिटर A4 : Collector कलेक्टर	2.0	0.00
		Trade Theory		
45	45	What is the electrode marked 'X' in the TO-202 transistor pack diagram shown? दिखाए गए TO-202 ट्रांजिस्टर पैक आरेख में 'X' का इलेक्ट्रोड क्या है? 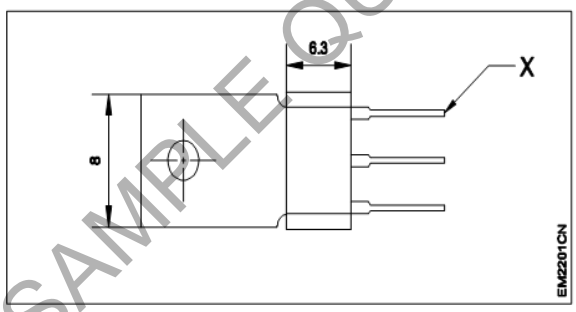 A1 : Collector कलेक्टर A2 : Emitter एमिटर A3 : Screen स्क्रीन A4 : Base बेस	2.0	0.00
		Trade Theory		
46	46	What is the meaning of first letter indicated in the transistor code number BC 107? ट्रांजिस्टर कोड संख्या BC 107 में इंगित पहले अक्षर का अर्थ क्या है?	2.0	0.00

SAMPLE QUESTION PAPER SET 1

		A1 : Germanium material used Germanium material used A2 : Silicon material used Silicon material used A3 : Antimony material used Antimony material used A4 : Indium material used Indium material used		
		Trade Theory		
47	47	What is the formula used to calculate the current gain (α) of common base amplifier? सामान्य आधार एम्पलीफायर के वर्तमान लाभ (α) की गणना करने के लिए उपयोग किया जाने वाला सूत्र क्या है? A1 : $I_C \div I_E$ $I_C \div I_E$ A2 : $I_E \div I_C$ $I_E \div I_C$ A3 : $I_B \div I_E$ $I_B \div I_E$ A4 : $I_E \div I_B$ $I_E \div I_B$	2.0	0.00
		Trade Theory		
48	48	Which configuration of transistor amplifier is most commonly used in electronic circuits? ट्रांजिस्टर एम्पलीफायर का कौन सा कॉन्फ़िगरेशन सबसे अधिक इलेक्ट्रॉनिक सर्किट में उपयोग किया जाता है? A1 : Common base configuration सामान्य आधार कॉन्फ़िगरेशन A2 : Common emitter configuration सामान्य एमिटर कॉन्फ़िगरेशन A3 : Common collector configuration सामान्य कलेक्टर कॉन्फ़िगरेशन A4 : Common drain amplifier configuration सामान्य ड्रेन एम्पलीफायर कॉन्फ़िगरेशन	2.0	0.00
		Trade Theory		
49	49	What is the advantage of using bias in transistor circuits? ट्रांजिस्टर सर्किट में बायस का उपयोग करने का क्या फायदा है? A1 : Provides positive feed back सकारात्मक फीड बैक प्रदान करता है A2 : Never reach saturation कभी भी संतृप्ति तक नहीं पहुंचें A3 : Easily sets saturated आसानी से संतृप्त सेट A4 : Gives maximum distortion अधिकतम विकृति देता है	2.0	0.00
		Trade Theory		
50	50	What is the status of the transistor in the circuit? सर्किट में ट्रांजिस्टर की स्थिति क्या है?	2.0	0.00

SAMPLE QUESTION PAPER SET 1

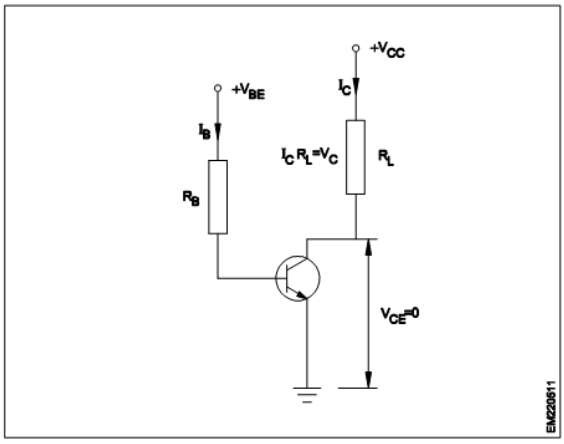

A1 : Acting as an amplifier

एक एम्पलीफायर के रूप में कार्य करना

A2 : Acting as an oscillator

एक आसिलेटर के रूप में अभिनय

A3 : Acting as an open switch

एक खुले स्विच के रूप में कार्य करना

A4 : Acting as a closed switch

एक बंद स्विच के रूप में कार्य करना

		Employability Skills		
51	51	To be in a job or work is _____ नौकरी या काम में होना है …… A1 : Employ रोजगार A2 : Skill कौशल A3 : Knowledge ज्ञान A4 : Aptitude योग्यता	2.0	0.00
		Employability Skills		
52	52	Information like date of birth, permanent address form a part of one's _____ in the resume. जन्म तिथि, स्थायी पता जैसी जानकारी रिज्यूमे में किसी के _____ का हिस्सा होती है। A1 : Career objectives कैरियर के उद्देश्यों A2 : Personal details व्यक्तिगत विवरण A3 : Achievements उपलब्धियों A4 : Qualifications योग्यता	2.0	0.00
		Employability Skills		
53	53	A person with a growth mindset is always willing to _____ एक विकास मानसिकता वाला व्यक्ति हमेशा ..... तैयार रहता है। A1 : relax	2.0	0.00

SAMPLE QUESTION PAPER SET 1

		आराम करने में A2 : grow, change, learn बढ़ो, बदलो, सीखो A3 : keep quiet चुप रहने में A4 : become rich अमीर बनने		
		Employability Skills		
54	54	Jobs that have become outdated in the past 5 years _____ ..... नौकरियां जो पिछले 5 वर्षों में पुरानी हो गई हैं। A1 : STD booth STD बूथ A2 : ola ओला A3 : uber उबेर A4 : swiggy Swiggy	2.0	0.00
		Employability Skills		
55	55	Ethics means _____ नैतिकता का अर्थ है....। A1 : decide what is right and wrong for a human conduct तय करें कि मानव आचरण के लिए क्या सही है और क्या गलत A2 : name of a city एक शहर का नाम A3 : employability skills रोज़गार कौशल A4 : not relevant to society समाज से संबंधित नहीं है	2.0	0.00
		Employability Skills		
56	56	Values are _____ मान हैं .....। A1 : not punctual समयनिष्ठ नहीं A2 : Motivates our attitude and action हमारे दृष्टिकोण और कार्रवाई को प्रेरित करता है A3 : very costly बहुत क़ीमती A4 : all have same value सभी का मूल्य समान है	2.0	0.00
		Employability Skills		
57	57	_____ is a brief statement about purpose and principles of the Constitution. .....संविधान के उद्देश्य और सिद्धांतों के बारे में संक्षिप्त विवरण है। A1 : Syllabus पाठ्यक्रम	2.0	0.00

SAMPLE QUESTION PAPER SET 1

		A2 : Module मापांक A3 : The Preamble प्रस्तावना A4 : Unit इकाई		
		Employability Skills		
58	58	Identify the improper term _____ अनुचित पद को पहचानिए .....। A1 : green pollution हरित प्रदूषण A2 : water pollution जल प्रदूषण A3 : air pollution वायु प्रदूषण A4 : sound pollution ध्वनि प्रदूषण	2.0	0.00
		Employability Skills		
59	59	NAPS Stands for _____ NAPS का मतलब _____ A1 : National Apprenticeship Promotion Scheme National Apprenticeship Promotion Scheme A2 : National Appointment Promoting Scheme National Appointment Promoting Scheme A3 : Non Apprenticeship Promotion Scheme Non Apprenticeship Promotion Scheme A4 : National Advertising Promotion Scheme National Advertising Promotion Scheme	2.0	0.00
		Employability Skills		
60	60	_____ is major changes takes place in manufacturing. ..... मैन्युफैक्चरिंग में प्रमुख परिवर्तन होते हैं। A1 : Green revolution हरित क्रांति A2 : Industry revolution उद्योग क्रांति A3 : Water revolution जल क्रांति A4 : Food revolution खाद्य क्रांति	2.0	0.00
		Employability Skills		
61	61	1st industrial revolution started in _____ पहली औद्योगिक क्रांति की शुरुआत .....। A1 : 18th century 18 वीं सदी A2 : 19th century	2.0	0.00

SAMPLE QUESTION PAPER SET 1

		19 वीं सदी A3 : 20th century 20 वीं सदी A4 : 21st century 21 वीं सदी		
		Employability Skills		
62	62	Hard Skill _____ कठिन कौशल.....। A1 : quick learner त्वरित शिक्षार्थी A2 : time management समय प्रबंधन A3 : 60 WPM typing speed 60 WPM टाइपिंग स्पीड A4 : spoken English मौखिक अंग्रेजी	2.0	0.00
		Employability Skills		
63	63	To grow yourself you must _____ अपने आप को विकसित करने के लिए आपको चाहिए .....। A1 : know your office अपने कार्यालय को जानें A2 : know yourself खुद को जानें A3 : know your institute अपने संस्थान को जानें A4 : know your country अपने देश को जानो	2.0	0.00
		Employability Skills		
64	64	Time management _____ समय प्रबंधन.....। A1 : complete your task on time अपना कार्य समय पर पूरा करें A2 : managing time प्रबंधन समय A3 : hard skill कठिन कौशल A4 : problem solving समस्या को सुलझाना	2.0	0.00
		Employability Skills		
65	65	A resume should be _____. एक रिज्यूम _____ होना चाहिए A1 : short and precise छोटा और सटीक A2 : fancy and colourful फैंसी और रंगीन	2.0	0.00

SAMPLE QUESTION PAPER SET 1

		A3 : having long and detailed information लंबी और विस्तृत जानकारी होना A4 : having acronyms and abbreviation समरूप और संक्षिप्त नाम होना		
		Employability Skills		
66	66	A written description of duties and responsibilities to be carried out in a job is called _____. किसी कार्य में किए जाने वाले कर्तव्यों और जिम्मेदारियों का लिखित विवरण _____ कहा जाता है A1 : CV CV A2 : job description job description A3 : resume resume A4 : job application job application	2.0	0.00
		Employability Skills		
67	67	After receiving interview call, what is the next step? साक्षात्कार कॉल प्राप्त करने के बाद, अगला कदम क्या है? A1 : Send application letter आवेदन पत्र भेजें A2 : Prepare the resume रिज्यूम तैयार करें A3 : Appear at interview साक्षात्कार में में जाये A4 : Send resume रिज्यूम भेजे	2.0	0.00
		Employability Skills		
68	68	Choose suitable “wh” word for the given sentence. “_____ animal do you like?” दिए गए वाक्य के लिए उपयुक्त “wh” शब्द चुनें। “_____ animal do you like?” A1 : Which Which A2 : Why Why A3 : Where Where A4 : When When	2.0	0.00
		Employability Skills		
69	69	Choose the correct punctuation mark after the word “Rohan” in the given sentence. “Rohan David and Ram are playing hide and seek” दिए गए वाक्य में शब्द "रोहन" के बाद सही विराम चिह्न चुनें।“Rohan David and Ram are playing hide and seek” A1 : Comma (,) अल्पविराम (,) A2 : Period (_) अवधि (_) A3 : Slash (/)	2.0	0.00

SAMPLE QUESTION PAPER SET 1

		स्लैश (/) A4 : Hyphen (-) हाइफ़न (-)		
		Employability Skills		
70	70	Choose the correct response for the given question. “How have you been”? दिए गए प्रश्न के लिए सही उत्तर चुनिए। “How have you been”? A1 : Very well, And you? Very well, And you? A2 : Thank you_ And you? Thank you_ And you? A3 : Same to you Same to you A4 : On vacation_ And you? On vacation_ And you?	2.0	0.00
		Employability Skills		
71	71	Choose the correct response of the given question. “When did the accident happen”? दिए गए प्रश्न की सही प्रतिक्रिया चुनें। “When did the accident happen”? A1 : in the hotel in the hotel A2 : during travelling during travelling A3 : At 10:30 last night At 10:30 last night A4 : On the table On the table	2.0	0.00
		Employability Skills		
72	72	Choose the correct tense of the verb. “I _____ music when I was child” क्रिया का सही काल चुनें। “I _____ music when I was child” A1 : learn learn A2 : am learning am learning A3 : will learn will learn A4 : had learnt had learnt	2.0	0.00
		Employability Skills		
73	73	Curriculum vitae is also known as _____ . Curriculum vitae को _____ के रूप में भी जाना जाता है। A1 : circular परिपत्र A2 : resume रिज्यूम A3 : job application form नौकरी के लिए आवेदन पत्र A4 : leave application	2.0	0.00

SAMPLE QUESTION PAPER SET 1

		छुट्टी की अर्जी		
Employability Skills				
74	74	Fill in the blank with comparative adjective. “Your pencil is _____ than mine” तुलनात्मक विशेषण के साथ रिक्त स्थान भरें। “Your pencil is_____ than mine” A1 : sharp sharp A2 : sharper sharper A3 : blunt blunt A4 : thick thick	2.0	0.00
Employability Skills				
75	75	Fill in the blank with correct future tense of verb. “We _____ to the zoo after Breakfast “ क्रिया के सही भविष्य काल के साथ रिक्त स्थान भरें। “We_____to the zoo after Breakfast “ A1 : went went A2 : are going are going A3 : had gone had gone A4 : will go will go	2.0	0.00

SAMPLE QUESTION PAPER SET 1

Fiber to Home Technician - 6 Months - Set 1

S.No	Correct Answer Key
1	A2
2	A3
3	A1
4	A3
5	A2
6	A3
7	A4
8	A2
9	A3
10	A4
11	A2
12	A4
13	A2
14	A4
15	A2
16	A4
17	A4
18	A3
19	A1
20	A1
21	A2
22	A1
23	A1
24	A4
25	A3
26	A1
27	A2
28	A4
29	A4
30	A4
31	A1
32	A2
33	A2
34	A2
35	A3
36	A4
37	A3
38	A1

S.No	Correct Answer Key
39	A3
40	A4
41	A1
42	A4
43	A4
44	A3
45	A2
46	A2
47	A1
48	A2
49	A2
50	A4
51	A1
52	A2
53	A2
54	A1
55	A1
56	A2
57	A3
58	A1
59	A1
60	A2
61	A1
62	A3
63	A2
64	A1
65	A1
66	A2
67	A3
68	A1
69	A1
70	A1
71	A3
72	A4
73	A2
74	A2
75	A4

KEY ANSWER SET 1

Note:
"In case answers found to be inaccurate due to typographical error or any other reason please sent mail to **qbnimigrievance@gmail.com**"