Max Marks : 150

ALL INDIA TRADE TEST - 2024 FOR CRAFSTMEN TRAINING SCHEME (CTS)
Trade Name: Fiber to Home Technician
Year: 6 Months

Exam Date :
Exam Time :

Note:
1. Tick the correct option out of four alternatives provided
2. All questions carry equal marks (2 Marks each)
3. There is no negative marking

SAMPLE QUESTION PAPER SET 2

Sr. No.	Q ID	Question Body and Alternatives	Marks	Negative Marks
		Trade Theory		
1	1	How does the transistor behaves above the knee voltage and below the breakdown voltage in the characteristics curve? ट्रांजिस्टर घुटने के वोल्टेज से ऊपर और विशेषताओं के वक्र में टूटने वाले वोल्टेज से नीचे कैसे व्यवहार करता है? 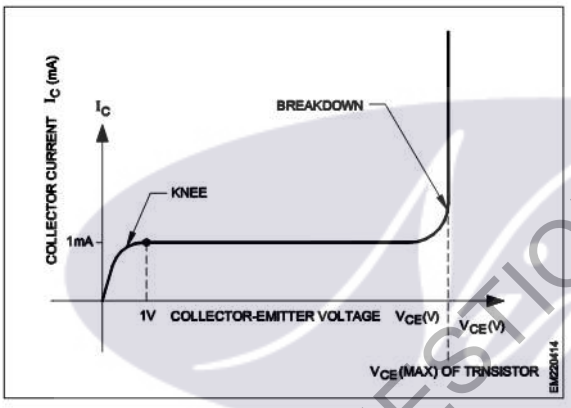 A1 : Voltage controlled oscillator वोल्टेज नियंत्रित आसिलेटर A2 : Current controlled oscillator करंट नियंत्रित आसिलेटर A3 : Controlled constant current source निरंतर करंट स्रोत नियंत्रित करता है A4 : Controlled constant voltage source नियंत्रित वोल्टेज स्रोत	2.0	0.00
		Trade Theory		
2	2	Which coding system for transistor type numbering system is followed by American standard? ट्रांजिस्टर टाइप नंबरिंग प्रणाली के लिए कौन सी कोडिंग प्रणाली अमेरिकी स्टैण्डर्ड द्वारा फ़ालो की जाती है? A1 : JIS standard JIS स्टैण्डर्ड A2 : Home codes होम कोड A3 : JEDEC standard	2.0	0.00

		JEDEC स्टैण्डर्ड A4 : PRO-ELECTRON standard प्रो-इलेक्ट्रॉन स्टैण्डर्ड		
		Trade Theory		
3	3	What in the current gain of a common – base amplifier? एक सामान्य बेस एम्पलीफायर करंट गेन क्या है? A1 : Unity एकता A2 : Infinity अनन्तता A3 : Greater than 1 1 से अधिक है A4 : Less than 1 1 से कम	2.0	0.00
		Trade Theory		
4	4	Why NPN type of transistors are preferred over the PNP type transistors? PNP प्रकार के ट्रांजिस्टर पर NPN प्रकार के ट्रांजिस्टर को क्यों पसंद किया जाता है? A1 : NPN has lower switching speed NPN में स्विचिंग की गति कम होती है A2 : NPN has good bias stability NPN में अच्छा बायस स्थिरता है A3 : NPN has higher switching speed NPN में उच्च स्विचिंग गति है A4 : Low operating voltage कम ऑपरेटिंग वोल्टेज	2.0	0.00
		Trade Theory		
5	5	What is the input impedance of darlington pair transistors? डार्लिंगटन जोड़ी ट्रांजिस्टर का इनपुट इम्पीड़ेंस क्या है? A1 : Very low input impedance बहुत कम इनपुट इम्पीड़ेंस A2 : Very high input impedance बहुत उच्च इनपुट इम्पीड़ेंस A3 : Medium input impedance मध्यम इनपुट इम्पीड़ेंस A4 : Unity यूनिटी	2.0	0.00
		Trade Theory		
6	6	What is the voltage drop across the collector and emitter of transistor Q1? कलेक्टर में वोल्टेज ड्रॉप और ट्रांजिस्टर Q1 का एमिटर क्या है?	2.0	0.00

SAMPLE QUESTION PAPER SET 2

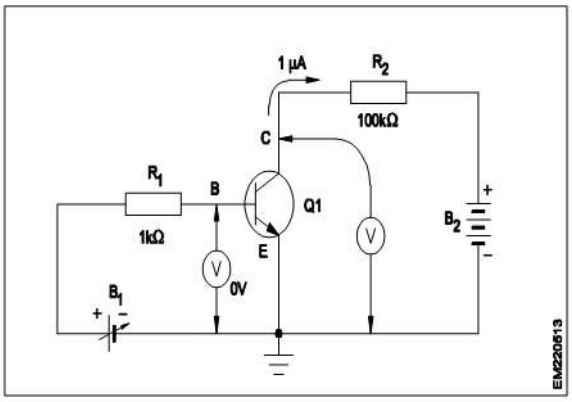

A1 : 4.5V

4.5V

A2 : 6V

6V

A3 : 9V

9V

A4 : Zero volt

शून्य वोल्ट

		Trade Theory		
7	7	What is the name of multi-stage amplifiers? मल्टी-स्टेज एम्पलीफायरों का नाम क्या है?	2.0	0.00
		A1 : Cascoded amplifier कैस्कोडेड म्पलीफायर A2 : Cascaded amplifier कैस्केड एम्पलीफायर A3 : Complementary symmetry amplifier काम्प्लीमेंटरी एम्पलीफायर A4 : Darlington pair amplifier डार्लिंगटन पेअर एम्पलीफायर		
		Trade Theory		
8	8	Which type of amplifier is used to operate the loud speaker? लाउड स्पीकर को संचालित करने के लिए किस प्रकार के एम्पलीफायर का उपयोग किया जाता है?	2.0	0.00
		A1 : IF amplifier IF एम्पलीफायर A2 : RF amplifier RF एम्पलीफायर A3 : Power amplifier पॉवर एम्पलीफायर A4 : Voltage amplifier वोल्टेज एम्पलीफायर		
		Trade Theory		
9	9	Which class of amplifier uses fixed bias because of its imperent advantage of transistor will never go to saturation?	2.0	0.00

SAMPLE QUESTION PAPER SET 2

		एम्पलीफायर का कौन सा वर्ग ट्रांजिस्टर के अपने अनिवार्य लाभ के कारण निश्चित बायस का उपयोग करता है, कभी संतृप्ति पर नहीं जाएगा? A1 : Class - A Class - A A2 : Class - B Class - B A3 : Class - AB Class - AB A4 : Class – C Class – C		
		Trade Theory		
10	10	How does the values of bias resistors selected for collector current in class -B amplifiers? वर्ग-B एम्पलीफायरों में कलेक्टर वर्तमान के लिए बायस प्रतिरोधों के मूल्यों को कैसे चुना जाता है? A1 : Q point set slightly below cut-off कट-ऑफ से थोड़ा नीचे सेट Q बिंदु A2 : Quiescent current at mid point मध्य बिंदु पर विचित्र धारा A3 : Quiescent current beyond the cut-off point कट-ऑफ पॉइंट से आगे की धारा A4 : Quiescent current over the cut-off value कट-ऑफ मूल्य पर वर्तमान धारा	2.0	0.00
		Trade Theory		
11	11	What is the status of the transistor in the circuit? सर्किट में ट्रांजिस्टर की स्थिति क्या है? 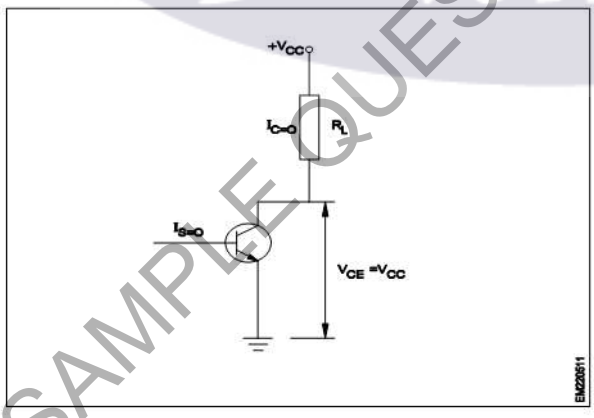 A1 : Acting as an amplifier एक एम्पलीफायर के रूप में कार्य करना A2 : Acting as an oscillator एक ऑसिलेटर के रूप में कार्य करना A3 : Acting as an open switch एक खुले स्विच के रूप में कार्य करना A4 : Acting as a closed switch एक बंद स्विच के रूप में कार्य करना	2.0	0.00
		Trade Theory		

SAMPLE QUESTION PAPER SET 2

12	12	What is the current gain of common collector amplifier? आम कलेक्टर एम्पलीफायर का वर्तमान लाभ क्या है? A1 : Low कम A2 : High उच्च A3 : Medium मध्यम A4 : Very high बहुत ऊँचा	2.0	0.00
		Trade Theory		
13	13	What is the voltage gain in a transistor if the input voltage is 40mV and the output voltage in 3.6V? यदि ट्रांजिस्टर में वोल्टेज 40mV में और आउटपुट वोल्टेज 3.6V में वोल्टेज गेन क्या है? A1 : 45 45 A2 : 90 90 A3 : 180 180 A4 : 270 270	2.0	0.00
		Trade Theory		
14	14	What is the advantage of silicon over germanium for transistor fabrication? ट्रांजिस्टर निर्माण के लिए जर्मेनियम पर सिलिकॉन का क्या फायदा है? A1 : Lower thermal stability कम थर्मल स्थिरता A2 : Higher thermal stability उच्च तापीय स्थिरता A3 : Lower operating voltage कम ऑपरेटिंग वोल्टेज A4 : Higher amplification factor उच्च प्रवर्धन कारक	2.0	0.00
		Trade Theory		
15	15	What is the efficiency of transformer coupled class A amplifier? ट्रांसफार्मर युग्मित क्लास A एम्पलीफायर की दक्षता क्या है? A1 : Less than 20% 20% से कम A2 : About 50% लगभग 50% A3 : More than 60% 60% से अधिक	2.0	0.00

SAMPLE QUESTION PAPER SET 2

		A4 : Unity एकता		
		Trade Theory		
16	16	What is the frequency of operation of the amplifier circuit using inductance and capacitance (L-C) coupling? अधिष्ठापन और समाई (L-C) युग्मन का उपयोग करके एम्पलीफायर सर्किट के संचालन की आवृत्ति क्या है? 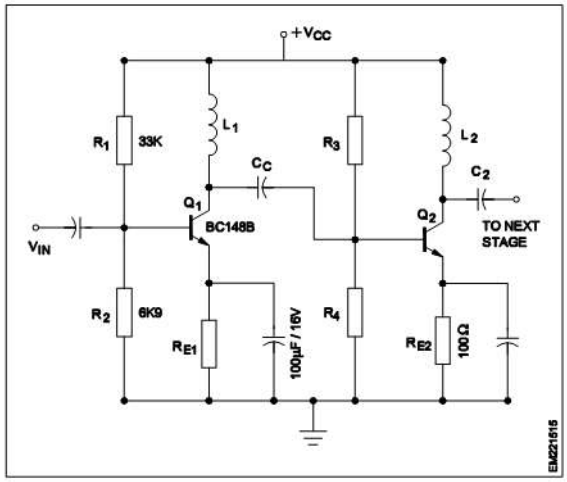 A1 : Video signals वीडियो संकेत A2 : High frequency signals उच्च आवृत्ति संकेत A3 : Audio frequency signals ऑडियो आवृत्ति संकेत A4 : Intermediate frequency signals मध्यवर्ती आवृत्ति संकेत	2.0	0.00
		Trade Theory		
17	17	Which test is conducted to check the basic operation of a transistor? एक ट्रांजिस्टर के मूल संचालन की जांच के लिए कौन सा परीक्षण आयोजित किया जाता है? 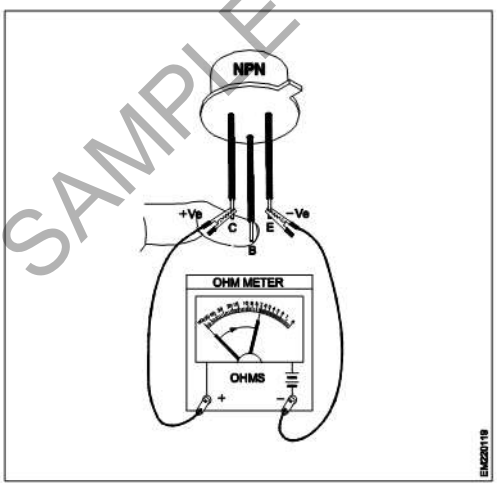 A1 : Quick turn-on-test क्विक टर्न-ऑन-टेस्ट A2 : B-E forward resistance test	2.0	0.00

SAMPLE QUESTION PAPER SET 2

B-E आगे प्रतिरोध परीक्षण

A3 : E-C forward resistance test

E-C आगे प्रतिरोध परीक्षण

A4 : E-C reverse resistance test

E-C रिवर्स प्रतिरोध परीक्षण

Trade Theory

18	18	Where does the depletion region exists in a bipolar transistor? बाइपोलर ट्रांजिस्टर में दीप्लिसन क्षेत्र कहां मौजूद है? A1 : Between emitter - base electrodes एमिटर बेस इलेक्ट्रोड के बीच A2 : Between collector - base electrodes कलेक्टर बेस इलेक्ट्रोड के बीच A3 : Between collector and emitter electrodes कलेक्टर और एमिटर इलेक्ट्रोड के बीच A4 : Between E-B and B-C electrodes E-B और B-C इलेक्ट्रोड के बीच	2.0	0.00

Trade Theory

19	19	Which type of circuit is used in the oscillator? ऑसिलेटर में किस प्रकार के सर्किट का उपयोग किया जाता है? 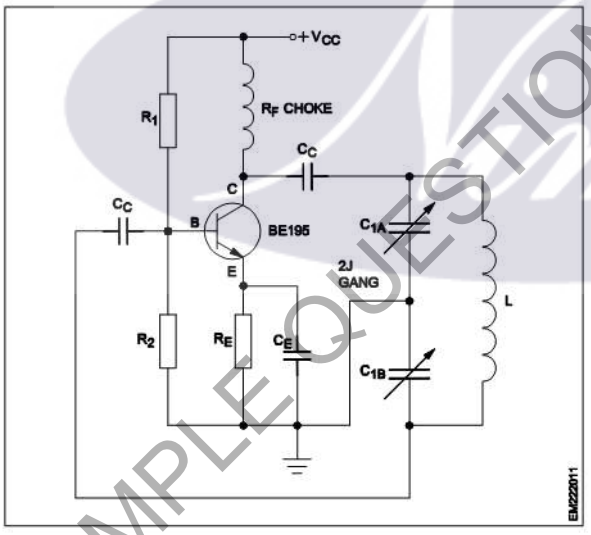 A1 : Series fed colpitts oscillator सीरीज फेड कोलिपिट ऑसिलेटर A2 : SHUNT fed colpitts oscillator शंट फेड कोलिपिट ऑसिलेटर A3 : Hartley oscillator हार्टले ऑसिलेटर A4 : Crystal oscillator क्रिस्टल ऑसिलेटर	2.0	0.00

Trade Theory

20	20	Which type of circuit is used? किस प्रकार के सर्किट का उपयोग किया जाता है?	2.0	0.00

SAMPLE QUESTION PAPER SET 2

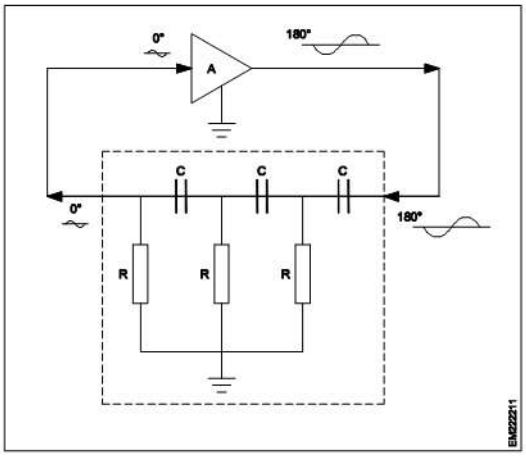

A1 : Hartley oscillator

हार्टले ऑसिलेटर

A2 : Colpitts oscillator

कोलपिट्स ऑसिलेटर

A3 : Crystal oscillator

क्रिस्टल ऑसिलेटर

A4 : R.C phase shift oscillator

R.C फेज शिफ्ट ऑसिलेटर

		Trade Theory		
21	21	Which circuit is determined by the frequency of LC tank circuit? LC टैंक सर्किट की आवृत्ति द्वारा किस सर्किट का निर्धारण किया जाता है? A1 : Oscillator ऑसिलेटर A2 : Amplifier एम्पलीफायर A3 : Multiplexed मल्टिप्लेक्स A4 : Demodulator डिमॉड्युलेटर	2.0	0.00
		Trade Theory		
22	22	What type of arrangement is required to sustain the oscillations of the oscillator circuit? ऑसिलेटर्स सर्किट के ऑस्कीलेसन को बनाए रखने के लिए किस प्रकार की व्यवस्था की आवश्यकता है? A1 : Provide negative feedback नकारात्मक प्रतिक्रिया दें A2 : Provide regenerative feedback रीजनरेटीव प्रतिक्रिया प्रदान करें A3 : Increase the bias voltage बायस वोल्टेज बढ़ाएँ A4 : Increase the value of inductor इंडक्टर की वैल्यू बढ़ाये	2.0	0.00

SAMPLE QUESTION PAPER SET 2

		Trade Theory		
23	23	What type of waveform is produced by the series fed hartley oscillator? श्रृंखला खिलाया हार्लेट ऑसिलेटर्स किस प्रकार की तरंग द्वारा निर्मित होता है? 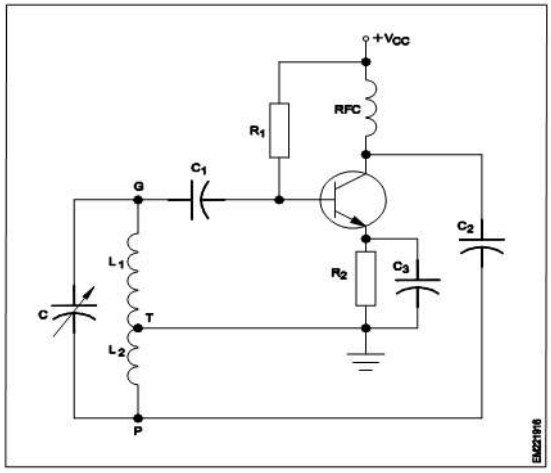 A1 : Square wave स्क्वेर वेव A2 : Pulse wave पल्स वेव A3 : Triangular wave ट्राइऐंगग्यलर वेव A4 : Sinusoidal wave साइनसोइडल वेव	2.0	0.00
		Trade Theory		
24	24	What is the natural shape of a quartz crystal? एक क्वार्ट्ज क्रिस्टल का प्राकृतिक आकार क्या है? A1 : Cylindrical shape with pyramid at ends सिरों पर पिरामिड के साथ बेलनाकार आकृति A2 : Cube shape with pyramid at ends अंत में पिरामिड के साथ घन आकार A3 : Pentagonal prism with pyramid at ends अंत में पिरामिड के साथ पेंटागोनल प्रिज़्म A4 : Hexagonal prism with pyramid at ends सिरों पर पिरामिड के साथ हेक्सागोनल प्रिज़्म	2.0	0.00
		Trade Theory		
25	25	What is the resonant frequency range of a crystal? एक क्रिस्टल की गुंजयमान आवृत्ति रेंज क्या है? A1 : Between 0.1 and 1MHz Between 0.1 and 1MHz A2 : Between 0.1 and 10 MHz Between 0.1 and 10 MHz A3 : Between 0.5 and 25 MHz Between 0.5 and 25 MHz	2.0	0.00

SAMPLE QUESTION PAPER SET 2

		A4 : Between 0.5 and 30 MHz Between 0.5 and 30 MHz		
		Trade Theory		
26	26	What type of feed back is used by the wein-bridge oscillator to oscillate the signal? वेन-ब्रिज ऑसिलेटर द्वारा सिग्नल को आसलेट करने के लिए किस प्रकार के फीड बैक का उपयोग किया जाता है? A1 : No feedback कोई प्रतिक्रिया नहीं A2 : Positive feedback सकारात्मक प्रतिक्रिया A3 : Negative feedback नकारात्मक प्रतिक्रिया A4 : Both positive and negative feedback दोनों सकारात्मक और नकारात्मक प्रतिक्रिया	2.0	0.00
		Trade Theory		
27	27	Name the circuit diagram. सर्किट आरेख का नाम बताएं? 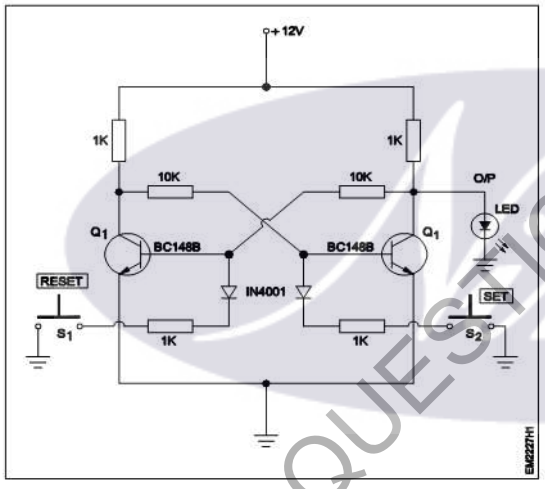 A1 : Astable multivibrator अस्टैबल मल्टीविब्रेटर A2 : Bistable multivibrator बिस्टेबल मल्टीवीब्रेटर A3 : Monostable multivibrator मोनोस्टेबल मल्टीवीब्रेटर A4 : Timer circuits टाइमर सर्किट	2.0	0.00
		Trade Theory		
28	28	How to improve the frequency stability in oscillator circuits? कैसे ऑसिलेटर सर्किट में आवृत्ति की स्थिरता में सुधार करने के लिए? A1 : Increase the supply voltage आपूर्ति वोल्टेज बढ़ाएं A2 : By using quartz crystal	2.0	0.00

SAMPLE QUESTION PAPER SET 2

		क्वार्टी क्रिस्टल का उपयोग करके A3 : Using L and C L और C का उपयोग करना A4 : Improve the property of circuits सर्किट की संपत्ति में सुधार		
		Trade Theory		
29	29	What is the forward voltage drop of single colour Red LED? एकल रंग रेड LED का फॉरवर्ड वोल्टेज ड्रॉप क्या है? A1 : 1.8 V 1.8 V A2 : 2 V 2 V A3 : 2.1 V 2.1 V A4 : 2.2 V 2.2 V	2.0	0.00
		Trade Theory		
30	30	What is the range of photo current for photo transistor BPX 38? फोटो ट्रांजिस्टर BPX38 के लिए फोटो करंट की सीमा क्या है? A1 : 0.1mA to 1.2mA 0.1mA to 1.2mA A2 : 0.2mA to 1.6mA 0.2mA to 1.6mA A3 : 0.3mA to 2.7mA 0.3mA to 2.7mA A4 : 0.4mA to 3.8mA 0.4mA to 3.8mA	2.0	0.00
		Trade Theory		
31	31	What is the type of transistor BPX81? ट्रांजिस्टर BPX81 का प्रकार क्या है? A1 : Uni - Junction transistor यूनी - जंक्शन ट्रांजिस्टर A2 : NPN - Photo transistor NPN - फोटो ट्रांजिस्टर A3 : PNP - Photo transistor PNP - फोटो ट्रांजिस्टर A4 : Audio frequency transistor ऑडियो आवृत्ति ट्रांजिस्टर	2.0	0.00
		Trade Theory		
32	32	Which device is opto-coupled TRIAC? ऑप्टो-युग्मित TRIAC कौन सा डिवाइस है? A1 : BT136	2.0	0.00

SAMPLE QUESTION PAPER SET 2

		BT136 A2 : B3202 B3202 A3 : 2N2648 2N2648 A4 : MOC3020 MOC3020		
		Trade Theory		
33	33	Which electronic device inversely changes its resistance with the amount of light falling on it? कौन सा इलेक्ट्रॉनिक उपकरण अपने प्रतिरोध को बदल देता है जिससे उस पर प्रकाश की मात्रा कम हो जाती है? A1 : Photo diodes फोटो डायोड A2 : Photo resistors फोटो प्रतिरोध A3 : Photo transistors फोटो ट्रांजिस्टर A4 : Photo voltaic cells फोटोवोल्टिक कोशिकाओं	2.0	0.00
		Trade Theory		
34	34	What is the minimum forward current for single colour LEDs? एकल रंग के LED के लिए न्यूनतम अग्रेषित करंट क्या है? A1 : 5 mA 5 mA A2 : 10 mA 10 mA A3 : 20 mA 20 mA A4 : 30 mA 30 mA	2.0	0.00
		Trade Theory		
35	35	What is the typical forward voltage drop of the yellow colour LED? पीले रंग के LED के विशिष्ट फॉरवर्ड वोल्टेज ड्रॉप क्या है? A1 : 2.2 V 2.2 V A2 : 2.1 V 2.1 V A3 : 2 V 2 V A4 : 1.8 V 1.8 V	2.0	0.00
		Trade Theory		
36	36	Which material is used to make photo resistors (LDR)? फोटो रेसिस्टर्स (LDR) बनाने के लिए किस सामग्री का उपयोग किया जाता है?	2.0	0.00

SAMPLE QUESTION PAPER SET 2

		A1 : Silicon सिलिकॉन A2 : Germanium जर्मेनियम A3 : Aluminium अल्युमीनियम A4 : Cadmium sulfide कैडमियम सल्फाइड		
		Trade Theory		
37	37	How the light sensitive photo transistor enclosed inside a tight package is activated? एक तंग पैकेज के अंदर संलग्न प्रकाश संवेदनशील फोटो ट्रांजिस्टर कैसे सक्रिय होता है? A1 : By the bias voltage to the photo transistor फोटो ट्रांजिस्टर के लिए पूर्वाग्रह वोल्टेज द्वारा A2 : By the external signal to the transistor ट्रांजिस्टर के लिए बाहरी संकेत द्वारा A3 : By IR light produced inside the package पैकेज के अंदर उत्पादित आईआर लाइट द्वारा A4 : By the light sensitive receiver outside बाहर प्रकाश संवेदनशील रिसीवर द्वारा	2.0	0.00
		Trade Theory		
38	38	Which measuring instrument is used to check the working condition of a photo resistor (LDR)? फोटो रेज़िस्टर (LDR) की कार्यशील स्थिति की जाँच करने के लिए किस मापक यंत्र का उपयोग किया जाता है? A1 : Oscilloscope आस्टसीलस्कप A2 : Voltmeter वाल्टमीटर A3 : Ohmmeter ओह्ममीटर A4 : Ammeter एम्मिटर	2.0	0.00
		Trade Theory		
39	39	What is the decimal conversion number for the octal number $(2374)_8$? ऑक्टल नंबर के $(2374)_8$ लिए डेसीमल नंबर संख्या क्या है? A1 : $(1266)_{10}$ $(1266)_{10}$ A2 : $(1276)_{10}$ $(1276)_{10}$ A3 : $(1286)_{10}$ $(1286)_{10}$ A4 : $(1296)_{10}$	2.0	0.00

SAMPLE QUESTION PAPER SET 2

		$(1296)_{10}$		
		Trade Theory		
40	40	What is the decimal number for the binary number 0101? बाइनरी नंबर 0101 के लिए डेसीमल नंबर क्या है? A1 : 4 4 A2 : 5 5 A3 : 6 6 A4 : 7 7	2.0	0.00
		Trade Theory		
41	41	What is the digital signal value for the analog signal value 6V? एनालॉग सिग्नल मान 6V के लिए डिजिटल सिग्नल मूल्य क्या है? A1 : 0100 0100 A2 : 0101 0101 A3 : 0110 0110 A4 : 0111 0111	2.0	0.00
		Trade Theory		
42	42	Which logic gate has the following truth table? निम्नलिखित सत्य तालिका किस लॉजिक गेट की है? 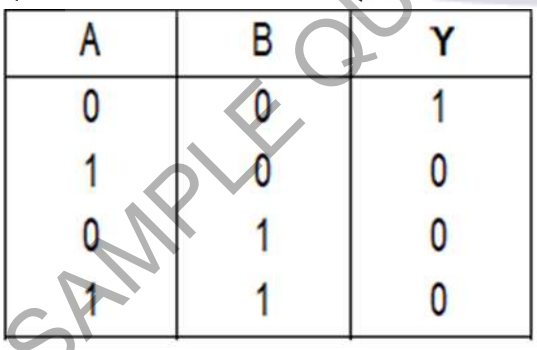 A1 : OR OR A2 : NOR NOR A3 : AND AND A4 : NAND NAND	2.0	0.00
		Trade Theory		

A	B	Y
0	0	1
1	0	0
0	1	0
1	1	0

SAMPLE QUESTION PAPER SET 2

43	43	Which logic gate IC is marked as 'X' in the circuit? सर्किट में किस लॉजिक गेट IC को 'X' के रूप में चिह्नित किया गया है? 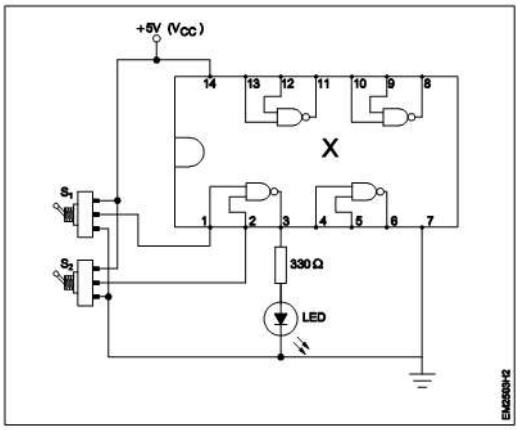 A1 : IC7404 IC7404 A2 : IC7408 IC7408 A3 : IC7400 IC7400 A4 : IC7432 IC7432	2.0	0.00
		Trade Theory		
44	44	What is the type of flip-flop circuit? फ्लिप-फ्लॉप सर्किट का प्रकार क्या है? 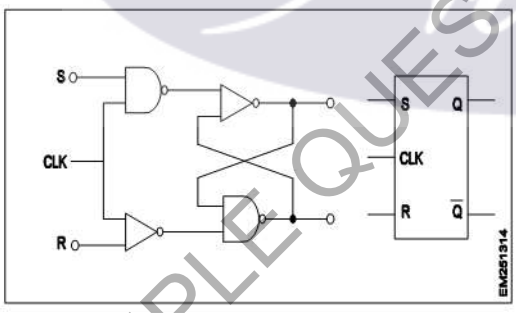 A1 : D flip-flop D फ्लिप-फ्लॉप A2 : T flip-flop T फ्लिप-फ्लॉप A3 : JK flip-flop JK फ्लिप-फ्लॉप A4 : R-S flip-flop R-S फ्लिप-फ्लॉप	2.0	0.00
		Trade Theory		
45	45	What is the propagation delay of the standard TTL chip? TTL चिप का प्रपोगेसन डिले क्या है? A1 : 5 ns	2.0	0.00

SAMPLE QUESTION PAPER SET 2

		5 ns A2 : 8 ns 8 ns A3 : 10 ns 10 ns A4 : 12 ns 12 ns		
		Trade Theory		
46	46	What is the use of flip - flop? फ्लिप - फ्लॉप का उपयोग क्या है? A1 : It stores energy यह ऊर्जा को संग्रहीत करता है A2 : It stores voltage यह वोल्टेज को स्टोर करता है A3 : It stores current यह करंट स्टोर करता है A4 : It stores binary information यह बाइनरी जानकारी संग्रहीत करता है	2.0	0.00
		Trade Theory		
47	47	How many inputs are available in the 7447 BCD-to-seven segment decoder used to drive the LED display? LED डिस्प्ले को चलाने के लिए उपयोग किए जाने वाले 7447 BCD-से-सात सेगमेंट डिकोडर में कितने इनपुट उपलब्ध हैं? A1 : One एक A2 : Four चार A3 : Seven सात A4 : Eight आठ	2.0	0.00
		Trade Theory		
48	48	Which circuits requires the flip - flops for their operation? किस सर्किट को अपने ऑपरेशन के लिए फ्लिप-फ्लॉप की आवश्यकता होती है? A1 : Amplifier circuits एम्पलीफायर सर्किट A2 : Oscillator circuits दोलन सर्किट A3 : Modulator circuits न्यूनाधिक सर्किट A4 : Memory circuits मेमोरी सर्किट	2.0	0.00
		Trade Theory		
49	49	Which pin is marked as the master reset (RST) function in microcontroller IC 8051?	2.0	0.00

SAMPLE QUESTION PAPER SET 2

		माइक्रोकंट्रोलर IC 8051 में किस पिन को मास्टर रीसेट (RST) फ़ंक्शन के रूप में चिह्नित किया गया है? A1: Pin No. 9 Pin No. 9 A2: Pin No. 20 Pin No. 20 A3: Pin No. 30 Pin No. 30 A4: Pin No. 40 Pin No. 40		
		Trade Theory		
50	50	Which circuit uses microcontroller? कौन सा सर्किट माइक्रोकंट्रोलर का उपयोग करता है? A1: Computer कंप्यूटर A2: Multimeter मल्टीमीटर्स A3: Microprocessor माइक्रोप्रोसेसर A4: Embedded system अंत: स्थापित प्रणाली	2.0	0.00
		Employability Skills		
51	51	Fill in the blank with correct word. “They _____ good friends” रिक्त में सही शब्द भरें। “They_____good friends” A1: is is A2: am am A3: are are A4: was was	2.0	0.00
		Employability Skills		
52	52	Fill in the blank with present progressive tense of the verb. “The train _____ through the tunnel” क्रिया के वर्तमान प्रगतिशील काल के साथ रिक्त स्थान भरें। “The train _____ through the tunnel” A1: passed passed A2: is passing is passing A3: had passed had passed A4: was passing	2.0	0.00

SAMPLE QUESTION PAPER SET 2

		was passing		
		Employability Skills		
53	53	Fill in the blank with proper interrogative adjective. _____ are you going? उचित ईंटोरोगेटिव विशेषण के साथ रिक्त स्थान भरें। _____ are you going? A1 : Who Who A2 : Where Where A3 : Which Which A4 : What What	2.0	0.00
		Employability Skills		
54	54	Fill in the blank with proper pronoun. "I made this cake _____" रिक्त स्थान में उचित सर्वनाम के साथ भरें। "I made this cake _____" A1 : myself myself A2 : yourself yourself A3 : himself himself A4 : itself itself	2.0	0.00
		Employability Skills		
55	55	Fill in the blank with proper pronoun. "She made this cake _____" रिक्त स्थान में उचित सर्वनाम के साथ भरें। "She made this cake _____" A1 : itself itself A2 : myself myself A3 : herself herself A4 : himself himself	2.0	0.00
		Employability Skills		
56	56	Fill in the blank with proper reflexive pronoun. "She has hurt_____" रिक्त स्थान में उचित प्रतिवर्ती सर्वनाम के साथ भरें। "She has hurt_____" A1 : myself myself A2 : herself herself A3 : himself	2.0	0.00

SAMPLE QUESTION PAPER SET 2

		himself A4 : itself itself		
		Employability Skills		
57	57	Fill in the blank with suitable adjective for the given sentence “The little girl’s…… eyes revealed her mischief” दिए गए वाक्य के लिए उपयुक्त विशेषण के साथ रिक्त स्थान भरें “The little girl’s…… eyes revealed her mischief” A1 : chubby chubby A2 : weak weak A3 : short sighted short sighted A4 : twinkling twinkling	2.0	0.00
		Employability Skills		
58	58	Fill in the blank with suitable place preposition. “My house is _____ the third floor” उपयुक्त स्थान पूर्वसर्ग के साथ रिक्त स्थान भरें। “My house is _____the third floor” A1 : at at A2 : in in A3 : on on A4 : under under	2.0	0.00
		Employability Skills		
59	59	Fill in the correct question word. “_____ is the speaker at the function?” सही प्रश्न शब्द भरें। “_____is the speaker at the function?” A1 : What What A2 : When When A3 : Why Why A4 : Who Who	2.0	0.00
		Employability Skills		
60	60	Low level language is also called _____. निम्न स्तर की भाषा को _____ भी कहा जाता है A1 : source code सोर्स कोड A2 : middle ware	2.0	0.00

SAMPLE QUESTION PAPER SET 2

		मध्यस्थ A3 : machine language मशीन भाषा A4 : assembly language असेंबली भाषा		
		Employability Skills		
61	61	Pronunciation refers to_____. उच्चारण _____ को संदर्भित करता है A1 : diphthong संयुक्त स्वर A2 : consonant व्यंजन A3 : punctuation विराम चिह्न A4 : production of sound ध्वनि का उत्पादन	2.0	0.00
		Employability Skills		
62	62	Re-arrange the following set of words into meaningful sentence. “teacher / school / worked / she / a / as”. शब्दों के निम्नलिखित सेट को सार्थक वाक्य में फिर से व्यवस्थित करें। “teacher / school / worked / she / a / as” A1 : School worked as a she teacher School worked as a she teacher A2 : She worked as a school teacher She worked as a school teacher A3 : She teacher worked as a school She teacher worked as a school A4 : Worked she as a school teacher Worked she as a school teacher	2.0	0.00
		Employability Skills		
63	63	Rise and fall of pitch of voice is called _____. आवाज की पिच का उठना और गिरना _____ कहलाता है A1 : vowel स्वर A2 : intonation आवाज़ का उतार-चढ़ाव A3 : consonant व्यंजन A4 : pronunciation उच्चारण	2.0	0.00
		Employability Skills		
64	64	The word that expresses a sudden and strong feeling is called _____. वह शब्द जो अचानक और मजबूत भावना व्यक्त करता है उसे _____ कहा जाता है	2.0	0.00

SAMPLE QUESTION PAPER SET 2

		A1: punctuation विराम चिह्न A2: interjection विस्मयादिबोधक A3: conjunction संयोजन के रूप A4: apostrophe एपोसट्राफी		
		Employability Skills		
65	65	When you greet higher official's such as Teacher, Instructor or Supervisor, you should use _____. जब आप शिक्षक, प्रशिक्षक या पर्यवेक्षक जैसे उच्च अधिकारियों का अभिवादन करते हैं, तो आपको _____ का उपयोग करना चाहिए A1: Good morning Good morning A2: Hello Hello A3: Hey Hey A4: Hi Hi	2.0	0.00
		Employability Skills		
66	66	Which is a silent letter in the word "ANSWER"? "ANSWER" शब्द में कौन सा मूक अक्षर है? A1: R R A2: E E A3: S S A4: W W	2.0	0.00
		Employability Skills		
67	67	Which one is a "Do's" of discussion etiquettes? चर्चा के शिष्टाचारों में से कौन सा "Do's" है? A1: Loose your temper अपना आपा खोएं A2: Listen to others दूसरों की सुनें A3: Talk about irrelevant details अप्रासंगिक विवरण के बारे में बात करें A4: Use impolite or rude language अभद्र या अशिष्ट भाषा का उपयोग करें	2.0	0.00
		Employability Skills		

SAMPLE QUESTION PAPER SET 2

68	68	Which one is a “Don’t” of discussion etiquette? चर्चा शिष्टाचार का “Don’t” है? A1 : Be open minded दिमाग खुला रखना A2 : Use moderate tone मध्यम स्वर का प्रयोग करें A3 : Listen to others दूसरों की सुनें A4 : Argue unnecessary अनावश्यक बहस करें	2.0	0.00
		Employability Skills		
69	69	Which one is a brain of computer? कंप्यूटर का मस्तिष्क कौन सा है? A1 : Keyboard कीबोर्ड A2 : CPU सी पी यू A3 : Monitor मॉनिटर A4 : Hard disk हार्ड डिस्क	2.0	0.00
		Employability Skills		
70	70	Which one is an exclamatory sentence? कौन सा विस्मयादिबोधक वाक्य है? A1 : What a beautiful house it is! What a beautiful house it is! A2 : It is a beautiful house. It is a beautiful house. A3 : Is it a beautiful house? Is it a beautiful house? A4 : Your house is beautiful. Your house is beautiful.	2.0	0.00
		Employability Skills		
71	71	Which one is in active voice? सक्रिय आवाज में कौन सा है? A1 : Ram has passed the exam. Ram has passed the exam. A2 : The ball was caught by him. The ball was caught by him. A3 : The book was being read by her. The book was being read by her.	2.0	0.00

SAMPLE QUESTION PAPER SET 2

		A4 : We were driven home by dad. We were driven home by dad.		
		Employability Skills		
72	72	Which one is in passive voice? निष्क्रिय आवाज में कौन सा है? A1 : Mohan is painting a house. Mohan is painting a house. A2 : She was reading a book. She was reading a book. A3 : Her birthday was celebrated by us. Her birthday was celebrated by us. A4 : I have seen that movie. I have seen that movie.	2.0	0.00
		Employability Skills		
73	73	Which one is NOT a conjunction? कौन सा एक संयोजन नहीं है? A1 : And And A2 : Or Or A3 : But But A4 : On On	2.0	0.00
		Employability Skills		
74	74	Which one is NOT a benefit of the role playing? भूमिका निभाने का कौन सा लाभ नहीं है? A1 : Builds confidence आत्मविश्वास पैदा करता है A2 : Develops listening skill सुनने का कौशल विकसित करता है A3 : Develops creative problem-solving skill रचनात्मक समस्या-समाधान कौशल विकसित करता है A4 : Develops boredom बोरियत पैदा करता है	2.0	0.00
		Employability Skills		
75	75	Which one is NOT a vowel? कौन सा स्वर नहीं है? A1 : a a A2 : e e	2.0	0.00

SAMPLE QUESTION PAPER SET 2

		A3: f f A4: i i			

SAMPLE QUESTION PAPER SET 2

Fiber To Home Technician - 6 Months - Set 2

S.No.	Correct Answer Key
1	A3
2	A3
3	A4
4	A3
5	A2
6	A3
7	A2
8	A3
9	A1
10	A4
11	A3
12	A4
13	A2
14	A2
15	A2
16	A2
17	A3
18	A4
19	A2
20	A4
21	A1
22	A2
23	A4
24	A4
25	A4
26	A4
27	A2
28	A2
29	A1
30	A2
31	A2
32	A2
33	A2
34	A3
35	A2
36	A4
37	A4
38	A3

S.No.	Correct Answer Key
39	A2
40	A2
41	A3
42	A2
43	A3
44	A4
45	A3
46	A4
47	A2
48	A4
49	A1
50	A4
51	A3
52	A2
53	A2
54	A1
55	A3
56	A2
57	A4
58	A3
59	A4
60	A3
61	A4
62	A2
63	A2
64	A2
65	A1
66	A4
67	A2
68	A4
69	A2
70	A1
71	A1
72	A3
73	A4
74	A4
75	A3

KEY ANSWER SET 2

Note:
"In case answers found to be inaccurate due to typographical error or any other reason please sent mail to **qbnimigrievance@gmail.com**"