Max Marks : 150

ALL INDIA TRADE TEST - 2024 FOR CRAFSTMEN
TRAINING SCHEME (CTS)
Trade Name: Fiber to Home Technician
Year: 6 Months

Exam Date :
Exam Time :

Note:
1. Tick the correct option out of four alternatives provided
2. All questions carry equal marks (2 Marks each)
3. There is no negative marking

SAMPLE QUESTION PAPER SET 3

Sr. No.	Q ID	Question Body and Alternatives	Marks	Negative Marks
		Trade Theory		
1	1	What is the type of transistor BPX81? ट्रांजिस्टर BPX81 का प्रकार क्या है? A1 : Uni - Junction transistor यूनी - जंक्शन ट्रांजिस्टर A2 : NPN - Photo transistor NPN - फोटो ट्रांजिस्टर A3 : PNP - Photo transistor PNP - फोटो ट्रांजिस्टर A4 : Audio frequency transistor ऑडियो आवृत्ति ट्रांजिस्टर	2.0	0.00
		Trade Theory		
2	2	Which device is opto-coupled TRIAC? ऑप्टो-युग्मित TRIAC कौन सा डिवाइस है? A1 : BT136 BT136 A2 : B3202 B3202 A3 : 2N2648 2N2648 A4 : MOC3020 MOC3020	2.0	0.00
		Trade Theory		
3	3	Which electronic device inversely changes its resistance with the amount of light falling on it? कौन सा इलेक्ट्रॉनिक उपकरण अपने प्रतिरोध को बदल देता है जिससे उस पर प्रकाश की मात्रा कम हो जाती है?	2.0	0.00
		A1 : Photo diodes फोटो डायोड A2 : Photo resistors फोटो प्रतिरोध		

		A3 : Photo transistors फोटो ट्रांजिस्टर A4 : Photo voltaic cells फोटोवोल्टिक कोशिकाओं		
Trade Theory				
4	4	What is the minimum forward current for single colour LEDs? एकल रंग के LED के लिए न्यूनतम अग्रेषित करंट क्या है? A1 : 5 mA 5 mA A2 : 10 mA 10 mA A3 : 20 mA 20 mA A4 : 30 mA 30 mA	2.0	0.00
Trade Theory				
5	5	What is the typical forward voltage drop of the yellow colour LED? पीले रंग के LED के विशिष्ट फॉरवर्ड वोल्टेज ड्रॉप क्या है? A1 : 2.2 V 2.2 V A2 : 2.1 V 2.1 V A3 : 2 V 2 V A4 : 1.8 V 1.8 V	2.0	0.00
Trade Theory				
6	6	Which material is used to make photo resistors (LDR)? फोटो रेसिस्टर्स (LDR) बनाने के लिए किस सामग्री का उपयोग किया जाता है? A1 : Silicon सिलिकॉन A2 : Germanium जर्मेनियम A3 : Aluminium अल्युमीनियम A4 : Cadmium sulfide कैडमियम सल्फाइड	2.0	0.00
Trade Theory				
7	7	How the light sensitive photo transistor enclosed inside a tight package is activated? एक तंग पैकेज के अंदर संलग्न प्रकाश संवेदनशील फोटो ट्रांजिस्टर कैसे सक्रिय होता है? A1 : By the bias voltage to the photo transistor फोटो ट्रांजिस्टर के लिए पूर्वाग्रह वोल्टेज द्वारा	2.0	0.00

SAMPLE QUESTION PAPER SET 3

		A2 : By the external signal to the transistor ट्रांजिस्टर के लिए बाहरी संकेत द्वारा A3 : By IR light produced inside the package पैकेज के अंदर उत्पादित आईआर लाइट द्वारा A4 : By the light sensitive receiver outside बाहर प्रकाश संवेदनशील रिसीवर द्वारा		
		Trade Theory		
8	8	Which measuring instrument is used to check the working condition of a photo resistor (LDR)? फोटो रेज़िस्टर (LDR) की कार्यशील स्थिति की जाँच करने के लिए किस मापक यंत्र का उपयोग किया जाता है? A1 : Oscilloscope आस्टसीलस्कप A2 : Voltmeter वाल्टमीटर A3 : Ohmmeter ओह्ममीटर A4 : Ammeter एम्मिटर	2.0	0.00
		Trade Theory		
9	9	What is the decimal conversion number for the octal number $(2374)_8$? ऑक्टल नंबर के $(2374)_8$ लिए डेसीमल नंबर संख्या क्या है? A1 : $(1266)_{10}$ $(1266)_{10}$ A2 : $(1276)_{10}$ $(1276)_{10}$ A3 : $(1286)_{10}$ $(1286)_{10}$ A4 : $(1296)_{10}$ $(1296)_{10}$	2.0	0.00
		Trade Theory		
10	10	What is the decimal number for the binary number 0101? बाइनरी नंबर 0101 के लिए डेसीमल नंबर क्या है? A1 : 4 4 A2 : 5 5 A3 : 6 6 A4 : 7 7	2.0	0.00
		Trade Theory		
11	11	What is the digital signal value for the analog signal value 6V? एनालॉग सिग्नल मान 6V के लिए डिजिटल सिग्नल मूल्य क्या है?	2.0	0.00

SAMPLE QUESTION PAPER SET 3

		A1 : 0100 0100 A2 : 0101 0101 A3 : 0110 0110 A4 : 0111 0111		
		Trade Theory		
12	12	Which logic gate has the following truth table? निम्नलिखित सत्य तालिका किस लॉजिक गेट की है? 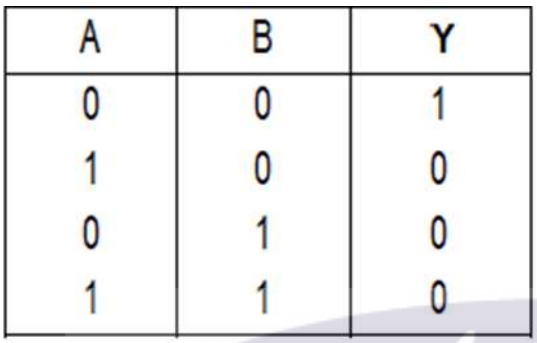 A1 : OR OR A2 : NOR NOR A3 : AND AND A4 : NAND NAND	2.0	0.00
		Trade Theory		
13	13	Which logic gate IC is marked as 'X' in the circuit? सर्किट में किस लॉजिक गेट IC को 'X' के रूप में चिह्नित किया गया है? 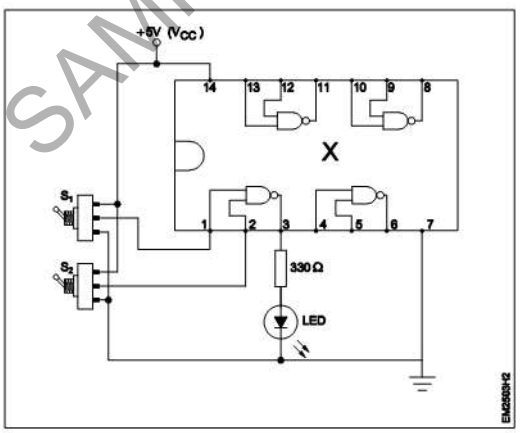 A1 : IC7404 IC7404	2.0	0.00

SAMPLE QUESTION PAPER SET 3

		A2 : IC7408 IC7408 A3 : IC7400 IC7400 A4 : IC7432 IC7432		
		Trade Theory		
14	14	What is the type of flip-flop circuit? फ्लिप-फ्लॉप सर्किट का प्रकार क्या है? 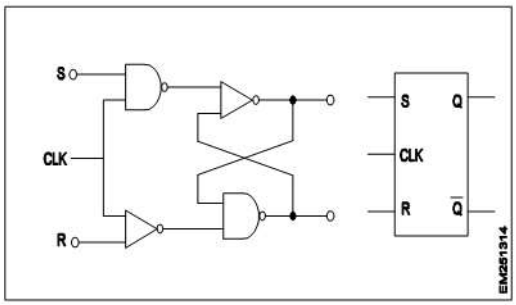 A1 : D flip-flop D फ्लिप-फ्लॉप A2 : T flip-flop T फ्लिप-फ्लॉप A3 : JK flip-flop JK फ्लिप-फ्लॉप A4 : R-S flip-flop R-S फ्लिप-फ्लॉप	2.0	0.00
		Trade Theory		
15	15	What is the propagation delay of the standard TTL chip? TTL चिप का प्रपोगेसन डिले क्या है? A1 : 5 ns 5 ns A2 : 8 ns 8 ns A3 : 10 ns 10 ns A4 : 12 ns 12 ns	2.0	0.00
		Trade Theory		
16	16	What is the use of flip - flop? फ्लिप - फ्लॉप का उपयोग क्या है? A1 : It stores energy यह ऊर्जा को संग्रहीत करता है A2 : It stores voltage यह वोल्टेज को स्टोर करता है	2.0	0.00

SAMPLE QUESTION PAPER SET 3

		A3 : It stores current यह करंट स्टोर करता है A4 : It stores binary information यह बाइनरी जानकारी संग्रहीत करता है		
		Trade Theory		
17	17	How many inputs are available in the 7447 BCD-to-seven segment decoder used to drive the LED display? LED डिस्प्ले को चलाने के लिए उपयोग किए जाने वाले 7447 BCD-से-सात सेगमेंट डिकोडर में कितने इनपुट उपलब्ध हैं? A1 : One एक A2 : Four चार A3 : Seven सात A4 : Eight आठ	2.0	0.00
		Trade Theory		
18	18	Which circuits requires the flip - flops for their operation? किस सर्किट को अपने ऑपरेशन के लिए फ्लिप-फ्लॉप की आवश्यकता होती है? A1 : Amplifier circuits एम्पलीफायर सर्किट A2 : Oscillator circuits दोलन सर्किट A3 : Modulator circuits न्यूनाधिक सर्किट A4 : Memory circuits मेमोरी सर्किट	2.0	0.00
		Trade Theory		
19	19	Which pin is marked as the master reset (RST) function in microcontroller IC 8051? माइक्रोकंट्रोलर IC 8051 में किस पिन को मास्टर रीसेट (RST) फ़ंक्शन के रूप में चिह्नित किया गया है? A1 : Pin No. 9 Pin No. 9 A2 : Pin No. 20 Pin No. 20 A3 : Pin No. 30 Pin No. 30 A4 : Pin No. 40 Pin No. 40	2.0	0.00
		Trade Theory		
20	20	Which circuit uses microcontroller? कौन सा सर्किट माइक्रोकंट्रोलर का उपयोग करता है? A1 : Computer	2.0	0.00

SAMPLE QUESTION PAPER SET 3

		कंप्यूटर A2 : Multimeter मल्टीमीटर्स A3 : Microprocessor माइक्रोप्रोसेसर A4 : Embedded system अंत: स्थापित प्रणाली		
		Trade Theory		
21	21	What is the name of device marked 'X'? X' चिह्नित डिवाइस का नाम क्या है? 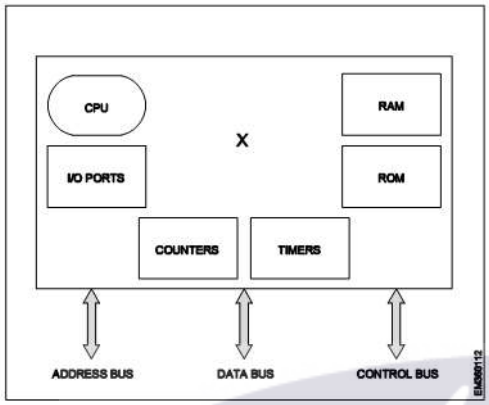 A1 : Computer कंप्यूटर A2 : Microcontroller माइक्रोकंट्रोलर A3 : Microprocessor माइक्रोप्रोसेसर A4 : Traffic light control यातायात प्रकाश नियंत्रण	2.0	0.00
		Trade Theory		
22	22	Which electronic component is connected in pin number 18 and 19 of the IC 8051 microcontroller? IC 8051 माइक्रोकंट्रोलर के पिन नंबर 18 और 19 में कौन सा इलेक्ट्रॉनिक घटक जुड़ा हुआ है? A1 : Sensor सेंसर A2 : Crystal क्रिस्टल A3 : Resistor रोकनेवाला A4 : Zener diode ज़ेनर डायोड	2.0	0.00
		Trade Theory		
23	23	Which is the timer input frequency for the 8051 microcontroller running at 12 MHz? 12 MHz पर चलने वाले 8051 माइक्रोकंट्रोलर के लिए टाइमर इनपुट आवृत्ति कौन सी है?	2.0	0.00

SAMPLE QUESTION PAPER SET 3

		A1 : 1 MHz 1 MHz A2 : 2 MHz 2 MHz A3 : 3 MHz 3 MHz A4 : 4 MHz 4 MHz		
Trade Theory				
24	24	What is the name of the section marked ‘X’ in the digital communication system? खंड डिजिटल संचार प्रणाली में चिह्नित 'X' भाग का नाम क्या है? 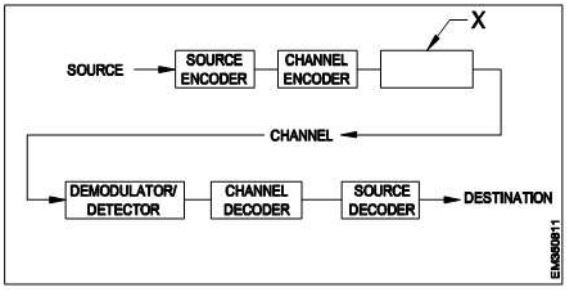 A1 : Amplifier एम्पलीफायर A2 : Modulator न्यूनाधिक/मोडलेटर A3 : Rectifier रेक्टिफिएर A4 : Multiplexer बहुसंकेतक/मल्टीप्लेक्सर	2.0	0.00
Trade Theory				
25	25	What is the name of the signal used in digital modulation? अंकीय अधिमिश्रण में इस्तेमाल संकेत के नाम क्या है? 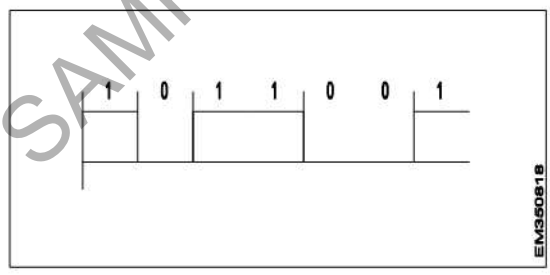 A1 : ASK signal ASK सिगनल A2 : PSK signal PSK सिगनल A3 : FSK signal	2.0	0.00

SAMPLE QUESTION PAPER SET 3

FSK सिगनल।

A4 : QAM signal

QAM सिगनल

		Trade Theory		
26	26	Which types of modulation techniques is used to produce the wave form? तरंग रूप का निर्माण करने के लिए किस प्रकार की मॉड्यूलेशन तकनीकों का उपयोग किया जाता है? 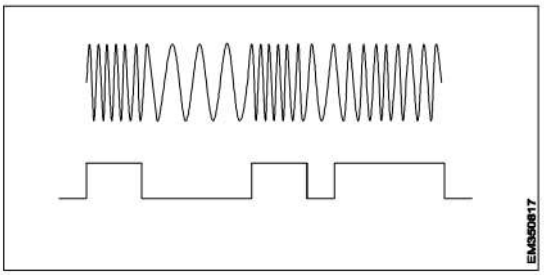 A1 : PSK PSK A2 : ASK ASK A3 : FSK FSK A4 : QAM QAM	2.0	0.00
		Trade Theory		
27	27	Which circuit is used to process the demodulation of Amplitude modulated signal? एम्प्लिट्यूड मॉड्यूलेट सिग्नल के डिमोड्यूलेशन को संसाधित करने के लिए किस सर्किट का उपयोग किया जाता है? A1 : Ratio detector रेशो डिटेक्टर A2 : Slope detector स्लोप डिटेक्टर A3 : Envelope detector एनवेलप डिटेक्टर A4 : Quadrature detector द्विघात/Quadrature डिटेक्टर	2.0	0.00
		Trade Theory		
28	28	What is the effect of increasing the modulation depth to 100% in Amplitude modulation process? आयाम मॉडुलन प्रक्रिया में मॉडुलन की गहराई को 100% तक बढ़ाने का क्या प्रभाव है? A1 : No modulation नो मॉडुलेशन A2 : Over modulation मॉडुलेशन से अधिक A3 : Low-level modulation निम्न स्तर के मॉडुलेशन	2.0	0.00

SAMPLE QUESTION PAPER SET 3

		A4 : Reduce distortion and interference विरूपण और हस्तक्षेप को कम		
		Trade Theory		
29	29	What is the name of block diagram? ब्लॉक आरेख का नाम क्या है? 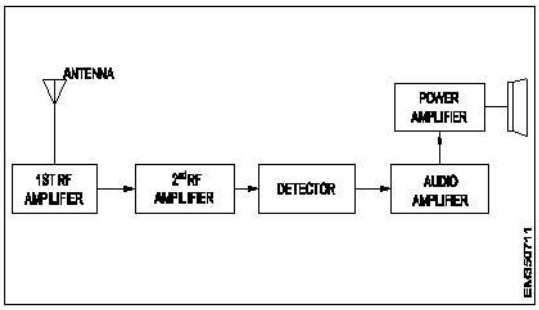 A1 : TRF receiver TRF रिसीवर A2 : FM receiver FM रिसीवर A3 : Satellite receiver उपग्रह पकड़नेवाला A4 : Superheterodyne receiver सुपरहेट्रोडाइन रिसीवर	2.0	0.00
		Trade Theory		
30	30	What is the effect on the AM transmitter output if the modulation index value exceeds unity? मॉड्यूलेशन इंडेक्स वैल्यू यूनिटी से अधिक होने पर AM ट्रांसमीटर आउटपुट पर क्या प्रभाव पड़ता है? A1 : Output increases आउटपुट बढ़ जाती है A2 : Weak signal कमजोर संकेत A3 : No signal output कोई संकेत उत्पादन नहीं A4 : Produces erroneous distortion गलत विरूपण का उत्पादन	2.0	0.00
		Trade Theory		
31	31	What is the range of frequency for short wave (SW) band? शॉर्ट वेव (SW) बैंड के लिए आवृत्ति की सीमा क्या है? A1 : 550 KHz to 1650 KHz 550 KHz to 1650 KHz A2 : 3 MHz to 30 MHz 3 MHz to 30 MHz A3 : 30 MHz to 100 MHz 30 MHz to 100 MHz A4 : 200 MHz to 300 MHz	2.0	0.00

SAMPLE QUESTION PAPER SET 3

		200 MHz to 300 MHz		
		Trade Theory		
32	32	What is the range of frequency for Medium Wave (MW) in AM broadcasting? AM प्रसारण मध्यम वेव (मेगावाट) के लिए आवृत्ति की सीमा क्या है? A1 : 20 Hz to 20 KHz 20 Hz to 20 KHz A2 : 452 Hz to 456 KHz 452 Hz to 456 KHz A3 : 530 Hz to 1650 KHz 530 Hz to 1650 KHz A4 : 3 MHz to 26 MHz 3 MHz to 26 MHz	2.0	0.00
		Trade Theory		
33	33	Which instrument is necessary to align the FM detector in receiver circuit? कौन सा साधन रिसीवर सर्किट में FM डिटेक्टर संरेखित करने के लिए आवश्यक है? A1 : Ammeter एम्मिटर A2 : Voltmeter वाल्टमीटर A3 : Distortion Analyser विरूपण विश्लेषक A4 : Ohmmeter ohm मीटर	2.0	0.00
		Trade Theory		
34	34	What is the standard range of optical fiber cable diameter in mm? mm में ऑप्टिकल फाइबर केबल व्यास की मानक सीमा क्या है A1 : 0.01 mm to 0.1 mm 0.01 mm to 0.1 mm A2 : 0.1 mm to 0.2 mm 0.1 mm to 0.2 mm A3 : 0.25 mm to 0.5 mm 0.25 mm to 0.5 mm A4 : 0.5 mm to 1.5 mm 0.5 mm to 1.5 mm	2.0	0.00
		Trade Theory		
35	35	What is the core diameter size of single mode optical fiber? एकल मोड ऑप्टिकल फाइबर का मुख्य व्यास आकार क्या है? A1 : 3.25 X 10^{3} inches 3.25 X 10^{3} inches A2 : 3.5 X 10^{-4} inches 3.5 X 10^{-4} inches A3 : 3.5 X 10^{-6} inches	2.0	0.00

SAMPLE QUESTION PAPER SET 3

		3.5×10^{-6} inches A4 : 3.8×10^{-3} inches 3.8×10^{-3} inches		
		Trade Theory		
36	36	Which light source is used to convert the electrical signal in the fiber optic communication? फाइबर ऑप्टिक संचार में विद्युत संकेत को परिवर्तित करने के लिए किस प्रकाश स्रोत का उपयोग किया जाता है? A1 : Opto coupler ऑप्टो कपलर A2 : Photo diode फोटो डायोड A3 : Photo transistor फोटो ट्रांजिस्टर A4 : Light emitting diode लाइट एमिटिंग डायोड	2.0	0.00
		Trade Theory		
37	37	What is the name of optical fiber cable part marked 'X'? ऑप्टिकल फाइबर केबल भाग? X 'का नाम क्या है? 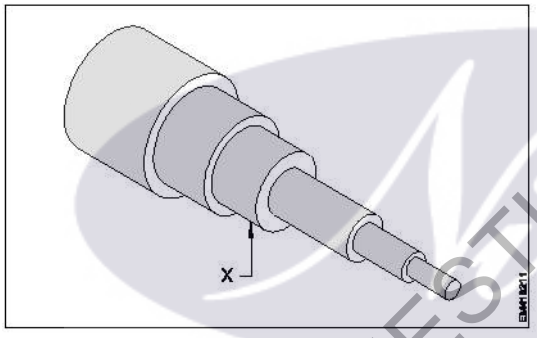 A1 : Core कोर A2 : Cladding क्लैडिंग A3 : Buffer jacket बफर जैकेट A4 : Strength member शक्ति सदस्य	2.0	0.00
		Trade Theory		
38	38	What is the name of part marked 'X' in the multi mode optical fiber cable? मल्टी मोड ऑप्टिकल फाइबर केबल में 'X' के रूप में चिह्नित भाग का नाम क्या है?	2.0	0.00

SAMPLE QUESTION PAPER SET 3

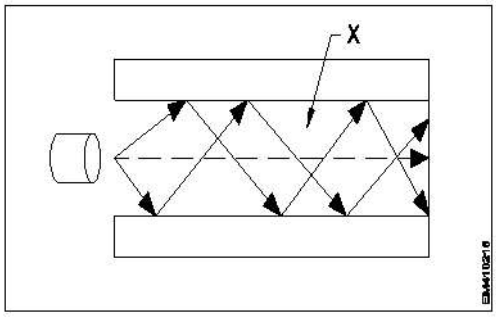

A1 : Core

कोर

A2 : Cladding

क्लैडिंग

A3 : Buffer jacket

बफर जैकेट

A4 : Strength member

शक्ति सदस्य

		Trade Theory		
39	39	What is the name of the bouncing back effect of light rays from a shiny surface? चमकदार सतह से प्रकाश किरणों के बाउंसिंग बैक इफ़ेक्ट का क्या नाम है?	2.0	0.00

A1 : Converging

धर्मान्तरित

A2 : Diverging

विचलन

A3 : Reflection

प्रतिबिंब

A4 : Refraction

अपवर्तन

		Trade Theory		
40	40	Which electronic device is used to convert the signal at receiving terminal of fiber optic communication channel? फाइबर ऑप्टिक संचार चैनल के टर्मिनलपर सिग्नल को परिवर्तित करने के लिए किस इलेक्ट्रॉनिक उपकरण का उपयोग किया जाता है?	2.0	0.00

A1 : Opto coupler

ऑप्टो कपलर

A2 : Opto isolator

ऑप्टो आइसोलेटर

A3 : Photo detector

फोटो डिटेक्टर

A4 : Light emitting diode

लाइट एमिटिंग डायोड

		Trade Theory		
41	41	What is the effect on the angle of incidence of light is made greater than the critical angle? यदि प्रकाश का क्रिटिकल कोण एंगल ऑफ इन्सिडेन्स से अधिक हो तो इसका क्या प्रभाब पड़ता है?	2.0	0.00

SAMPLE QUESTION PAPER SET 3

		A1 : Light stops प्रकाश बंद हो जाता है A2 : Reflection occurs परावर्तन होता है A3 : Refraction occurs अपवर्तन होता है A4 : Light passes directly प्रकाश सीधे गुजरता है		
Trade Theory				
42	42	What is the wavelength of visible light spectrum? दृश्यमान प्रकाश स्पेक्ट्रम की तरंग दैर्ध्य क्या है? A1 : 200 to 250 nano meter 200 to 250 nano meter A2 : 250 to 380 nano meter 250 to 380 nano meter A3 : 380 to 750 nano meter 380 to 750 nano meter A4 : 750 to 980 nano meter 750 to 980 nano meter	2.0	0.00
Trade Theory				
43	43	Which technology has replaced the copper wire in the core communication networks? कोर संचार नेटवर्क में तांबे के तार की जगह किस तकनीक ने ले ली है? A1 : Satellite communication सैटेलाइट संचार A2 : Radio wave communication रेडियो तरंग संचार A3 : Micro wave communication माइक्रो तरंग संचार A4 : Optical fiber communication ऑप्टिकल फाइबर संचार	2.0	0.00
Trade Theory				
44	44	What is the frequency of sine wave signal taken from function generator to use OFC trainer kit? OFC ट्रेनर किट का उपयोग करने के लिए फ़ंक्शन जनरेटर से साइन वेव सिग्नल की आवृत्ति क्या है? A1 : 1 KHz 1 KHz A2 : 10 KHz 10 KHz A3 : 100 KHz 100 KHz A4 : 1 MHz 1 MHz	2.0	0.00
Trade Theory				

SAMPLE QUESTION PAPER SET 3

45	45	Which device is used as the light source for short distance and low data rate applications in fiber optic communication? फाइबर ऑप्टिक संचार में कम दूरी और कम डेटा दर अनुप्रयोगों के लिए प्रकाश स्रोत के रूप में किस उपकरण का उपयोग किया जाता है? A1: Tunnel diode सुरंग डायोड A2: Photo diode फोटो डायोड A3: Schottky diode Schottky डायोड A4: Light emitting diode लाइट एमिटिंग डायोड	2.0	0.00
Trade Theory				
46	46	Which device is used as the light source for long distance and high data rate applications in fiber optic communication? फाइबर ऑप्टिक संचार में लंबी दूरी और उच्च डेटा दर अनुप्रयोगों के लिए प्रकाश स्रोत के रूप में किस उपकरण का उपयोग किया जाता है? A1: PIN diode पिन डायोड A2: Photo diode फोटो डायोड A3: Laser diode लेजर डायोड A4: Light emitting diode लाइट एमिटिंग डायोड	2.0	0.00
Trade Theory				
47	47	Which colour is coated on the outer jacket of fiber optic cable to identify the single mode application? एकल मोड एप्लिकेशन की पहचान करने के लिए फाइबर ऑप्टिक केबल के बाहरी जैकेट पर कौन सा रंग लेपित है? A1: Red लाल A2: Orange नारंगी A3: Yellow पीला A4: Dark brown गहरा भूरा	2.0	0.00
Trade Theory				
48	48	Which optical fibre is best suited for local area network applications? स्थानीय क्षेत्र नेटवर्क अनुप्रयोगों के लिए कौन सा ऑप्टिकल फाइबर सबसे उपयुक्त है? A1: Single mode fiber सिंगल मोड फाइबर A2: Multi mode fiber मल्टी मोड फाइबर A3: Step index fiber स्टेप इंडेक्स फाइबर	2.0	0.00

SAMPLE QUESTION PAPER SET 3

		A4 : Graded index fiber ग्रेडेड इंडेक्स फाइबर		
		Trade Theory		
49	49	What is the full form of OTDR? OTDR का पूर्ण रूप क्या है? A1 : Optical Time Domain Resolves Optical Time Domain Resolves A2 : Optical Time Domain Reflectometer Optical Time Domain Reflectometer A3 : Optical Time Domain Reflector Optical Time Domain Reflector A4 : Optical Time Domain Refractor Optical Time Domain Refractor	2.0	0.00
		Trade Theory		
50	50	Which parameter makes the fiber optic communication is the perfect choice for transmitting broad band signals? फाइबर ऑप्टिक संचार ब्रॉड बैंड संकेतों को प्रसारित करने के लिए सही विकल्प है इसे कौन सा पैरामीटर ऐसा बनाता है A1 : Lower line loss लोअर लाइन लॉस A2 : Wider bandwidth वाइडर बैंडविड्थ A3 : Low maintenance कम रखरखाव A4 : Environment immunity पर्यावरण उन्मुक्ति	2.0	0.00
		Employability Skills		
51	51	Which one of the following is a good office etiquette? निम्नलिखित में से कौन सा एक अच्छा कार्यालय शिष्टाचार है? A1 : One should dress formally एक को औपचारिक रूप से पोशाक पहननी चाहिए A2 : One should not be punctual to work काम के लिए समय का पाबंद नहीं होना चाहिए A3 : One should have fancy mobile ring tone एक के पास फैंसी मोबाइल रिंग टोन होना चाहिए A4 : One should litter one's work place व्यक्ति को अपने काम के स्थान पर कूड़ा डालना चाहिए	2.0	0.00
		Employability Skills		
52	52	Word that is pronounced the same as another word but differs in meaning is called _____ वह शब्द जो किसी दूसरे शब्द के समान होता है, लेकिन अर्थ में भिन्न होता है, जिसे _____ कहा जाता है A1 : homophone होमोफ़ोन A2 : homograph	2.0	0.00

SAMPLE QUESTION PAPER SET 3

		होमोग्रफ़ A3 : diphthong संयुक्त स्वर A4 : syllable शब्दांश		
		Employability Skills		
53	53	_____ can help me learn English. _____ मुझे अंग्रेजी सीखने में मदद कर सकता है। A1 : dedication निष्ठा A2 : fear डर A3 : anger क्रोध A4 : shyness शर्म	2.0	0.00
		Employability Skills		
54	54	Which punctuation mark should be used in the following sentence? Is there any site engineer here निम्नलिखित वाक्य में किस विराम चिह्न का प्रयोग किया जाना चाहिए? Is there any site engineer here A1 : ? (question mark) ? (question mark) A2 : , (comma) , (comma) A3 : . (full stop) . (full stop) A4 : ! (exclamation) ! (exclamation)	2.0	0.00
		Employability Skills		
55	55	When is capital letter used? बड़े अक्षर का प्रयोग कब किया जाता है? A1 : Beginning of a sentence एक वाक्य की शुरुआत A2 : Names of persons व्यक्तियों के नाम A3 : Names of places स्थानों के नाम A4 : All the above सब से ऊपर	2.0	0.00
		Employability Skills		
56	56	Which one of the following is a describing word? निम्नलिखित में से कौन-सा एक वर्णनात्मक शब्द है?	2.0	0.00

SAMPLE QUESTION PAPER SET 3

		A1 : eat खाना खा लो A2 : repair मरम्मत A3 : hot गरम A4 : soup शोरबा		
		Employability Skills		
57	57	When someone says 'Thank you' we should reply and say _____. जब कोई 'Thank you (धन्यवाद)' कहता है तो हमें जवाब देना चाहिए और _____ कहना चाहिए। A1 : Thank you. शुक्रिया A2 : You're welcome. आपका स्वागत है A3 : Bye-bye बाई-बाई A4 : How are you? आप कैसे हैं?	2.0	0.00
		Employability Skills		
58	58	Choose the odd word. odd (विषम) शब्द चुनें। A1 : please please A2 : sorry sorry A3 : paper paper A4 : thanks thanks	2.0	0.00
		Employability Skills		
59	59	I am a welder. I work with _____ मैं एक वेल्डर हूँ। मैं _____ साथ कार्य करता हूँ । A1 : nail polish नेल पॉलिश A2 : robots रोबोटों A3 : welding tools वेल्डिंग उपकरण A4 : laptops लैपटॉप	2.0	0.00

SAMPLE QUESTION PAPER SET 3

		Employability Skills		
60	60	Today's weather is going to be _____. आज का मौसम _____ होने जा रहा है। A1: Hopeful आशापूर्ण A2: Warm गरम A3: Blue नीला A4: Urgent बहुत ज़रूरी	2.0	0.00
		Employability Skills		
61	61	The word 'when' denotes _____ शब्द 'when (जब)' _____ को दर्शाता है A1: place स्थान A2: thing चीज़ A3: person व्यक्ति A4: time समय	2.0	0.00
		Employability Skills		
62	62	Rahul enjoys _____ with his pet dog. राहुल को अपने पालतू कुत्ते के साथ _____ में मजा आता है। A1: playing खेलने A2: writing लिखने A3: doing करने A4: washing धुलाने	2.0	0.00
		Employability Skills		
63	63	Having a clear idea of our personality including strengths, weaknesses, thoughts, beliefs, motivation, values etc is called _____. हमारे व्यक्तित्व का स्पष्ट विचार रखने को ताकत, कमजोरियों, विचारों, विश्वासों, प्रेरणा, मूल्यों आदि सहित को _____ कहा जाता है। A1: Belief विश्वास A2: Self Awareness आत्म जागरूकता	2.0	0.00

SAMPLE QUESTION PAPER SET 3

		A3: Myth मिथ A4: Threat धमकी		
		Employability Skills		
64	64	_____ are the abilities and qualities you have as a person that helps you grow well in life and career. _____ एक व्यक्ति के रूप में आपके पास मौजूद क्षमताएं और गुण हैं जो आपको जीवन और करियर में अच्छी तरह से बढ़ने में मदद करते हैं। A1: Personal Strengths व्यक्तिगत ताक़त A2: Personal weaknesses व्यक्तिगत कमजोरियां A3: Opportunities मौके A4: Threats धमकी	2.0	0.00
		Employability Skills		
65	65	_____ are the qualities that are considered negative, and need to be worked on. _____ ऐसे गुण हैं जिन्हें नकारात्मक माना जाता है और जिन पर काम करने की आवश्यकता है। A1: Personal Strengths व्यक्तिगत ताक़त A2: Personal weaknesses व्यक्तिगत कमजोरियां A3: Opportunities मौके A4: Threats धमकी	2.0	0.00
		Employability Skills		
66	66	Which of the following is an example of personal weakness? व्यक्तिगत कमजोरी का उदाहरण निम्नलिखित में से कौन सी है? A1: Confidence आत्मविश्वास A2: Being lazy आलसी होना A3: Hard working मेहनती A4: Active सक्रिय	2.0	0.00
		Employability Skills		
67	67	Goals are of 2 types _____ लक्ष्य 2 प्रकार के होते हैं:	2.0	0.00

SAMPLE QUESTION PAPER SET 3

		A1: Good and bad goals अच्छे और बुरे लक्ष्य A2: Long-term and short-term goals दीर्घकालिक और अल्पकालिक लक्ष्य A3: Rich and poor goals अमीर और गरीब लक्ष्य A4: Fixed-term and non-fixed term goals निश्चित अवधि और गैर-निश्चित अवधि के लक्ष्य		
		Employability Skills		
68	68	What is stress? तनाव क्या है? A1: Feeling of joy आनंद की अनुभूति A2: Feeling of surprise आश्चर्य की अनुभूति A3: Feeling of delight आनंद की अनुभूति A4: Feeling of frustration / disappointment निराशा / निराशा की भावना	2.0	0.00
		Employability Skills		
69	69	Which of these is a sign of good stress? अच्छे तनाव का संकेत इनमें से कौन सा है? A1: It prevents you from pursuing your goals. यह आपको अपने लक्ष्यों का पीछा करने से रोकता है। A2: It makes you doubt yourself. यह आपको खुद पर शक करता है। A3: Does not lead to long-term tension, loss of sleep. लंबे समय तक तनाव, नींद की कमी नहीं होती है। A4: Makes you physically ill or causes pain. आपको शारीरिक रूप से बीमार बनाता है या दर्द का कारण बनता है।	2.0	0.00
		Employability Skills		
70	70	An activity that stops or reduces stress is called a stress buster. Which of the following according to you is not a stress buster? एक गतिविधि जो तनाव को रोकती है या कम करती है उसे स्ट्रेस बस्टर कहा जाता है। आपके अनुसार निम्नलिखित में से कौन एक स्ट्रेस बस्टर नहीं है? A1: Spending long hours thinking about the problem. लंबे समय तक समस्या के बारे में सोचते रहना। A2: Going to bed on time. समय पर बिस्तर जाना A3: Listening to music. संगीत सुनना A4: Gardening	2.0	0.00

SAMPLE QUESTION PAPER SET 3

		बागवानी		
		Employability Skills		
71	71	What is mindfulness? माइंडफुलनेस क्या है? A1 : It is the technique of not minding anything. यह किसी भी चीज पर ध्यान न देने की तकनीक है। A2 : It is about sharpening your brain. यह आपके दिमाग को तेज करने के बारे में है। A3 : It is the ability to be fully present in a moment. यह एक पल में पूरी तरह से उपस्थित होने की क्षमता है। A4 : It is the word used to describe people who are full of thoughts. यह उन लोगों का वर्णन करने के लिए इस्तेमाल किया जाने वाला शब्द है जो विचारों से भरे हुए हैं।	2.0	0.00
		Employability Skills		
72	72	Which of the following is true about stress? तनाव के बारे में सही निम्नलिखित में से कौन सी है? A1 : Stress can be managed तनाव को प्रबंधित किया जा सकता है A2 : Stress cannot be controlled तनाव को नियंत्रित नहीं किया जा सकता A3 : Stress can not be decreased तनाव कम नहीं हो सकता A4 : All of the above ऊपर के सभी	2.0	0.00
		Employability Skills		
73	73	Which of the following statements is true? निम्नलिखित में से कौन से वतव्य विवरण सत्य हैं? A1 : Only experts can solve any problem किसी भी समस्या का समाधान केवल विशेषज्ञ ही कर सकते हैं A2 : The more problems you solve, the better you will get at problem solving! आप जितनी अधिक समस्याओं का समाधान करेंगे, समस्या को सुलझाने में आप उतने ही बेहतर होंगे! A3 : We need to pursue a course to even solve a simple problem हमें एक साधारण समस्या को हल करने के लिए भी एक कोर्स करने की आवश्यकता है A4 : It is not important to solve any problem किसी भी समस्या का समाधान जरूरी नहीं है	2.0	0.00
		Employability Skills		
74	74	Which of these should be considered while making decisions? निर्णय लेते समय इनमें से किस पर विचार किया जाना चाहिए? A1 : Your mood तुम्हारा मिज़ाज A2 : The choices of your friends आपके दोस्तों की पसंद	2.0	0.00

SAMPLE QUESTION PAPER SET 3

		A3 : The rules of your community आपके समुदाय के नियम A4 : Your personal priorities. आपकी व्यक्तिगत प्राथमिकताएं।		
Employability Skills				
75	75	Which of these is the full form of SWOT? इनमें से कौन SWOT का पूर्ण रूप है? A1 : Special Wellness Organization Theme Special Wellness Organization Theme A2 : Speak Work Openly Together Speak Work Openly Together A3 : Strong World Olympic Team Strong World Olympic Team A4 : Strength Weakness Opportunity Threat Strength Weakness Opportunity Threat	2.0	0.00

SAMPLE QUESTION PAPER SET 3

Fiber to Home Technician - 6 Months - Set 3

S.No.	Correct Answer Key
1	A2
2	A2
3	A2
4	A3
5	A2
6	A4
7	A4
8	A3
9	A2
10	A2
11	A3
12	A2
13	A3
14	A4
15	A3
16	A4
17	A2
18	A4
19	A1
20	A4
21	A2
22	A2
23	A1
24	A2
25	A2
26	A3
27	A3
28	A2
29	A1
30	A4
31	A2
32	A3
33	A3
34	A3
35	A2
36	A4
37	A3
38	A1

S.No.	Correct Answer Key
39	A3
40	A3
41	A2
42	A3
43	A4
44	A1
45	A4
46	A3
47	A3
48	A4
49	A2
50	A2
51	A1
52	A1
53	A1
54	A1
55	A4
56	A3
57	A2
58	A3
59	A3
60	A2
61	A4
62	A1
63	A2
64	A1
65	A2
66	A2
67	A2
68	A4
69	A3
70	A1
71	A3
72	A1
73	A2
74	A4
75	A4

KEY ANSWER SET 3

Note:
"In case answers found to be inaccurate due to typographical error or any other reason please sent mail to **qbnimigrievance@gmail.com**"