Max Marks : 150

ALL INDIA TRADE TEST - 2024 FOR CRAFSTMEN TRAINING SCHEME (CTS)
Trade Name: Maintenance Mechanic (Chemical Plant)
Year: 1st Year

Exam Date :
Exam Time :

Note:
1. Tick the correct option out of four alternatives provided
2. All questions carry equal marks (2 Marks each)
3. There is no negative marking

SAMPLE QUESTION PAPER SET 1

Sr. No.	Q ID	Question Body and Alternatives	Marks	Negative Marks
		Trade Theory		
1	1	What is the mandatory symbol? अनिवार्य प्रतीक क्या है? 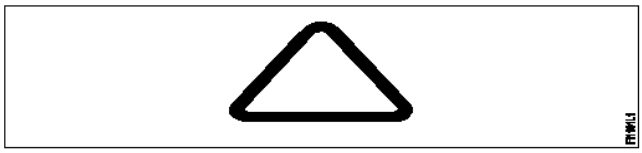 A1 : Stop रुकें A2 : Give way रास्ता दें A3 : Guarded पहरा A4 : Unguarded बेपनाह	2.0	0.00
		Trade Theory		
2	2	How to stop bleeding of injured person? घायल व्यक्ति के रक्तस्राव को कैसे रोकें? A1 : Tie bandage पट्टी बाँधना A2 : Apply oinment मरहम लगाओ A3 : Apply tincture over the wound घाव पर टिंचर लगाएं A4 : Apply pressure over the wound घाव पर दबाव डालें	2.0	0.00
		Trade Theory		
3	3	What are the three factors causes fire? आग लगने के तीन कारक क्या हैं? A1 : Fuel, Heat, Oxygen ईंधन, गर्मी, ऑक्सीजन A2 : Oxygen, Fuel, Nitrogen ऑक्सीजन, ईंधन, नाइट्रोजन	2.0	0.00

		A3 : Heat, Nitrogen, Oxygen हीट, नाइट्रोजन, ऑक्सीजन A4 : Fuel, Carbon-dioxide, Heat ईंधन, कार्बन-डाइऑक्साइड, हीट		
		Trade Theory		
4	4	Which fire extinguisher is used for flammable and running liquid fire? ज्वलनशील और चलने वाली तरल आग के लिए किस अग्निशामक यंत्र का उपयोग किया जाता है? A1 : Foam extinguisher फोम बुझाने वाला यंत्र A2 : Halon extinguisher हेलन बुझाने का यंत्र A3 : Dry powder extinguisher सूखा पाउडर बुझाने वाला A4 : Carbondioxide (CO_2) extinguisher कार्बोंडाईऑक्साइड (CO_2) बुझाने वाला	2.0	0.00
		Trade Theory		
5	5	What is the point angle of scriber? स्क्राइबर का बिंदु कोण क्या है? A1 : 5° to 10° 5° to 10° A2 : 12° to 15° 12° to 15° A3 : 30° to 45° 30° to 45° A4 : 60° to 70° 60° to 70°	2.0	0.00
		Trade Theory		
6	6	What is the use of hand vice? हैंड वाइस का उपयोग क्या है? A1 : Fixing heavy jobs फिक्सिंग हैवी जाब A2 : Tightening nuts and Bolts नट और बोल्ट कसने A3 : Holding round jobs राउंड जाब पकड़ना A4 : Holding small objects स्माल जाब पकड़ना	2.0	0.00
		Trade Theory		
7	7	Which gauge is used for measuring step, depth of blind hole? स्टेप को मापने के लिए, अंधे छेद की गहराई के लिए किस गेज का उपयोग किया जाता है? A1 : Vernier depth gauge वर्नियर डेप्थ गेज A2 : Feeler gauge फीलर गेज A3 : Slip gauge	2.0	0.00

SAMPLE QUESTION PAPER SET 1

		स्लिप गेज A4 : Outside micrometer माइक्रोमीटर के बाहर		
		Trade Theory		
8	8	What is the point angle of twist drill? मोड़ ड्रिल का बिंदु कोण क्या है? A1 : 135° 135° A2 : 118° 118° A3 : 90° 90° A4 : 60° 60°	2.0	0.00
		Trade Theory		
9	9	Which operation is used to enlarge the beveling the end of existing hole? मौजूदा छेद के अंत में बेवलिंग को बड़ा करने के लिए किस ऑपरेशन का उपयोग किया जाता है? A1 : Spot facing स्पॉट फेसिंग A2 : Boring बोरिंग A3 : Counter boring काउंटर बोरिंग A4 : Counter sinking काउंटर सिंकिंग	2.0	0.00
		Trade Theory		
10	10	Which thread is used on mechanical jack? मैकेनिकल जैक पर किस थ्रेड का उपयोग किया जाता है? A1 : Acme एक्मे A2 : Square वर्ग A3 : Buttress बटरेस A4 : B.S.F. B.S.F.	2.0	0.00
		Trade Theory		
11	11	What is the use of vice clamp? वाइस क्लैंप का उपयोग क्या है? A1 : Protect the finished surfaces of the job जाब की तैयार सतहों को सुरक्षित रखें A2 : Hold the job firmly जाब को दृढ़ता से पकड़ें A3 : Protect the file फ़ाइल को सुरक्षित रखें	2.0	0.00

SAMPLE QUESTION PAPER SET 1

		A4 : Protect the serrated jaws of the vice उपाध्यक्ष के दाँतेदार जबड़े को सुरक्षित रखें		
		Trade Theory		
12	12	What is full form of PPE? PPE का पूर्ण नाम क्या है ? A1 : Personal Protective Equipment Personal Protective Equipment A2 : Person Personal Equipment Person Personal Equipment A3 : Priority of Person Equipment Priority of Person Equipment A4 : Personal Priority Equipment Personal Priority Equipment	2.0	0.00
		Trade Theory		
13	13	Which File is used in case where there is a heavy reduction of material needed? जब मटेरियल को बहुत ज़्यादा निकालना हो तो किस फाइल का इस्तेमाल किया गया है? A1 : Rough file रफ फ़ाइल A2 : Bustard file बस्टर्ड फाइल A3 : Second file सेकंडफाइल A4 : Smooth file स्मूथ फ़ाइल	2.0	0.00
		Trade Theory		
14	14	When hacksaw blade spoiled? हैकसॉ ब्लेड कब खराब होती है? A1 : Low speed and Low pressure कम गति और कम दबाव A2 : Coolant not used शीतलक का उपयोग नहीं किया गया A3 : Pressure released during return stroke रिटर्न स्ट्रोक के दौरान प्रैशर रिलीस करना A4 : Halt stroke use हॉल्ट स्ट्रोक का उपयोग	2.0	0.00
		Trade Theory		
15	15	Which hammer part is used for riveting? किस हथौड़े के भाग का प्रयोग रिवेटिंग के लिए किया जाता है? A1 : Ball pein बॉल पीन A2 : Cross pein क्रॉस पीन A3 : Straight pein स्ट्रेट पीन A4 : Claw hammer	2.0	0.00

SAMPLE QUESTION PAPER SET 1

		क्लॉ हैमर		
		Trade Theory		
16	16	Which is the least count of steel rule? स्टील रूल का अलपतमांक क्या है ? A1 : 0.2 mm 0.2 mm A2 : 0.3mm 0.3mm A3 : 0.4mm 0.4mm A4 : 0.5mm 0.5mm	2.0	0.00
		Trade Theory		
17	17	What is the use of Caliper? कैलीपर का उपयोग क्या है? A1 : Hammering हैमरिंग A2 : Marking अंकन A3 : Measuring मापने A4 : Sending भेजना	2.0	0.00
		Trade Theory		
18	18	Eye hole of hammer is.. हथोड़े का आई होल होता है A1 : Tapered from both ends दोनों सिरों से टैपर्ड किया गया A2 : Tapered at handle ends हैंडल के सिरे से टैपर्ड A3 : Straight सीधे A4 : Tapered from front end सामने के छोर से टैपर्ड किया गया	2.0	0.00
		Trade Theory		
19	19	Steel rule is… स्टील रूल है? A1 : Indirect reading measuring Instrument अप्रत्यक्ष रिडिंग मापक यंत्र A2 : Direct reading measuring Instrument प्रत्यक्ष रिडिंग मापक यंत्र A3 : Marking Instrument वाद्य यंत्र A4 : Precision Instrument प्रिसिशन यंत्र	2.0	0.00
		Trade Theory		

SAMPLE QUESTION PAPER SET 1

20	20	In which grade V block are available? जिसमें ग्रेड मे V ब्लॉक उपलब्ध होता है? A1 : B & C B & C A2 : C & D C & D A3 : A & B A & B A4 : A & C A & C	2.0	0.00
		Trade Theory		
21	21	Identify V Block? V ब्लॉक की पहचान करें? 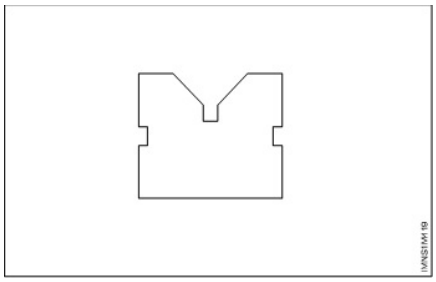 A1 : Single level single groove V block सिंगल लेवल सिंगल ग्रूव V ब्लॉक A2 : Single level double groove V block सिंगल लेवल डबल ग्रूव V ब्लॉक A3 : Double level single groove V block डबल लेवल सिंगल ग्रूव V ब्लॉक A4 : Double level block डबल लेवल ब्लॉक	2.0	0.00
		Trade Theory		
22	22	Which material used in A grade V block? A ग्रेड V ब्लॉक में किस सामग्री का उपयोग किया जाता है? A1 : High Quality steel उच्च गुणवत्ता वाला स्टील A2 : Cast iron कास्ट आइरन A3 : Minimum न्यूनतम A4 : Bronze पीतल	2.0	0.00
		Trade Theory		
23	23	Identify the fig below? इस चित्र को पहचाने?	2.0	0.00

SAMPLE QUESTION PAPER SET 1

		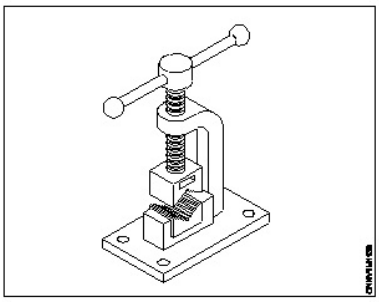 A1 : Pin vice पिन वाइस A2 : Leg vice लेग वाइस A3 : Tool maker's vice टूल मेकर वाइस A4 : Pipe vice पाइप वाइस		
		Trade Theory		
24	24	The clearance angle of a drill is between… एक ड्रिल का निकासी कोण ..... के बीच में होता है? A1 : 3° to 5° 3° to 5° A2 : 8° to 12° 8° to 12° A3 : 12° to 20° 12° to 20° A4 : 15° to 20° 15° to 20°	2.0	0.00
		Trade Theory		
25	25	Which drill used in deep drilling? गहरी ड्रिलिंग में किस ड्रिल का उपयोग किया जाता है? A1 : Flat drill फ्लॅट ड्रिल A2 : Twist drill ट्विस्ट ड्रिल A3 : Centre drill सेंटर ड्रिल A4 : Oil tube drill ऑइल ट्यूब ड्रिल	2.0	0.00
		Trade Theory		
26	26	Which operation make hole in metals? कौन सा ऑपरेशन धातुओं में छेद करता है? A1 : Drill ड्रिल A2 : Punch पंच	2.0	0.00

SAMPLE QUESTION PAPER SET 1

		A3 : File फ़ाइल A4 : Chip चिप		
		Trade Theory		
27	27	Identify the below Figure... नीचे दिए गए चित्र को पहचानें... 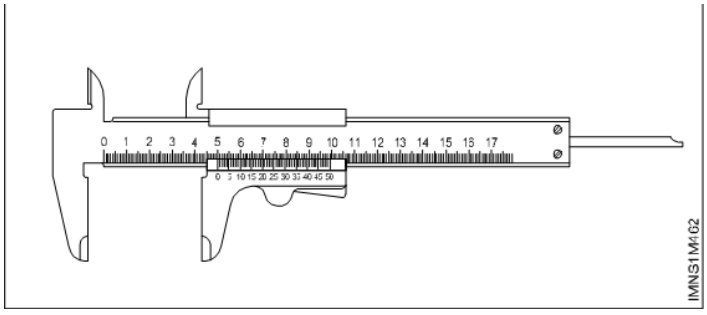 A1 : Vice वाइस A2 : Vernier Caliper वर्नियर कैलीपर्स A3 : Micrometer माइक्रोमीटर A4 : V block V ब्लॉक	2.0	0.00
		Trade Theory		
28	28	Vernier scale main disc dial adjustable blade and stock are the part of which instrument? वर्नियर स्केल ,मेन डिस्क, डायल एडजस्टेबल ब्लेड और स्टॉक किस इंस्ट्रूमेंट का हिस्सा हैं? A1 : Vernier height gauge वर्नियर हाइट गेज A2 : Vernier depth gauge वर्नियर डेप्थ गेज A3 : Vice वाइस A4 : Vernier Bevel protector वर्नियर बेवेल प्रोटेकटोर	2.0	0.00
		Trade Theory		
29	29	Identify the below Figure. नीचे दिए गए चित्र को पहचानें... 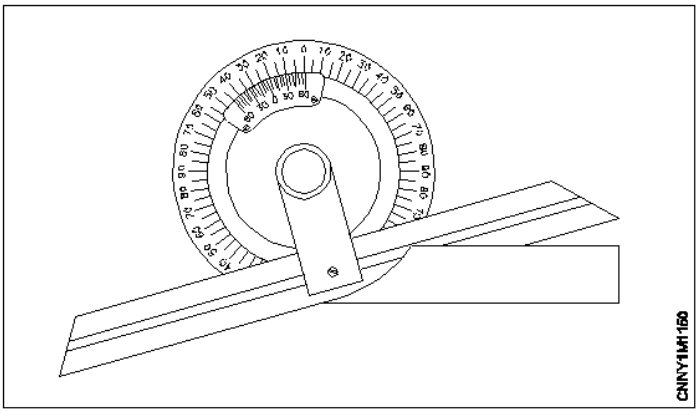 	2.0	0.00

SAMPLE QUESTION PAPER SET 1

		A1 : Vice वाइस A2 : Vernier Height वर्नियर हाइट A3 : Vernier Bevel protector वर्नियर बेवल प्रोटेकटोर A4 : Hammer हैमर		
		Trade Theory		
30	30	Which marking media is poisonous? कौन सा मार्किंग मीडिया जहरीला है? A1 : White wash वाइट वाश A2 : Prussian blue प्रशियन ब्लू A3 : Copper sulphate कॉपर सल्फेट A4 : Cellulose lacquer सेल्यूलोज लैकर	2.0	0.00
		Trade Theory		
31	31	What is the use of feeler gauge? फीलर गेज का उपयोग क्या है? A1 : Check the width चौड़ाई की जाँच करना A2 : Check the height ऊँचाई की जाँच करना A3 : Check the length लंबाई की जांचें करना A4 : Check the gap between the mating parts मिलने वाले भागों के बीच की गैप की जाँच करना	2.0	0.00
		Trade Theory		
32	32	Which marking media provide clear lines on machine finished surfaces? कौन सी मार्किंग मीडिया मशीन से तैयार सतहों पर स्पष्ट रेखाएँ प्रदान करती है? A1 : White wash वाइट वाश A2 : Prussian blue प्रशियन ब्लू A3 : Copper sulphate कॉपर सल्फेट A4 : Cellulose lacquer सेल्यूलोज लैकर	2.0	0.00
		Trade Theory		
33	33	What is the name of part marked as 'X' in drilling machine? ड्रिलिंग मशीन में 'X' के रूप में चिह्नित भाग का नाम क्या है?	2.0	0.00

SAMPLE QUESTION PAPER SET 1

		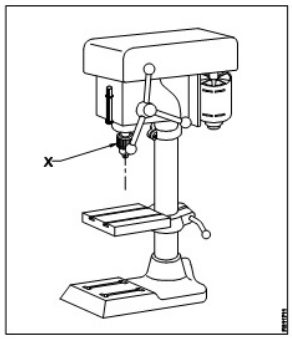 A1 : Drill chuck ड्रिल चक A2 : Feed handle फीड हैंडल A3 : Driving motor ड्राइविंग मोटर A4 : Depth gauge and stop डेप्थ गेज और स्टॉप		
		Trade Theory		
34	34	What is the name of operation? इस ऑपरेशन का नाम क्या है? 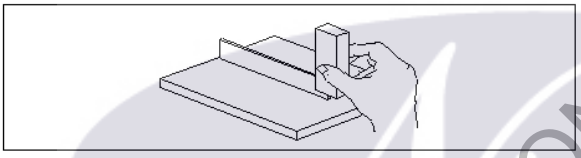 A1 : Marking line at 90° 90 डिग्री पर अंकन रेखा A2 : Checking flatness समतलता की जाँच करना A3 : Checking squareness स्कायरनेस की जाँच करना A4 : Setting work piece at right angle सही कोण पर कार्य खण्ड को सेट करना	2.0	0.00
		Trade Theory		
35	35	Which part in drilling machine is to achieve different speed? ड्रिलिंग मशीन में कौन सा भाग विभिन्न गति प्राप्त करने के लिए है? A1 : Flat pulley फ्लैट पुल्ली A2 : Jockey pulley जॉकी पुल्ली A3 : Stepped pulley स्टेप पुल्ली A4 : Fast and loose pulley फ़ास्ट एंड लूस पुल्ली	2.0	0.00
		Trade Theory		
36	36	Why ribs are provided in the angle plate? एंगल प्लेट में रिब्स क्यों प्रदान किया जाता है?	2.0	0.00

SAMPLE QUESTION PAPER SET 1

A1 : Provide flatness

समतलता प्रदान करने के लिए

A2 : Prevent distortion

विकृति को रोकने के लिए

A3 : Provide squareness

चौकोरपन प्रदान करने के लिए

A4 : Support the machined surface

मशीनड सतह को सपोर्ट करने के लिए

		Trade Theory		
37	37	What is the name of the element marked as 'X' of the thread? थ्रेड के X 'के रूप में चिह्नित तत्व का नाम क्या है? 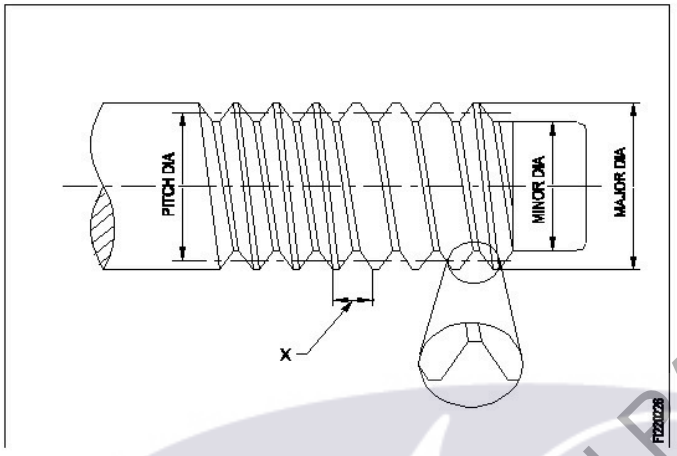 	2.0	0.00

A1 : Root

रूट

A2 : Lead

लीड

A3 : Pitch

पिच

A4 : Flank

फ्लेंक

		Trade Theory		
38	38	What is the name of part marked as 'X'? 'X' के द्वारा चिह्नित भाग का नाम क्या है? 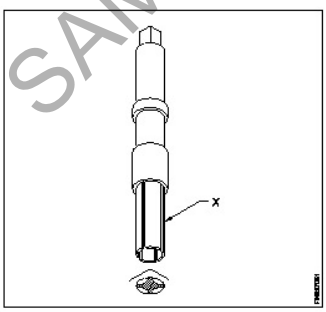 	2.0	0.00

A1 : Collar

कॉलर

A2 : Square head

स्क्वायर हेड

A3 : Fingers

फिंगर्स

SAMPLE QUESTION PAPER SET 1

		A4 : Body बॉडी		
		Workshop Calculation Science		
39	39	What are the two classifications of system of units? इकाइयों की प्रणाली के दो प्रकार कोनसे हैं? A1 : British and Metric ब्रिटिश और मीट्रिक A2 : Gravitational and non-gravitational गुरुत्वाकर्षण और गैर-गुरुत्वाकर्षण A3 : Fundamental and derived मौलिक और व्युत्पन्न A4 : Metric and International मैट्रिक और इंटरनेशनल	2.0	0.00
		Workshop Calculation Science		
40	40	What are fundamental units? इनमे से मूलभूत इकाइयाँ कोन-कोनसी हैं? A1 : Length, Mass, Volume लंबाई, द्रव्यमान, आयतन A2 : Length, Mass, Time लंबाई, द्रव्यमान, समय A3 : Length, Mass, Area लंबाई, द्रव्यमान, क्षेत्रफल A4 : Length, Pressure, Volume लंबाई, दाब , आयतन	2.0	0.00
		Workshop Calculation Science		
41	41	What denotes letter 'M' in MKS system? MKS प्रणाली में 'M' अक्षर क्या दर्शाता है? A1 : Mile Mile A2 : Meter Meter A3 : Millimeter Millimeter A4 : Micron Micron	2.0	0.00
		Workshop Calculation Science		
42	42	How many millimetres are there in 1 inch? 1 इंच में कितने मिलीमीटर होते हैं? A1 : 2.54 mm 2.54 mm A2 : 25.4 mm 25.4 mm A3 : 24.5 mm 24.5 mm A4 : 2.45 mm 2.45 mm	2.0	0.00

SAMPLE QUESTION PAPER SET 1

		Workshop Calculation Science		
43	43	What is the square root of 529? 529 का वर्गमूल क्या है? A1 : 13 13 A2 : 23 23 A3 : 33 33 A4 : 43 43	2.0	0.00
		Workshop Calculation Science		
44	44	Convert 0.456 decimal fraction into percentage. 0.456 दशमलव भिन्न को प्रतिशत में बदलिये? A1 : 45.6% 45.6% A2 : 4.56% 4.56% A3 : 0.456% 0.456% A4 : 0.0456% 0.0456%	2.0	0.00
		Engineering Drawing		
45	45	Identify the conventional symbol of material? चित्र में दिखाए गए सामग्री के पारंपरिक प्रतीक का पता लगाएं? 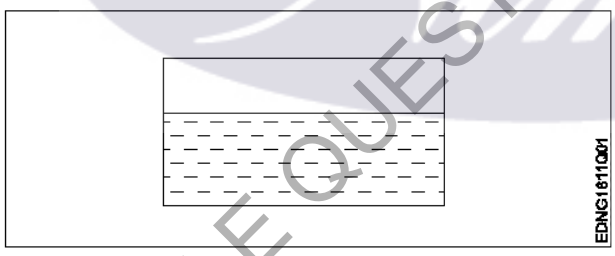 A1 : Water पानी A2 : Concrete ठोस A3 : Asbestos ऐस्बेटस A4 : Glass कांच	2.0	0.00
		Engineering Drawing		
46	46	Identify the conventional symbol of material? चित्र में दिखाए गए सामग्री के पारंपरिक प्रतीक का पता लगाएं?	2.0	0.00

SAMPLE QUESTION PAPER SET 1

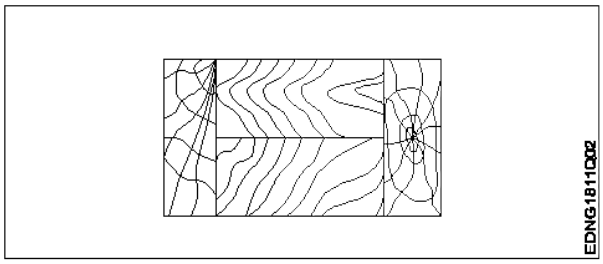

A1 : Lead

लेड

A2 : Glass

कांच

A3 : Wood

लकड़ी

A4 : Paper

कागज़

Engineering Drawing

47	47	Identify the name of instrument? चित्र में दिखाए गए उपकरणों के नाम की पहचान करें?	2.0	0.00

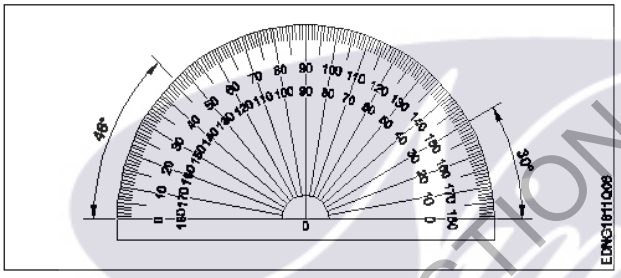

A1 : Set square

गुनिया

A2 : Protractor

चांदा

A3 : French curve

फ्रांसीसी वक्र

A4 : ' T ' square

टी स्क्वायर

Engineering Drawing

48	48	Identify the name of set square? सेट स्कायर का नाम खोजें?	2.0	0.00

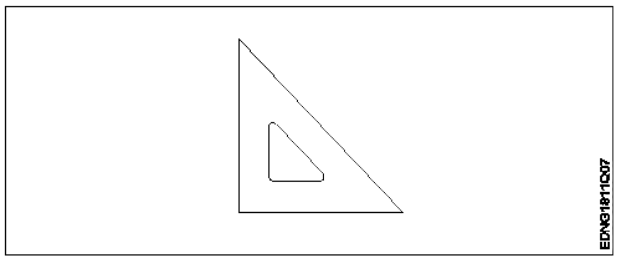

A1 : 15° set square

15° सेट स्कायर

SAMPLE QUESTION PAPER SET 1

		A2 : 60° set square 60° सेट स्क्वायर A3 : 30° set square 30°सेट स्क्वायर A4 : 45° set square 45° सेट स्क्वायर		
		Engineering Drawing		
49	49	Compass used to draw for___. कम्पास का उपयोग ___ को ड्रा करने के लिए किया जाता है. A1 : rectangle आयत A2 : square वर्ग A3 : circle वृत्त A4 : triangle त्रिकोण	2.0	0.00
		Engineering Drawing		
50	50	Which title block position is correct as standard practice? एक मानक अभ्यास के रूप में कौन सी शीर्षक ब्लॉक स्थिति सही है? A1 : 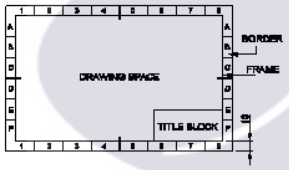 A2 : 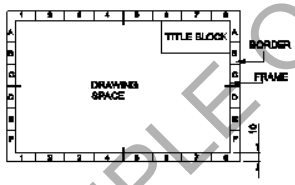 A3 : 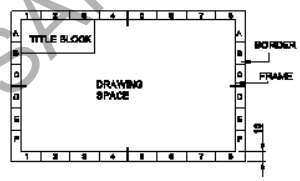 A4 : 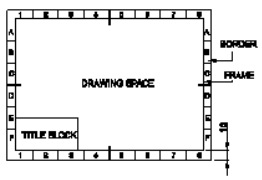 	2.0	0.00
		Employability Skills		
51	51	To be in a job or work is _____ नौकरी या काम में होना है ……	2.0	0.00

SAMPLE QUESTION PAPER SET 1

		A1 : Employ रोजगार A2 : Skill कौशल A3 : Knowledge ज्ञान A4 : Aptitude योग्यता		
		Employability Skills		
52	52	Information like date of birth, permanent address form a part of one's _____ in the resume. जन्म तिथि, स्थायी पता जैसी जानकारी रिज्यूमे में किसी के _____ का हिस्सा होती है। A1 : Career objectives कैरियर के उद्देश्यों A2 : Personal details व्यक्तिगत विवरण A3 : Achievements उपलब्धियों A4 : Qualifications योग्यता	2.0	0.00
		Employability Skills		
53	53	A person with a growth mindset is always willing to _____ एक विकास मानसिकता वाला व्यक्ति हमेशा ..... तैयार रहता है। A1 : relax आराम करने में A2 : grow, change, learn बढ़ो, बदलो, सीखो A3 : keep quiet चुप रहने में A4 : become rich अमीर बनने	2.0	0.00
		Employability Skills		
54	54	Jobs that have become outdated in the past 5 years _____ ..... नौकरियां जो पिछले 5 वर्षों में पुरानी हो गई हैं। A1 : STD booth STD बूथ A2 : ola ओला A3 : uber उबेर A4 : swiggy Swiggy	2.0	0.00
		Employability Skills		
55	55	Ethics means _____ नैतिकता का अर्थ है....। A1 : decide what is right and wrong for a human conduct	2.0	0.00

SAMPLE QUESTION PAPER SET 1

		तय करें कि मानव आचरण के लिए क्या सही है और क्या गलत A2 : name of a city एक शहर का नाम A3 : employability skills रोज़गार कौशल A4 : not relevant to society समाज से संबंधित नहीं है		
		Employability Skills		
56	56	Values are _____ मान हैं .....। A1 : not punctual समयनिष्ठ नहीं A2 : Motivates our attitude and action हमारे दृष्टिकोण और कार्रवाई को प्रेरित करता है A3 : very costly बहुत क़ीमती A4 : all have same value सभी का मूल्य समान है	2.0	0.00
		Employability Skills		
57	57	_____ is a brief statement about purpose and principles of the Constitution. .....संविधान के उद्देश्य और सिद्धांतों के बारे में संक्षिप्त विवरण है। A1 : Syllabus पाठ्यक्रम A2 : Module मापांक A3 : The Preamble प्रस्तावना A4 : Unit इकाई	2.0	0.00
		Employability Skills		
58	58	Identify the improper term _____ अनुचित पद को पहचानिए .....। A1 : green pollution हरित प्रदूषण A2 : water pollution जल प्रदूषण A3 : air pollution वायु प्रदूषण A4 : sound pollution ध्वनि प्रदूषण	2.0	0.00
		Employability Skills		
59	59	NAPS Stands for _____ NAPS का मतलब _____ A1 : National Apprenticeship Promotion Scheme National Apprenticeship Promotion Scheme	2.0	0.00

SAMPLE QUESTION PAPER SET 1

		A2 : National Appointment Promoting Scheme National Appointment Promoting Scheme A3 : Non Apprenticeship Promotion Scheme Non Apprenticeship Promotion Scheme A4 : National Advertising Promotion Scheme National Advertising Promotion Scheme		
		Employability Skills		
60	60	_____ is major changes takes place in manufacturing. …….. मैन्युफैक्चरिंग में प्रमुख परिवर्तन होते हैं। A1 : Green revolution हरित क्रांति A2 : Industry revolution उद्योग क्रांति A3 : Water revolution जल क्रांति A4 : Food revolution खाद्य क्रांति	2.0	0.00
		Employability Skills		
61	61	1st industrial revolution started in _____ पहली औद्योगिक क्रांति की शुरुआत …….। A1 : 18th century 18 वीं सदी A2 : 19th century 19 वीं सदी A3 : 20th century 20 वीं सदी A4 : 21st century 21 वीं सदी	2.0	0.00
		Employability Skills		
62	62	Hard Skill _____ कठिन कौशल…..। A1 : quick learner त्वरित शिक्षार्थी A2 : time management समय प्रबंधन A3 : 60 WPM typing speed 60 WPM टाइपिंग स्पीड A4 : spoken English मौखिक अंग्रेजी	2.0	0.00
		Employability Skills		
63	63	To grow yourself you must _____ अपने आप को विकसित करने के लिए आपको चाहिए ……। A1 : know your office अपने कार्यालय को जानें A2 : know yourself	2.0	0.00

SAMPLE QUESTION PAPER SET 1

		खुद को जानें A3 : know your institute अपने संस्थान को जानें A4 : know your country अपने देश को जानो		
		Employability Skills		
64	64	Time management _____ समय प्रबंधन.....। A1 : complete your task on time अपना कार्य समय पर पूरा करें A2 : managing time प्रबंधन समय A3 : hard skill कठिन कौशल A4 : problem solving समस्या को सुलझाना	2.0	0.00
		Employability Skills		
65	65	A resume should be _____. एक रिज्यूम _____ होना चाहिए A1 : short and precise छोटा और सटीक A2 : fancy and colourful फैंसी और रंगीन A3 : having long and detailed information लंबी और विस्तृत जानकारी होना A4 : having acronyms and abbreviation समरूप और संक्षिप्त नाम होना	2.0	0.00
		Employability Skills		
66	66	A written description of duties and responsibilities to be carried out in a job is called _____. किसी कार्य में किए जाने वाले कर्तव्यों और जिम्मेदारियों का लिखित विवरण _____ कहा जाता है A1 : CV CV A2 : job description job description A3 : resume resume A4 : job application job application	2.0	0.00
		Employability Skills		
67	67	After receiving interview call, what is the next step? साक्षात्कार कॉल प्राप्त करने के बाद, अगला कदम क्या है? A1 : Send application letter आवेदन पत्र भेजें A2 : Prepare the resume रिज्यूम तैयार करें	2.0	0.00

SAMPLE QUESTION PAPER SET 1

		A3 : Appear at interview साक्षात्कार में में जाये A4 : Send resume रिज्यूम भेजे		
		Employability Skills		
68	68	Choose suitable “wh” word for the given sentence. “_____ animal do you like?” दिए गए वाक्य के लिए उपयुक्त “wh” शब्द चुनें। “_____ animal do you like?” A1 : Which Which A2 : Why Why A3 : Where Where A4 : When When	2.0	0.00
		Employability Skills		
69	69	Choose the correct punctuation mark after the word “Rohan” in the given sentence. “Rohan David and Ram are playing hide and seek” दिए गए वाक्य में शब्द "रोहन" के बाद सही विराम चिह्न चुनें।“Rohan David and Ram are playing hide and seek” A1 : Comma (,) अल्पविराम (,) A2 : Period (_) अवधि (_) A3 : Slash (/) स्लैश (/) A4 : Hyphen (-) हाइफ़न (-)	2.0	0.00
		Employability Skills		
70	70	Choose the correct response for the given question. “How have you been”? दिए गए प्रश्न के लिए सही उत्तर चुनिए। “How have you been”? A1 : Very well, And you? Very well, And you? A2 : Thank you_ And you? Thank you_ And you? A3 : Same to you Same to you A4 : On vacation_ And you? On vacation_ And you?	2.0	0.00
		Employability Skills		
71	71	Choose the correct response of the given question. “When did the accident happen”? दिए गए प्रश्न की सही प्रतिक्रिया चुनें। “When did the accident happen”? A1 : in the hotel in the hotel A2 : during travelling during travelling A3 : At 10:30 last night	2.0	0.00

SAMPLE QUESTION PAPER SET 1

		At 10:30 last night A4 : On the table On the table		
		Employability Skills		
72	72	Choose the correct tense of the verb. “I _____ music when I was child” क्रिया का सही काल चुनें। “I _____music when I was child” A1 : learn learn A2 : am learning am learning A3 : will learn will learn A4 : had learnt had learnt	2.0	0.00
		Employability Skills		
73	73	Curriculum vitae is also known as _____ . Curriculum vitae को _____ के रूप में भी जाना जाता है। A1 : circular परिपत्र A2 : resume रिज्यूम A3 : job application form नौकरी के लिए आवेदन पत्र A4 : leave application छुट्टी की अर्जी	2.0	0.00
		Employability Skills		
74	74	Fill in the blank with comparative adjective. “Your pencil is _____ than mine” तुलनात्मक विशेषण के साथ रिक्त स्थान भरें। “Your pencil is_____ than mine” A1 : sharp sharp A2 : sharper sharper A3 : blunt blunt A4 : thick thick	2.0	0.00
		Employability Skills		
75	75	Fill in the blank with correct future tense of verb. “We _____ to the zoo after Breakfast “ क्रिया के सही भविष्य काल के साथ रिक्त स्थान भरें। “We_____to the zoo after Breakfast “ A1 : went went A2 : are going are going A3 : had gone had gone A4 : will go	2.0	0.00

SAMPLE QUESTION PAPER SET 1

will go

SAMPLE QUESTION PAPER SET 1

Maintenance Mechanic (Chemical Plant) - 1st Year - Set 1

S.No	Correct Answer Key
1	A1
2	A4
3	A1
4	A1
5	A2
6	A4
7	A1
8	A2
9	A4
10	A2
11	A1
12	A1
13	A2
14	A2
15	A1
16	A4
17	A3
18	A1
19	A2
20	A3
21	A1
22	A1
23	A4
24	A3
25	A4
26	A1
27	A2
28	A4
29	A3
30	A3
31	A4
32	A2
33	A1
34	A2
35	A3
36	A2
37	A3
38	A3

S.No	Correct Answer Key
39	A3
40	A2
41	A2
42	A2
43	A2
44	A1
45	A1
46	A3
47	A2
48	A4
49	A3
50	A1
51	A1
52	A2
53	A2
54	A1
55	A1
56	A2
57	A3
58	A1
59	A1
60	A2
61	A1
62	A3
63	A2
64	A1
65	A1
66	A2
67	A3
68	A1
69	A1
70	A1
71	A3
72	A4
73	A2
74	A2
75	A4

KEY ANSWER SET 1

Note:
"In case answers found to be inaccurate due to typographical error or any other reason please sent mail to **qbnimigrievance@gmail.com**"