Max Marks : 150

All India Trade Test - 2024 for Craftsmen Training Scheme (CTS)
Trade Name: Maintenance Mechanic (Chemical Plant)
Year: 1st Year

Exam Date :
Exam Time :

Note:
1. Tick the correct option out of four alternatives provided
2. All questions carry equal marks (2 Marks each)
3. There is no negative marking

SAMPLE QUESTION PAPER SET 2

Sr. No.	Q ID	Question Body and Alternatives	Marks	Negative Marks
		Trade Theory		
1	1	What is the angle of ACME thread? ACME थ्रेड का कोण क्या है? A1 : 66° 66° A2 : 55° 55° A3 : 29° 29° A4 : 45° 45°	2.0	0.00
		Trade Theory		
2	2	Which term describes the axial movement of screw in one complete turn? कौन सा पद एक पूर्ण घुमाव में स्क्रू के अक्षीय गति का वर्णन करता है? A1 : Lead लीड A2 : Flank फ्लेंक A3 : Pitch पिच A4 : Depth गहराई	2.0	0.00
		Trade Theory		
3	3	How to check the leakage before using oxy-acetylene welding equipment? ऑक्सी-एसिटिलीन वेल्डिंग उपकरण का उपयोग करने से पहले रिसाव की जांच कैसे करें? A1 : Apply soap water साबुन का पानी लगाएं A2 : Use fresh water ताजे पानी का उपयोग करें	2.0	0.00

		A3 : Use mineral water मिनरल वाटर का इस्तेमाल करें A4 : Use distilled water आसुत जल का उपयोग करें		
Trade Theory				
4	4	What is the current range required for 3.15mm dia M.S. electrode in arc welding? 3.15 मिमी व्यास के लिए आवश्यक वर्तमान सीमा क्या है M.S. आर्क वेल्डिंग में इलेक्ट्रोड? A1 : 40 - 50 A 40 - 50 A A2 : 50 - 60 A 50 - 60 A A3 : 70 - 80 A 70 - 80 A A4 : 100 - 110 A 100 - 110 A	2.0	0.00
Trade Theory				
5	5	Which is the defects caused by higher current? उच्च धारा के कारण कौन से दोष हैं? A1 : Over lap ओवर लैप A2 : Under cut अंडर कट A3 : Blow hole ब्लो होल A4 : Slag inclusion स्लैग इन्क्लूशन	2.0	0.00
Trade Theory				
6	6	How the size is specified for electrode holder and earth clamp? इलेक्ट्रोड होल्डर और अर्थ क्लैंप के लिए आकार कैसे निर्दिष्ट किया जाता है? A1 : Current करंट A2 : Voltage वोल्टेज A3 : Electricity इलेक्ट्रिसिटी A4 : Amps एम्पीयर	2.0	0.00
Trade Theory				
7	7	What defect is caused by gas entrapment in arc welding process? चाप वेल्डिंग प्रक्रिया में गैस फंसने के कारण क्या दोष होता है? A1 : Crack	2.0	0.00

SAMPLE QUESTION PAPER SET 2

		दरार A2 : Porosity सरंध्रता A3 : Lack of fusion फ्यूजन की कमी A4 : Slag inclusion स्लैग इन्क्लूशन		
		Trade Theory		
8	8	Which is the easiest position in welding? वेल्डिंग में सबसे आसान स्थिति कौन सी है? A1 : Vertical खड़ा A2 : Overhead भूमि के ऊपर A3 : Horizontal क्षैतिज A4 : Flat समतल	2.0	0.00
		Trade Theory		
9	9	What should be the angle of electrode in vertical position? ऊर्ध्वाधर स्थिति में इलेक्ट्रोड का कोण क्या होना चाहिए? A1 : 60° to 70° 60° to 70° A2 : 70° to 80° 70° to 80° A3 : 80° to 90° 80° to 90° A4 : 90° to 100° 90° to 100°	2.0	0.00
		Trade Theory		
10	10	What is the leg length of fillet in a fillet weld? एक पट्टिका वेल्ड में पट्टिका की पैर की लंबाई क्या है? A1 : Same thickness of plate प्लेट की समान मोटाई A2 : Twice the thickness of plate दो बार प्लेट की मोटाई A3 : Less the thickness of plate प्लेट की मोटाई कम A4 : 0.8 thickness of plate प्लेट की 0.8 मोटाई	2.0	0.00
		Trade Theory		

SAMPLE QUESTION PAPER SET 2

11	11	Which flame contain more acetylene than oxygen? किस लौ में ऑक्सीजन से अधिक एसिटिलीन होता है? A1 : Carburizing flame लौ को सहलाते हुए A2 : Neutral flame तटस्थ लौ A3 : Oxidizing flame आंच को तेज करना A4 : Air acetylene flame वायु एसिटिलीन की लौ	2.0	0.00
Trade Theory				
12	12	Which flame is most used in gas welding? गैस वेल्डिंग में किस लौ का उपयोग सबसे अधिक किया जाता है? A1 : Carburizing कार्बुरिज़िंग A2 : Oxidizing ऑक्सीकरण A3 : Neutral निवटरल A4 : Air acetylene वायु एसिटिलीन	2.0	0.00
Trade Theory				
13	13	How to reduce the effect on arc radiation flash? चाप विकिरण फ्लैश पर प्रभाव को कैसे कम करें? A1 : Use leather apron चमड़े के एप्रन का उपयोग करें A2 : Use cotton shirt सूती शर्ट का उपयोग करें A3 : Use exhaust fan एग्ज़ॉस्ट फैन का इस्तेमाल करें A4 : Use goggle गुग्गल का प्रयोग करें	2.0	0.00
Trade Theory				
14	14	Which tool is used to open and close gas cylinder? गैस सिलेंडर को खोलने और बंद करने के लिए किस उपकरण का उपयोग किया जाता है? A1 : Spanner स्पेनर A2 : Spindle key धुरी की चाबी A3 : Screw driver पेंचकस	2.0	0.00

SAMPLE QUESTION PAPER SET 2

		A4 : Chuck key चक कुंजी		
		Trade Theory		
15	15	Which is decreased if the depth of penetration is reduced? पेनीट्रेसन की गहराई कम होने पर कौन सा कम हो जाता है? A1 : Welding speed वेल्डिंग की गति A2 : Arc length चाप की लम्बाई A3 : Welding current वेल्डिंग करंट A4 : Electrode angle to the weld line वेल्ड लाइन के लिए इलेक्ट्रोड कोण	2.0	0.00
		Trade Theory		
16	16	What is melting depth from the surface of weld metal? वेल्ड धातु की सतह से गहराई क्या पिघल रही है? A1 : Fusion zone फ्यूजन ज़ोन A2 : Heat affected zone गर्मी प्रभावित क्षेत्र A3 : Penetration पेनीट्रेसन A4 : Leg length पैर की लंबाई	2.0	0.00
		Trade Theory		
17	17	How much current should be set to weld 100mm thick plates by arc welding? चाप वेल्डिंग द्वारा 100 मिमी मोटी प्लेटों को वेल्ड करने के लिए कितना वर्तमान निर्धारित किया जाना चाहिए? A1 : 70 Amps 70 Amps A2 : 80 Amps 80 Amps A3 : 90 Amps 90 Amps A4 : 110 Amps 110 Amps	2.0	0.00
		Trade Theory		
18	18	Which operation is to remove burrs from a plate after cutting? काटने के बाद एक प्लेट से बर्र्स निकालने के लिए कौन सा ऑपरेशन किया जाता है? A1 : Brushing ब्रश करना A2 : Filing	2.0	0.00

SAMPLE QUESTION PAPER SET 2

		फाइलिंग A3 : Scraping स्क्रैप करना A4 : Chiselling चिज़लिंग		
		Trade Theory		
19	19	Which is used for handling hot jobs? किसका प्रयोग गर्म जॉब को पकड़ने के लिए किया जाता है? A1 : Tongs चिमटा A2 : Shawel शॉवल A3 : Poker पोकर A4 : Snips स्निप्स	2.0	0.00
		Trade Theory		
20	20	Which is to wear for safety while handling thin sheets? पतली चादर को संभालने के लिए कौन सी सुरक्षा को अपनाया जाता है? A1 : Tongs चिमटा A2 : Clamp क्लैंप A3 : Hand gloves हाथ के दस्ताने A4 : Hand screen हाथ की स्क्रीन	2.0	0.00
		Trade Theory		
21	21	Which nozzle size is selected to cut 15 mm thick MS plate? 15 mm मोटी MS प्लेट को काटने के लिए किस नोजल आकार का चयन किया जाता है? A1 : 0.8 mm 0.8 mm A2 : 1.2 mm 1.2 mm A3 : 1.6 mm 1.6 mm A4 : 2.0 mm 2.0 mm	2.0	0.00
		Trade Theory		
22	22	Which is the hottest point in a oxyacetylene flame? ऑक्सासेटिलीन ज्वाला में सबसे गर्म बिंदु कौन सा होता है?	2.0	0.00

SAMPLE QUESTION PAPER SET 2

		A1 : 2000 - 2200°C 2000 - 2200°C A2 : 2500 - 2700°C 2500 - 2700°C A3 : 2700 - 3000°C 2700 - 3000°C A4 : 3000 - 3200°C 3000 - 3200°C		
Trade Theory				
23	23	What is name of blowpipe part 'x' shown in figure? चित्र में दिखाए गए ब्लोपाइप भाग 'x' का नाम क्या है? 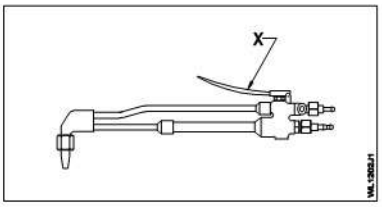 A1 : Oxygen inlet ऑक्सीजन इनलेट A2 : Oxygen control valve ऑक्सीजन नियंत्रण वाल्व A3 : Acetylene control valve एसिटिलीन नियंत्रण वाल्व A4 : Cutting oxygen control valve ऑक्सीजन काटने वाली नियंत्रण वाल्व	2.0	0.00
Trade Theory				
24	24	Which nozzle shown in figures requires replacement of nozzle? चित्र में दिखाए गए कौन से नोजल की प्रतिस्थापन की आवश्यकता है? 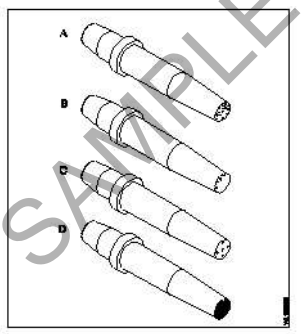 A1 : Nozzle A नोजल ए A2 : Nozzle B नोजल बी A3 : Nozzle C नोजल सी	2.0	0.00

SAMPLE QUESTION PAPER SET 2

		A4 : Nozzle D नोजल डी		
		Trade Theory		
25	25	How many pressure gauges are in regulator gas welding plant? रैगुलेटर गैस वेल्डिंग प्लांट में कितने प्रेशर गेज होते हैं? A1 : One pressure gauge एक प्रैशर गेज A2 : Two pressure gauges दो प्रैशर गेज A3 : Three pressure gauges तीन प्रैशर गेज A4 : Four pressure gauges चार प्रैशर गेज	2.0	0.00
		Trade Theory		
26	26	What treatment you should give to a person who suffered from electric shock? बिजली का झटका झेलने वाले व्यक्ति को आपको क्या उपचार देना चाहिए? A1 : Given an alcoholic drink एक एल्कोहल युक्त पेय देना चाहिए A2 : Given a cold drink कोल्ड ड्रिंक देना चाहिए A3 : Made to walk चलने की कहना चाहिए A4 : Keep warm and comfortable गर्म और आरामदायक रखें	2.0	0.00
		Trade Theory		
27	27	What action to be taken if a person in still contact with electric supply? यदि कोई व्यक्ति अभी भी विद्युत आपूर्ति के संपर्क में है तो क्या कार्रवाई की जाएगी? A1 : Break the contact by hand हाथ से संपर्क तोड़ें A2 : Break the contact by dry wood सूखी लकड़ी से संपर्क तोड़ें A3 : Break the contact by using iron rod लोहे की छड़ का उपयोग करके संपर्क तोड़ें A4 : Break the contact by pushing with leg पैर से धक्का देकर संपर्क तोड़ें	2.0	0.00
		Trade Theory		
28	28	What is the purpose of providing root gap? रूट गैप प्रदान करने का उद्देश्य क्या है? A1 : To avoid cracking टूटने से बचने के लिए A2 : To avoid porosity	2.0	0.00

SAMPLE QUESTION PAPER SET 2

		पोरसता से बचने के लिए A3 : To avoid distortion विकृति से बचने के लिए A4 : To increase depth of penetration प्रवेश की गहराई बढ़ाने के लिए		
		Trade Theory		
29	29	Which type of transformer used in arc welding? आर्क वेल्डिंग में किस प्रकार के ट्रांसफार्मर का उपयोग किया जाता है? A1 : Step up स्टेप अप A2 : Step down स्टेप डाउन A3 : One - to - one वन टू वन A4 : Capable of increasing supply voltage आपूर्ति वोल्टेज बढ़ाने में सक्षम	2.0	0.00
		Trade Theory		
30	30	Which position is advantageous for easy welding? आसान वेल्डिंग के लिए कौन सी स्थिति लाभप्रद है? A1 : Flat समतल A2 : Vertical खड़ा A3 : Over head ओवर हेड A4 : Horizontal क्षैतिज	2.0	0.00
		Trade Theory		
31	31	What is the metal used to make earth clamp in a welding machine? वेल्डिंग मशीन में अर्थ क्लैंप बनाने के लिए किस धातु का उपयोग किया जाता है? A1 : Iron लोहा A2 : Brass पीतल A3 : Aluminium अल्युमीनियम A4 : Copper alloy ताँबा मिश्रित धातु	2.0	0.00
		Trade Theory		
32	32	What is the symbol of welding? वेल्डिंग का प्रतीक क्या है?	2.0	0.00

SAMPLE QUESTION PAPER SET 2

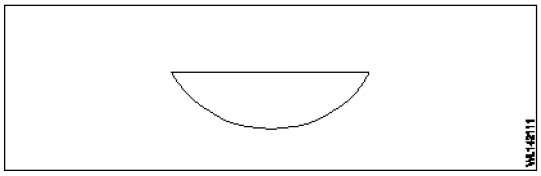

A1 : Spot weld

स्पॉट वेल्ड

A2 : Fillet weld

फिलेट वेल्ड

A3 : Single J butt

सिंगल जे बट

A4 : Backing run / weld

बैकिंग रन / वेल्ड

Trade Theory

33	33	What is the current range required for 3.15mm dia MS electrode in arc welding? चाप वेल्डिंग में 3.15 mm व्यास MS इलेक्ट्रोड के लिए करंट सीमा क्या है?	2.0	0.00

A1 : 40 - 50 A

40 - 50 A

A2 : 50 - 60 A

50 - 60 A

A3 : 70 - 80 A

70 - 80 A

A4 : 100 - 110 A

100 - 110 A

Trade Theory

34	34	What is the name of last bit of an discarded electrode? एक खारिज इलेक्ट्रोड के अंतिम बिट का नाम क्या है?	2.0	0.00

A1 : Red end

रेड एंड

A2 : Dead end

डेड एंड

A3 : Stub end

स्टब एंड

A4 : Waste end

वेस्ट एंड

Trade Theory

35	35	What is the defect in the weld joint shown in figure? चित्र में दिखाए गए वेल्ड जॉइंट में दोष क्या है?	2.0	0.00

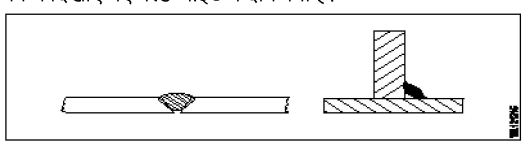

SAMPLE QUESTION PAPER SET 2

		A1 : Overlap ओवरलैप A2 : Porosity पोरोसिटी A3 : Reinforcement रीनफोर्समेंट A4 : Lack of penetration पेनीट्रेशन की कमी		
		Trade Theory		
36	36	How is the electrode size identified? इलेक्ट्रोड आकार की पहचान कैसे की जाती है? A1 : Length of electrode इलेक्ट्रोड की लंबाई द्वारा A2 : Thickness of flux coated फ्लक्स की कोटिंग की मोटाई द्वारा A3 : Diameter (over all) of electrode इलेक्ट्रोड का व्यास (सभी) द्वारा A4 : Diameter of inner core wire आंतरिक कोर तार के व्यास द्वारा	2.0	0.00
		Trade Theory		
37	37	What is the purpose of inspection in welding? वेल्डिंग में निरीक्षण का उद्देश्य क्या है? A1 : Determine faults and quality weld दोष और गुणवत्ता वेल्ड निर्धारित करना A2 : Determine the material सामग्री का निर्धारण करना A3 : Determine the welded metal वेल्डेड धातु का निर्धारण करना A4 : Determine the electrode fusibility इलेक्ट्रोड फ्यूजिबिलिटी निर्धारित करना	2.0	0.00
		Trade Theory		
38	38	Which stage the root gap is set in welding process? वेल्डिंग प्रक्रिया में रूट गैप किस चरण में निर्धारित किया जाता है? A1 : Before welding stage वेल्डिंग चरण से पहले A2 : During welding stage वेल्डिंग चरण के दौरान A3 : After welding stage वेल्डिंग चरण के बाद A4 : Finishing welding stage वेल्डिंग चरण समाप्त करना	2.0	0.00

SAMPLE QUESTION PAPER SET 2

		Workshop Calculation Science		
39	39	Which one is non-metal? इनमे से अधातु कौन सी है? A1 : Mercury पारा A2 : Graphite ग्रेफाइट A3 : Brass पीतल A4 : Iron लोहा	2.0	0.00
		Workshop Calculation Science		
40	40	Which metal contains iron as a major content? इनमे से किस धातु में प्रमुख सामग्री के रूप में लोहा होता है? A1 : Brass metal पीतल धातु A2 : Bronze metal ब्रोंज धातु A3 : Zinc ज़िंक A4 : Ferrous metal लोह धातु	2.0	0.00
		Workshop Calculation Science		
41	41	Which property of metal has its power of returning to its original shape after the applied force is released? धातु की कौन सा गुण बल लगाने पर विरूपित तथा बल हटाने पर वापस अपने पूर्वावस्था मे आने की झमता रखता है? A1 : Malleability आघातवर्धनीयता A2 : Tenacity दृढ़ता A3 : Elasticity प्रत्यास्तथा A4 : Plasticity सुघट्यता	2.0	0.00
		Workshop Calculation Science		
42	42	What is termed as the quantity of matter contained in a body? वस्तु में निहित पदार्थ की मात्रा को क्या कहा जाता है? A1 : Density घनत्व A2 : Volume आयतन A3 : Mass	2.0	0.00

SAMPLE QUESTION PAPER SET 2

		द्रव्यमान A4 : Specific gravity विशिष्ट गुरुत्व		
		Workshop Calculation Science		
43	43	What is called mass per unit volume of a substances? किसी पदार्थ के द्रव्यमान प्रति इकाई आयतन को क्या कहते हैं? A1 : Mass द्रव्यमान A2 : Weight भार A3 : Density घनत्व A4 : Volume आयतन	2.0	0.00
		Workshop Calculation Science		
44	44	What is the S.I unit of heat? ऊष्मा की एस.आई. इकाई क्या है? A1 : Calorie Calorie A2 : Joule Joule A3 : Centigrade heat unit Centigrade heat unit A4 : British thermal unit British thermal unit	2.0	0.00
		Engineering Drawing		
45	45	Identify the conventional symbol of material? सामग्री के पारंपरिक प्रतीक को पहचानें? 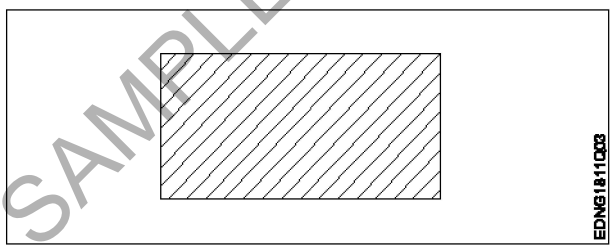 A1 : Lead लेड A2 : Steel इस्पात A3 : Glass कांच A4 : Porcelain	2.0	0.00

SAMPLE QUESTION PAPER SET 2

		चीनी मिटटी		
		Engineering Drawing		
46	46	Identify the conventional symbol of material? सामग्री के पारंपरिक प्रतीक को पहचानें? 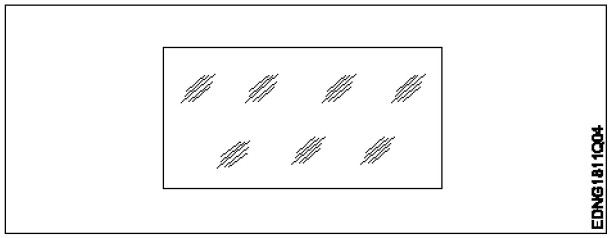 A1 : Concrete संगीत कार्यक्रम A2 : Steel इस्पात A3 : Wood लकड़ी A4 : Glass कांच	2.0	0.00
		Engineering Drawing		
47	47	Identify the conventional symbol of material? सामग्री के पारंपरिक प्रतीक को पहचानें? 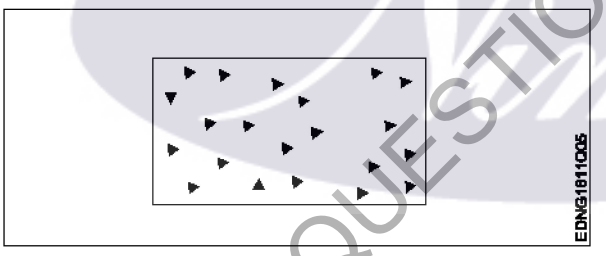 A1 : Steel इस्पात A2 : Wood लकड़ी A3 : Glass कांच A4 : Concrete ठोस	2.0	0.00
		Engineering Drawing		
48	48	What is the trimmed size of A4 sheet? A4 शीट का ट्रिम किया हुआ आकार क्या है? A1 : 841 x 1189 841 x 1189 A2 : 594 x 841	2.0	0.00

SAMPLE QUESTION PAPER SET 2

		594 x 841 A3 : 210 x 297 210 x 297 A4 : 148 x 210 148 x 210		
		Engineering Drawing		
49	49	Which drawing dimension is correct as per IS standard? IS मानक के अनुसार कौन सा ड्राइंग आयाम सही है? A1 : 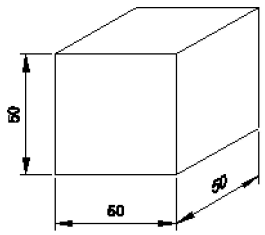 A2 : 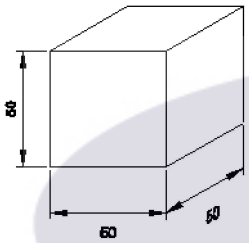 A3 : 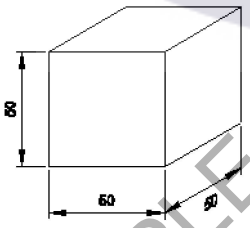 A4 : 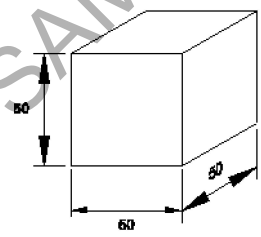 	2.0	0.00
		Engineering Drawing		
50	50	Identify the name of prism? चित्र में दिखाए गए प्रिज्म का नाम क्या है?	2.0	0.00

SAMPLE QUESTION PAPER SET 2

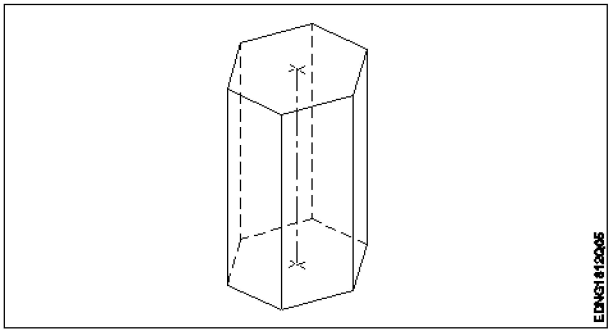

A1 : Square prism

स्कायर प्रिज्म

A2 : Pentagonal prism

पंचकोणीय प्रिज्म

A3 : Triangular prism

त्रिकोणीय प्रिज्म

A4 : Hexagonal prism

हेक्सागोनल प्रिज्म

		Employability Skills		
51	51	Fill in the blank with correct word. “They _____ good friends” रिक्त में सही शब्द भरें। “They_____good friends” A1 : is is A2 : am am A3 : are are A4 : was was	2.0	0.00
		Employability Skills		
52	52	Fill in the blank with present progressive tense of the verb. “The train _____ through the tunnel” क्रिया के वर्तमान प्रगतिशील काल के साथ रिक्त स्थान भरें। “The train _____ through the tunnel” A1 : passed passed A2 : is passing is passing A3 : had passed had passed A4 : was passing was passing	2.0	0.00
		Employability Skills		
53	53	Fill in the blank with proper interrogative adjective. _____ are you going? उचित ईंटोरोगेटिव विशेषण के साथ रिक्त स्थान भरें। _____ are you going?	2.0	0.00

SAMPLE QUESTION PAPER SET 2

		A1 : Who Who A2 : Where Where A3 : Which Which A4 : What What		
Employability Skills				
54	54	Fill in the blank with proper pronoun. “I made this cake _____” रिक्त स्थान में उचित सर्वनाम के साथ भरें। “I made this cake _____” A1 : myself myself A2 : yourself yourself A3 : himself himself A4 : itself itself	2.0	0.00
Employability Skills				
55	55	Fill in the blank with proper pronoun. “She made this cake _____” रिक्त स्थान में उचित सर्वनाम के साथ भरें। “She made this cake _____” A1 : itself itself A2 : myself myself A3 : herself herself A4 : himself himself	2.0	0.00
Employability Skills				
56	56	Fill in the blank with proper reflexive pronoun. “She has hurt_____” रिक्त स्थान में उचित प्रतिवर्ती सर्वनाम के साथ भरें। “She has hurt_____” A1 : myself myself A2 : herself herself A3 : himself himself A4 : itself itself	2.0	0.00
Employability Skills				

SAMPLE QUESTION PAPER SET 2

57	57	Fill in the blank with suitable adjective for the given sentence “The little girl’s…… eyes revealed her mischief” दिए गए वाक्य के लिए उपयुक्त विशेषण के साथ रिक्त स्थान भरें “The little girl’s…… eyes revealed her mischief” A1 : chubby chubby A2 : weak weak A3 : short sighted short sighted A4 : twinkling twinkling	2.0	0.00
Employability Skills				
58	58	Fill in the blank with suitable place preposition. “My house is _____ the third floor” उपयुक्त स्थान पूर्वसर्ग के साथ रिक्त स्थान भरें। “My house is _____the third floor” A1 : at at A2 : in in A3 : on on A4 : under under	2.0	0.00
Employability Skills				
59	59	Fill in the correct question word. “_____ is the speaker at the function?” सही प्रश्न शब्द भरें। “_____is the speaker at the function?” A1 : What What A2 : When When A3 : Why Why A4 : Who Who	2.0	0.00
Employability Skills				
60	60	Low level language is also called _____. निम्न स्तर की भाषा को _____ भी कहा जाता है A1 : source code सोर्स कोड A2 : middle ware मध्यस्थ A3 : machine language मशीन भाषा	2.0	0.00

SAMPLE QUESTION PAPER SET 2

		A4 : assembly language असेंबली भाषा		
		Employability Skills		
61	61	Pronunciation refers to_____. उच्चारण _____ को संदर्भित करता है A1 : diphthong संयुक्त स्वर A2 : consonant व्यंजन A3 : punctuation विराम चिह्न A4 : production of sound ध्वनि का उत्पादन	2.0	0.00
		Employability Skills		
62	62	Re-arrange the following set of words into meaningful sentence. “teacher / school / worked / she / a / as”. शब्दों के निम्नलिखित सेट को सार्थक वाक्य में फिर से व्यवस्थित करें। “teacher / school / worked / she / a / as” A1 : School worked as a she teacher School worked as a she teacher A2 : She worked as a school teacher She worked as a school teacher A3 : She teacher worked as a school She teacher worked as a school A4 : Worked she as a school teacher Worked she as a school teacher	2.0	0.00
		Employability Skills		
63	63	Rise and fall of pitch of voice is called _____. आवाज की पिच का उठना और गिरना _____ कहलाता है A1 : vowel स्वर A2 : intonation आवाज़ का उतार-चढ़ाव A3 : consonant व्यंजन A4 : pronunciation उच्चारण	2.0	0.00
		Employability Skills		
64	64	The word that expresses a sudden and strong feeling is called _____. वह शब्द जो अचानक और मजबूत भावना व्यक्त करता है उसे _____ कहा जाता है A1 : punctuation विराम चिह्न A2 : interjection	2.0	0.00

SAMPLE QUESTION PAPER SET 2

		विस्मयादिबोधक A3 : conjunction संयोजन के रूप A4 : apostrophe एपोसट्राफी		
		Employability Skills		
65	65	When you greet higher official's such as Teacher, Instructor or Supervisor, you should use _____. जब आप शिक्षक, प्रशिक्षक या पर्यवेक्षक जैसे उच्च अधिकारियों का अभिवादन करते हैं, तो आपको _____ का उपयोग करना चाहिए A1 : Good morning Good morning A2 : Hello Hello A3 : Hey Hey A4 : Hi Hi	2.0	0.00
		Employability Skills		
66	66	Which is a silent letter in the word "ANSWER"? "ANSWER" शब्द में कौन सा मूक अक्षर है? A1 : R R A2 : E E A3 : S S A4 : W W	2.0	0.00
		Employability Skills		
67	67	Which one is a "Do's" of discussion etiquettes? चर्चा के शिष्टाचारों में से कौन सा "Do's" है? A1 : Loose your temper अपना आपा खोएं A2 : Listen to others दूसरों की सुनें A3 : Talk about irrelevant details अप्रासंगिक विवरण के बारे में बात करें A4 : Use impolite or rude language अभद्र या अशिष्ट भाषा का उपयोग करें	2.0	0.00
		Employability Skills		
68	68	Which one is a "Don't" of discussion etiquette? चर्चा शिष्टाचार का "Don't" है? A1 : Be open minded	2.0	0.00

SAMPLE QUESTION PAPER SET 2

		दिमाग खुला रखना A2 : Use moderate tone मध्यम स्वर का प्रयोग करें A3 : Listen to others दूसरों की सुनें A4 : Argue unnecessary अनावश्यक बहस करें		
		Employability Skills		
69	69	Which one is a brain of computer? कंप्यूटर का मस्तिष्क कौन सा है? A1 : Keyboard कीबोर्ड A2 : CPU सी पी यू A3 : Monitor मॉनिटर A4 : Hard disk हार्ड डिस्क	2.0	0.00
		Employability Skills		
70	70	Which one is an exclamatory sentence? कौन सा विस्मयादिबोधक वाक्य है? A1 : What a beautiful house it is! What a beautiful house it is! A2 : It is a beautiful house. It is a beautiful house. A3 : Is it a beautiful house? Is it a beautiful house? A4 : Your house is beautiful. Your house is beautiful.	2.0	0.00
		Employability Skills		
71	71	Which one is in active voice? सक्रिय आवाज में कौन सा है? A1 : Ram has passed the exam. Ram has passed the exam. A2 : The ball was caught by him. The ball was caught by him. A3 : The book was being read by her. The book was being read by her. A4 : We were driven home by dad. We were driven home by dad.	2.0	0.00
		Employability Skills		
72	72	Which one is in passive voice?	2.0	0.00

SAMPLE QUESTION PAPER SET 2

		निष्क्रिय आवाज में कौन सा है? A1 : Mohan is painting a house. Mohan is painting a house. A2 : She was reading a book. She was reading a book. A3 : Her birthday was celebrated by us. Her birthday was celebrated by us. A4 : I have seen that movie. I have seen that movie.		
		Employability Skills		
73	73	Which one is NOT a conjunction? कौन सा एक संयोजन नहीं है? A1 : And And A2 : Or Or A3 : But But A4 : On On	2.0	0.00
		Employability Skills		
74	74	Which one is NOT a benefit of the role playing? भूमिका निभाने का कौन सा लाभ नहीं है? A1 : Builds confidence आत्मविश्वास पैदा करता है A2 : Develops listening skill सुनने का कौशल विकसित करता है A3 : Develops creative problem-solving skill रचनात्मक समस्या-समाधान कौशल विकसित करता है A4 : Develops boredom बोरियत पैदा करता है	2.0	0.00
		Employability Skills		
75	75	Which one is NOT a vowel? कौन सा स्वर नहीं है? A1 : a a A2 : e e A3 : f f A4 : i	2.0	0.00

SAMPLE QUESTION PAPER SET 2

SAMPLE QUESTION PAPER SET 2

Maintenance Mechanic (Chemical Plant) - 1st Year - Set 2

S.No.	Correct Answer Key
1	A3
2	A1
3	A1
4	A4
5	A3
6	A4
7	A2
8	A4
9	A3
10	A4
11	A1
12	A3
13	A1
14	A2
15	A4
16	A3
17	A4
18	A2
19	A1
20	A3
21	A2
22	A4
23	A4
24	A4
25	A4
26	A4
27	A2
28	A4
29	A2
30	A1
31	A4
32	A4
33	A4
34	A3
35	A4
36	A4
37	A1
38	A1

S.No.	Correct Answer Key
39	A2
40	A4
41	A3
42	A3
43	A3
44	A2
45	A2
46	A4
47	A4
48	A3
49	A1
50	A4
51	A3
52	A2
53	A2
54	A1
55	A3
56	A2
57	A4
58	A3
59	A4
60	A3
61	A4
62	A2
63	A2
64	A2
65	A1
66	A4
67	A2
68	A4
69	A2
70	A1
71	A1
72	A3
73	A4
74	A4
75	A3

KEY ANSWER SET 2

Note:
"In case answers found to be inaccurate due to typographical error or any other reason please sent mail to **qbnimigrievance@gmail.com**"