Max Marks : 150

All India Trade Test - 2024 for Crafstmen Training Scheme (CTS)
Trade Name: Electrician Power Distribution
Year: 2nd Year

Exam Date :
Exam Time :

Note:
1. Tick the correct option out of four alternatives provided
2. All questions carry equal marks (2 Marks each)
3. There is no negative marking

SAMPLE QUESTION PAPER SET 2

Sr. No.	Q ID	Question Body and Alternatives	Marks	Negative Marks
		Trade Theory		
1	1	Why suspension type insulators are used above 33kv? 33kv से ऊपर सस्पेंशन टाइप इंसुलेटर का उपयोग क्यों किया जाता है? A1 : High cost of pin insulator पिन इंसुलेटर की उच्च लागत A2 : Rare availability दुर्लभ उपलब्धता A3 : High resistance उच्च प्रतिरोध A4 : High power loss उच्च शक्ति हानि	2.0	0.00
		Trade Theory		
2	2	What is the horizontal of building from 11kv line as per IE rule? IE नियम के अनुसार 11kv लाइन से बिल्डिंग की क्षैतिज दूरी क्या है? A1 : 1.2 meters 1.2 मीटर A2 : 3 meters 3 मीटर A3 : 5 meter 5 मीटर A4 : 6.5 meters 6.5 मीटर	2.0	0.00
		Trade Theory		
3	3	What is the minimum ground clearance for 66kv line? 66kv लाइन के लिए न्यूनतम ग्राउंड क्लीयरेंस क्या है? A1 : 6.1 meters 6.1 मीटर A2 : 9.8 meters 9.8 मीटर	2.0	0.00

		A3 : 10.8 meters 10.8 मीटर A4 : 9 meters 9 मीटर		
		Trade Theory		
4	4	What is the vertical clearance for 11kv line from a building? बिल्डिंग से 11kv लाइन के लिए वर्टिकल क्लीयरेंस क्या है? A1 : 1.2 meters 1.2 मीटर A2 : 3.7 meters 3.7 मीटर A3 : 2.7 meters 2.7 मीटर A4 : 4.7 meters 4.7 मीटर	2.0	0.00
		Trade Theory		
5	5	What is the usage of electric tower? इलेक्ट्रिक टावर का उपयोग क्या है? A1 : For carrying lightning arrester लाइटनिंग अरेस्टर ले जाने के लिए A2 : For carrying high voltage transmission line हाई वोल्टेज ट्रांसमिशन लाइन ले जाने के लिए A3 : For carrying low voltage transmission line कम वोल्टेज ट्रांसमिशन लाइन ले जाने के लिए A4 : For carrying distribution transformer वितरण ट्रांसफार्मर ले जाने के लिए	2.0	0.00
		Trade Theory		
6	6	What are the risk with a home near power line? बिजली लाइन के पास घर होने पर क्या खतरा हैं? A1 : Risk of fire आग का खतरा A2 : Risk of electrocution इलेक्ट्रोक्यूशन का खतरा A3 : Radiation exposure from power line बिजली लाइन से विकिरण खतरा A4 : Risk of fire, electrocution, radiation from power line आग, बिजली के झटके, बिजली लाइन से विकिरण का खतरा	2.0	0.00
		Trade Theory		
7	7	What is the solution is we see any sparkling on live overload line? अगर हमें लाइव ओवरलोड लाइन पर कोई स्पार्कलिंग दिखाई दे तो इसका समाधान क्या है? A1 : Inform to the concerned authority	2.0	0.00

SAMPLE QUESTION PAPER SET 2

		संबंधित अधिकारी को सूचित करें A2 : Never mind कोई बात नहीं A3 : Switch off the supply आपूर्ति बंद करें A4 : Put off the fire आग बुझाना		
		Trade Theory		
8	8	Who carry out detailed inspection of an electrical installation during electrical accident? विद्युत दुर्घटना के दौरान विद्युत स्थापना का विस्तृत निरीक्षण कौन करता है? A1 : Electrical inspector इलेक्ट्रिकल इंस्पेक्टर A2 : Police पुलिस A3 : Electrical contractor विद्युत ठेकेदार A4 : Wireman वायरमैन	2.0	0.00
		Trade Theory		
9	9	What is called the sudden stimulation of the nervous system of human body by flow of electric current? विद्युत धारा के प्रवाह से मानव शरीर के तंत्रिका तंत्र की अचानक उत्तेजना को क्या कहा जाता है? A1 : Electric shock इलेक्ट्रिक शॉक A2 : Heart attack हार्ट अटैक A3 : Paralysis लकवा A4 : Low pressure कम दबाव	2.0	0.00
		Trade Theory		
10	10	What are the danger from electricity? बिजली से क्या खतरे हैं? A1 : Shocks, has hovers झटके का खतरा बना रहता हैं A2 : Explosions विस्फोट A3 : Fire hazards आग के खतरे A4 : Shock, flash overs, explosions, fire hazards झटका, फ्लैश ओवर, विस्फोट, आग के खतरे	2.0	0.00
		Trade Theory		

SAMPLE QUESTION PAPER SET 2

11	11	What is the effect of lightning stroke on tower/earth wire/conductor? टावर/अर्थ वायर/कंडक्टर पर बिजली गिरने का क्या प्रभाव पड़ता है? A1 : Flash over फ्लैश ओवर A2 : Failure विफलता A3 : Flash over, failure फ़्लैश ओवर, विफलता A4 : Electric shock बिजली का झटका	2.0	0.00
		Trade Theory		
12	12	Select the method for not line work up to 800kv? 800kv तक लाइन कार्य न करने की विधि का चयन करें? A1 : Hot stick method हॉट स्टिक विधि A2 : Bare hand method नंगे हाथ विधि A3 : Rubber gloves method रबर दस्ताने विधि A4 : Helicopter method हेलीकॉप्टर विधि	2.0	0.00
		Trade Theory		
13	13	Which of the following is the most commonly used protection against phase faults in transmission line? ट्रांसमिशन लाइन में फेज़ के दोषों के विरुद्ध सबसे अधिक इस्तेमाल की जाने वाली सुरक्षा निम्नलिखित में से कौन सी है? A1 : Short circuit protection शॉर्ट सर्किट सुरक्षा A2 : Open circuit protection ओपन सर्किट सुरक्षा A3 : Distance protection दूरी सुरक्षा A4 : Earth fault protection अर्थ फॉल्ट संरक्षण	2.0	0.00
		Trade Theory		
14	14	How is the connection of rod gap arrester? रॉड गैप अरेस्टर का कनेक्शन कैसे होता है? A1 : One rod is phase circuit, the other rod is to neutral एक रॉड फेज सर्किट है, दूसरी रॉड न्यूट्रल है A2 : Both rod on neutral दोनों रॉड न्यूट्रल पर A3 : One rod is phase circuit, the other rod is to station earth system एक रॉड फेज़ सर्किट है, दूसरी रॉड स्टेशन अर्थ प्रणाली है	2.0	0.00

SAMPLE QUESTION PAPER SET 2

		A4 : Both rod on earth terminal दोनों रॉड ऑन अर्थ टर्मिनल		
		Trade Theory		
15	15	Which is the conventional power generating station? पारंपरिक बिजली उत्पादन स्टेशन कौन सा है? A1 : Wind mill power plant पवन चक्की बिजली संयंत्र A2 : Nuclear power plant परमाणु ऊर्जा संयंत्र A3 : Tidal power plant ज्वारीय बिजली संयंत्र A4 : Solar power plant सौर ऊर्जा संयंत्र	2.0	0.00
		Trade Theory		
16	16	What is the function of economiser in thermal power plant? थर्मल पावर प्लांट में इकोनॉमिसर का क्या कार्य है? A1 : It extract the heat from flue gases यह फ्लू गैसों से गर्मी निकालता है A2 : It creates low pressure at the exhaust of turbine यह टरबाइन के निकास पर कम दबाव बनाता है A3 : It heats the feed water by driving heat यह गर्मी चलाकर फ़ीड पानी को गर्म करता है A4 : It raises the furnace temperature यह भट्ठी के तापमान को बढ़ाता है	2.0	0.00
		Trade Theory		
17	17	Which elements is used in nuclear fusion process? परमाणु संलयन प्रक्रिया में किस तत्व का उपयोग किया जाता है? A1 : Barium बेरियम A2 : Uranium यूरेनियम A3 : Antimony एंटीमनी A4 : Germanium जर्मेनियम	2.0	0.00
		Trade Theory		
18	18	Which type of turbine is used for high head only in hydro power plant? हाइड्रो पावर प्लांट में केवल उच्च हेड के लिए किस प्रकार के टरबाइन का उपयोग किया जाता है? A1 : Reaction turbine रिएक्शन टर्बाइन A2 : Impline turbine	2.0	0.00

SAMPLE QUESTION PAPER SET 2

		इम्पलाइन टरबाइन A3 : Francis turbine फ्रांसिस टर्बाइन A4 : Replan turbines टर्बाइन को फिर से लगाना		
		Trade Theory		
19	19	Which substation is located near the consumer areas to supply power? बिजली की आपूर्ति के लिए उपभोक्ता क्षेत्रों के पास कौन सा सबस्टेशन स्थित है? A1 : Primary substation प्राइमरी सबस्टेशन A2 : Switching substation स्विचिंग सबस्टेशन A3 : Distribution substation वितरण सबस्टेशन A4 : Secondary substation द्वितीयक सबस्टेशन	2.0	0.00
		Trade Theory		
20	20	Which substation components offers very low impendence to high frequency Carrier signal? कौन सा सबस्टेशन घटक उच्च आवृत्ति वाहक सिग्नल के लिए बहुत कम अवरोध प्रदान करता है? A1 : Wave trap वेव ट्रैप A2 : Coupling capacitor कप्लिंग संधारित्र A3 : Current transformer करंट ट्रांसफार्मर A4 : Bus bar बस बार	2.0	0.00
		Trade Theory		
21	21	What is the name of the component of single line diagram the symbol represent? प्रतीक द्वारा दर्शाए गए सिंगल रेखा आरेख के घटक का नाम क्या है? 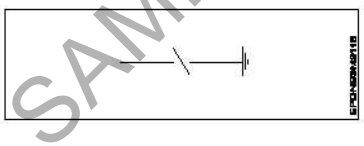 A1 : Coupling capacitor कपलिंग कैपेसिटर A2 : Earth switch अर्थ स्विच A3 : Group operating sustain समूह संचालन बनाए रखना A4 : Potential transformer पोटेंशियल ट्रांसफार्मर	2.0	0.00
		Trade Theory		

SAMPLE QUESTION PAPER SET 2

22	22	What is the name of the section marked as 'X' in distribution system? वितरण प्रणाली में 'X' के रूप में चिह्नित अनुभाग का नाम क्या है? 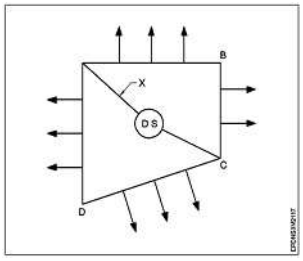 A1 : Service main सर्विस मेन A2 : Feeder फीडर A3 : Distribution वितरण A4 : Consumer load उपभोक्ता भार	2.0	0.00
		Trade Theory		
23	23	What is the use of low frequency AC voltage defector? कम आवृत्ति AC वोल्टेज डिफेक्टर का उपयोग क्या है? A1 : If steps up the main voltage of transformer to the desired level यदि ट्रांसफार्मर के मेन वोल्टेज को वांछित स्तर तक बढ़ाया जाए A2 : If converts battery D.C voltage to high A.C voltage यदि बैटरी D.C वोल्टेज को उच्च A.C वोल्टेज में परिवर्तित करता है A3 : If discharge blue brush and charge into a white spark यदि नीले ब्रश को डिस्चार्ज करें और एक सफेद चिंगारी में चार्ज करें A4 : If provides output us low as few hundred volts यदि आउटपुट हमें कुछ सौ वोल्ट तक कम प्रदान करता है	2.0	0.00
		Trade Theory		
24	24	What is the name of electronic circuit? इलेक्ट्रॉनिक सर्किट का नाम क्या है? 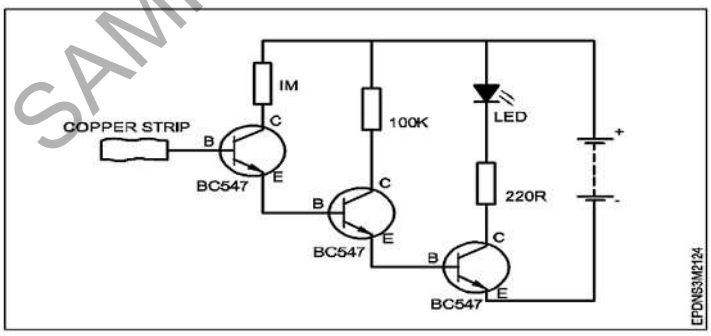 A1 : Amplifier एम्प्लिफायर A2 : Voltage defector वोल्टेज डिफेक्टर	2.0	0.00

SAMPLE QUESTION PAPER SET 2

		A3 : Digital voltmeter डिजिटल वोल्टमीटर A4 : Fault defector circuit फॉल्ट डिफ़ेक्टर सर्किट		
		Trade Theory		
25	25	How can you separate a faulty section for repair in a substation? सबस्टेशन में मरम्मत के लिए आप दोषपूर्ण अनुभाग को कैसे अलग कर सकते हैं?	2.0	0.00
		A1 : By using circuit breakers सर्किट ब्रेकर का उपयोग करके A2 : By using isolators आइसोलेटर का उपयोग करके A3 : By using ELCB ईएलसीबी का उपयोग करके A4 : By using neutral link न्यूट्रल लिंक का उपयोग करके		
		Trade Theory		
26	26	Why circuit breaker cant operate during fault situation? सर्किट ब्रेकर दोष की स्थिति के दौरान क्यों काम नहीं कर सकता?	2.0	0.00
		A1 : Relay not sense the fault and not send tripping command to CB रिले फॉल्ट को नहीं पहचान पाता और CB को ट्रिपिंग कमांड नहीं भेज पाता A2 : High voltage on CB CB पर उच्च वोल्टेज A3 : High temperature उच्च तापमान A4 : Due to climatic change जलवायु परिवर्तन के कारण		
		Trade Theory		
27	27	Why the spark between the contact of a circuit breaker is heavy? सर्किट ब्रेकर के संपर्क के बीच स्पार्क क्यों भारी होता है?	2.0	0.00
		A1 : Due to heavy loads hundreds of ampere flowing through this circuit भारी लोड के कारण इस सर्किट से सैकड़ों एम्पियर प्रवाहित होते हैं A2 : Due to high resistance उच्च प्रतिरोध के कारण A3 : Due to short circuit शॉर्ट सर्किट के कारण A4 : Due to isolator action आइसोलेटर क्रिया के कारण		
		Trade Theory		
28	28	Why the arc is splitted into a number of series of arc in activate? सक्रिय होने पर आर्क को आर्क की कई श्रृंखलाओं में क्यों विभाजित किया जाता है?	2.0	0.00
		A1 : For increasing arc current		

SAMPLE QUESTION PAPER SET 2

		आर्क करंट बढ़ाने के लिए A2 : For increasing arc voltage आर्क वोल्टेज बढ़ाने के लिए A3 : For increasing speed of operation ऑपरेशन की गति बढ़ाने के लिए A4 : For decreasing arc voltage आर्क वोल्टेज को कम करने के लिए		
		Trade Theory		
29	29	What is the cause for the failure of circuit breaker? सर्किट ब्रेकर की विफलता का कारण क्या है? A1 : Trip latch defective ट्रिप लैच खराब है A2 : Spring defective स्प्रिंग दोषपूर्ण A3 : Trip latch and spring defective ट्रिप लैच और स्प्रिंग खराब A4 : No supply कोई आपूर्ति नहीं	2.0	0.00
		Trade Theory		
30	30	In which situation an isolator separate a circuit? किस स्थिति में एक आइसोलेटर सर्किट को अलग करता है? A1 : Abnormal current situation असामान्य करंट की स्थिति A2 : Making under fault condition फॉल्ट की स्थिति में बनाना A3 : Breaking the circuit under no load condition नो लोड कंडीशन में सर्किट को तोड़ना A4 : Breaking under low current situation कम करंट की स्थिति में ब्रेक लगाना	2.0	0.00
		Trade Theory		
31	31	What is the cause for the failure of PLCC? PLCC की विफलता का कारण क्या है? A1 : Fault in line tuner लाइन ट्यूनर में फॉल्ट A2 : Coupling capacitor short कपलिंग कैपेसिटर शॉर्ट A3 : Normal supply सामान्य आपूर्ति A4 : Fault in line tuner and coupling capacitor लाइन ट्यूनर और कपलिंग कैपेसिटर में खराबी	2.0	0.00
		Trade Theory		

SAMPLE QUESTION PAPER SET 2

32	32	What is the advantage of SF_6 gas circuit breaker? SF_6 गैस सर्किट ब्रेकर का क्या लाभ है? A1 : Noise less operation शोर रहित संचालन A2 : Noise full operation शोर पूर्ण संचालन A3 : High speed operation हाई स्पीड ऑपरेशन A4 : Slow fault detection स्लो फाल्ट डिटेक्शन	2.0	0.00
Trade Theory				
33	33	What is the name of the isolator? आइसोलेटर का नाम क्या है? 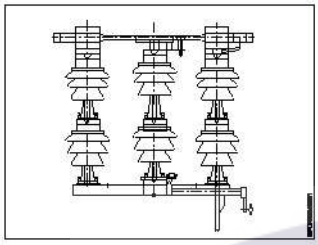 A1 : Single break सिंगल ब्रेक A2 : Pantograph isolator पेंटोग्राफ आइसोलेटर A3 : Double break isolator डबल ब्रेक आइसोलेटर A4 : Bus side isolator बस साइड आइसोलेटर	2.0	0.00
Trade Theory				
34	34	Which material the 4 arms pantograph isolators are made of? 4 आर्म्स पैंटोग्राफ आइसोलेटर किस सामग्री से बने होते हैं? A1 : Nickel plated silver contacts निकल प्लेटेड सिल्वर कॉन्टैक्ट A2 : Silver plated copper contacts सिल्वर प्लेटेड कॉपर संपर्क A3 : Chromium plated brass contacts क्रोमियम प्लेटेड पीतल संपर्क A4 : Chromium plated silver contacts क्रोमियम प्लेटेड सिल्वर कॉन्टैक्ट	2.0	0.00
Trade Theory				
35	35	Which type of isolator is directly connected with main bus bar? किस प्रकार का आइसोलेटर सीधे मुख्य बस बार से जुड़ा होता है?	2.0	0.00

SAMPLE QUESTION PAPER SET 2

		A1 : Line side isolator लाइन साइड आइसोलेटर A2 : Bus side isolator बस साइड आइसोलेटर A3 : Transfer bus side isolator ट्रांसफर बस साइड आइसोलेटर A4 : Pantograph type isolator पैंटोग्राफ टाइप आइसोलेटर		
		Trade Theory		
36	36	Which type of isolator is used in electric train? इलेक्ट्रिक ट्रेन में किस प्रकार के आइसोलेटर का उपयोग किया जाता है? A1 : Double break डबल ब्रेक A2 : Single break सिंगल ब्रेक A3 : Pantograph पेंटोग्राफ A4 : Line side लाइन साइड	2.0	0.00
		Trade Theory		
37	37	How the isolators are connected in substation? सबस्टेशन में आइसोलेटर कैसे जुड़े होते हैं? A1 : Incoming side of circuit breaker सर्किट ब्रेकर का इनकमिंग साइड A2 : Out going side of circuit breaker सर्किट ब्रेकर का आउटगोइंग साइड A3 : Both sides of circuit breaker सर्किट ब्रेकर के दोनों तरफ़ A4 : Parallel with circuit breaker सर्किट ब्रेकर के समानांतर	2.0	0.00
		Trade Theory		
38	38	Which type of circuit breaker is suitable for application in Rural areas? ग्रामीण क्षेत्रों में उपयोग के लिए किस प्रकार का सर्किट ब्रेकर उपयुक्त है? A1 : Vacuum Circuit Breaker (VCB) वैक्यूम सर्किट ब्रेकर (VCB) A2 : Air blast circuit breaker एयर ब्लास्ट सर्किट ब्रेकर A3 : Low oil circuit breaker कम तेल सर्किट ब्रेकर A4 : Air circuit breaker एयर सर्किट ब्रेकर	2.0	0.00

SAMPLE QUESTION PAPER SET 2

		Workshop Calculation Science		
39	39	Which is equal to $(a^m)^n$? $(a^m)^n$ किसके बराबर हो । A1 : a^{m-n} a^{m-n} A2 : a^{m+n} a^{m+n} A3 : $a^{m/n}$ $a^{m/n}$ A4 : a^{mn} a^{mn}	2.0	0.00
		Workshop Calculation Science		
40	40	What is the expanded form of $(a+b)^2$? $(a+b)^2$ का विस्तारित रूप क्या है? A1 : $a^2 + 2ab + b^2$ $a^2 + 2ab + b^2$ A2 : $a^2 - 2ab + b^2$ $a^2 - 2ab + b^2$ A3 : $a^2 + 2ab - b^2$ $a^2 + 2ab - b^2$ A4 : $-a^2 - 2ab + b^2$ $-a^2 - 2ab + b^2$	2.0	0.00
		Workshop Calculation Science		
41	41	Which type of stress? कौन-सा प्रतिबल है? 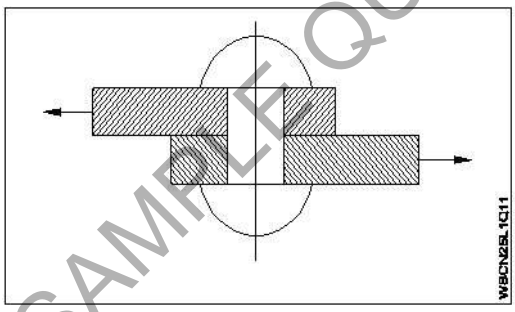 A1 : Tensile stress तनाव प्रतिबल A2 : Compressive stress सम्पीडन प्रतिबल A3 : Shear stress कर्तन प्रतिबल A4 : Torsional stress टॉर्सनल प्रतिबल	2.0	0.00
		Workshop Calculation Science		
42	42	What is the unit of strain?	2.0	0.00

SAMPLE QUESTION PAPER SET 2

		विकृति की इकाई क्या है? A1 : Kg/cm^2 Kg/cm^2 A2 : $Newton/metre^2$ $Newton/metre^2$ A3 : Metre Metre A4 : No unit No unit		
		Workshop Calculation Science		
43	43	Which symbol is used to express change in length? लम्बाई में परिवर्तन को किस संकेत से दर्शाया जाता है? A1 : L L A2 : δl δl A3 : I I A4 : e e	2.0	0.00
		Workshop Calculation Science		
44	44	What is the expanded form of S.P? एस.पी. (S.P) का विस्तृत रूप क्या है? A1 : Selected Price Selected Price A2 : Special Price Special Price A3 : Selling Price Selling Price A4 : Super Price Super Price	2.0	0.00
		Engineering Drawing		
45	45	Identify the given symbol दिए गए प्रतीक को पहचानें 	2.0	0.00

SAMPLE QUESTION PAPER SET 2

		A1 : AC AC A2 : DC DC A3 : Ohms ओम A4 : Inductance इनमें से कोई भी नहीं		
		Engineering Drawing		
46	46	What is the name of the gate गेट का नाम क्या है? 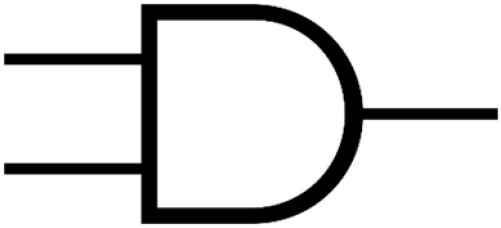 A1 : NOT Gate NOT गेट A2 : Ex-NOR Gate Ex-Nor गेट A3 : OR Gate OR गेट A4 : AND Gate AND गेट	2.0	0.00
		Engineering Drawing		
47	47	Which is photo diode? फोटो डायोड कौन सा है? A1 : 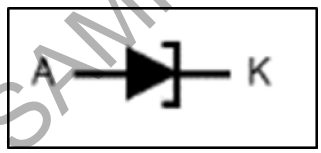 A2 : 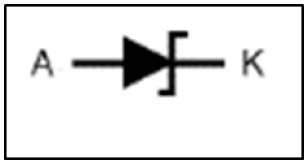 A3 :	2.0	0.00

SAMPLE QUESTION PAPER SET 2

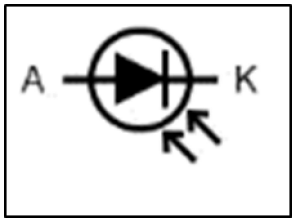

A4
:

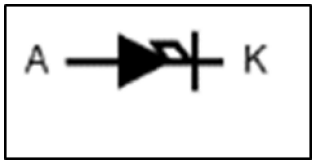

Engineering Drawing

48	48	Which of the following is AC ammeter? निम्नलिखित में से कौन AC एमीटर है? A1 :  A2 : 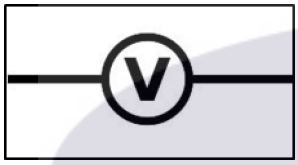 A3 :  A4 :  	2.0	0.00

Engineering Drawing

49	49	Which is a symbol of DC motor? कौन सा DC मोटर का प्रतीक है? A1 :  A2 :	2.0	0.00

SAMPLE QUESTION PAPER SET 2

		 A3 :  A4 :  		
Engineering Drawing				
50	50	Voltage less than 250 volt is called_____. 250 वोल्ट से कम वोल्टता ____ कहलाती है A1 : LT (Low Tension) LT (लो टेंशन) A2 : HT (High Tension) HT (उच्च टेंशन) A3 : MT (Medium Tension) MT(मध्यम टेंशन) A4 : EHT (Extra High Tension) EHT (अतिरिक्त उच्च टेंशन)	2.0	0.00
Employability Skills				
51	51	Which one will help us to maintain the balance between mental and physical activities? मानसिक और शारीरिक गतिविधियों के बीच संतुलन बनाए रखने में कौन सा हमारी मदद करेगा? A1 : Hobbies हॉबी A2 : Running रनिंग A3 : Walking वॉकिंग A4 : Reading रीडिंग	2.0	0.00
Employability Skills				
52	52	Important factors of a good resume need to be checked are _____ एक अच्छे बायोडाटा के लिए जिन महत्वपूर्ण कारकों की जांच की जानी चाहिए वे हैं _____	2.0	0.00

SAMPLE QUESTION PAPER SET 2

		A1 : paper quality कागज की गुणवत्ता A2 : company details कंपनी का विवरण A3 : free from spelling, grammar mistakes, correct information वर्तनी, व्याकरण संबंधी गलतियों से मुक्त, सही जानकारी A4 : attractive words आकर्षक शब्द		
Employability Skills				
53	53	Role models _____ people to follow them उपयुक्त वर्णनात्मक शब्दों से वाक्य पूरा करें Role models _____ people to follow them A1 : elevate elevate A2 : instruct instruct A3 : inspire inspire A4 : motivate motivate	2.0	0.00
Employability Skills				
54	54	The conditions in a place that affect the behaviour and development of somebody or something is called _____ किसी स्थान की परिस्थितियाँ जो किसी व्यक्ति या वस्तु के व्यवहार और विकास को प्रभावित करती हैं, _____ कहलाती हैं A1 : neighbourhood नेबरहुड A2 : environment पर्यावरण A3 : locality स्थानीयता A4 : facilities सुविधाएं	2.0	0.00
Employability Skills				
55	55	Which kind of persons are with very good behaviour, achievements and lead as an example? किस तरह के व्यक्ति बहुत अच्छे व्यवहार, उपलब्धियों और नेतृत्व के उदाहरण होते हैं? A1 : Customer service executives कस्टमर सर्विस एग्जीक्यूटिव A2 : ITI instructors ITI इंस्ट्रक्टर A3 : Role models रोल मॉडल A4 : Sales supervisors सेल्स सुपरवाइजर	2.0	0.00

SAMPLE QUESTION PAPER SET 2

		Employability Skills		
56	56	Fill up the blanks with suitable words so as to become a meaningful sentence. There _____ a coffee shop _____ the park. रिक्त स्थानों को उचित शब्दों से भरें ताकि एक सार्थक वाक्य बन सके । There _____ a coffee shop _____ the park. A1 : are, next to are, next to A2 : is, next to is, next to A3 : is, next is, next A4 : are, next are, next	2.0	0.00
		Employability Skills		
57	57	Fill up the blanks with suitable words so as to become a meaningful sentence. Rainwater harvesting _____ to prevent water scarcity रिक्त स्थानों को उचित शब्दों से भरें ताकि एक सार्थक वाक्य बन सके । Rainwater harvesting _____ to prevent water scarcity A1 : gives gives A2 : gave gave A3 : help help A4 : helps helps	2.0	0.00
		Employability Skills		
58	58	Fill up the blanks with suitable words so as to become a meaningful sentence. There are many dos and don'ts to be _____ while preparing for/attending an _____ रिक्त स्थानों को उचित शब्दों से भरें ताकि एक सार्थक वाक्य बन सके । There are many dos and don'ts to be _____ while preparing for/ attending an _____ A1 : there, interview there, interview A2 : identify, interview identify, interview A3 : identified, interviewed identified, interviewed A4 : identified, interview identified, interview	2.0	0.00
		Employability Skills		
59	59	Miscommunication can lead to _____ मिस कम्युनिकेशन(संचार) से _____ हो सकता है । A1 : build relationships रिलेशनशिप बिल्ड करने में A2 : create misunderstanding	2.0	0.00

SAMPLE QUESTION PAPER SET 2

		गलतफहमी पैदा करने में A3 : successful planning सफल योजना बनाने में A4 : see effective results प्रभावी परिणाम देखने में		
		Employability Skills		
60	60	What is required for effective communication? प्रभावी संचार के लिए क्या आवश्यक है? A1 : Keep Listening सुनते रहना A2 : Keep Talking बोलते रहना A3 : Listen and talk carefully ध्यान से सुनना और बात करना A4 : Listen carefully ध्यान से सुनें	2.0	0.00
		Employability Skills		
61	61	What is stress? स्ट्रेस(तनाव) क्या है? A1 : Feeling of joy आनंद की अनुभूति A2 : Feeling of surprise आश्चर्य का भाव A3 : Feeling of delight आनंद की अनुभूति A4 : Feeling of frustration/ disappointment हताशा/निराशा की भावना	2.0	0.00
		Employability Skills		
62	62	A person with high emotional intelligence has _____ उच्च भावनात्मक बुद्धिमत्ता वाले व्यक्ति के पास _____ होता है। A1 : physical strength फिजिकल स्ट्रेंथ A2 : ego ईगो A3 : lot of positive qualities बहुत सारे सकारात्मक गुण A4 : lot of negative qualities बहुत सारे नकारात्मक गुण	2.0	0.00
		Employability Skills		
63	63	What is the process of formally introducing oneself called? औपचारिक रूप से अपना परिचय देने की प्रक्रिया को क्या कहते हैं?	2.0	0.00

SAMPLE QUESTION PAPER SET 2

		A1 : Self-introduction सेल्फ-इंट्रोडक्शन A2 : Hiring हायरिंग A3 : Decision डिसिशन A4 : Seeking सीकिंग		
		Employability Skills		
64	64	The word 'resume' comes from French and means _____ रेज़्यूमे' शब्द फ़्रेंच भाषा से आया है और इसका अर्थ _____ है । A1 : summary संक्षेप A2 : education शिक्षा A3 : experience अनुभव A4 : placement प्लेसमेंट	2.0	0.00
		Employability Skills		
65	65	Which of the following are included in a resume? बायोडाटा में निम्नलिखित में से क्या शामिल होता है? A1 : Hobbies, favorite foods, and personal interests शौक, पसंदीदा भोजन और व्यक्तिगत रुचियाँ A2 : Childhood memories, dreams, and aspirations बचपन की यादें, सपने और आकांक्षाएँ A3 : Daily routine, favorite movies, and vacation plans दैनिक दिनचर्या, पसंदीदा फिल्में और छुट्टियों की योजनाएँ A4 : Contact information, educational details, skills and work experience संपर्क जानकारी, शैक्षिक विवरण, कौशल और कार्य अनुभव	2.0	0.00
		Employability Skills		
66	66	While applying for a job, the covering letter should be easy to read by means of _____ नौकरी के लिए आवेदन करते समय कवरिंग लेटर को _____ के माध्यम से पढ़ना आसान होना चाहिए। A1 : long descriptions. लम्बे विवरण A2 : dividing the text into shorter paragraphs. टेक्स्ट को छोटे-छोटे पैराग्राफों में विभाजित कर A3 : increasing the font size. फ़ॉन्ट आकार बड़ा कर A4 : extra curricular activities. अतिरिक्त पाठ्यचर्या संबंधी गतिविधियों	2.0	0.00

SAMPLE QUESTION PAPER SET 2

		Employability Skills		
67	67	After preparing the resume, the next important step to do is _____ बायोडाटा तैयार करने के बाद अगला महत्वपूर्ण कदम है _____ A1: sending the resume to the employer. एम्प्लायर को बायोडाटा भेजना A2: writing an impressive cover letter. एक प्रभावशाली कवर लेटर लिखना A3: preparing for interview. साक्षात्कार की तैयारी करना A4: applying for the job. नौकरी के लिए आवेदन करना	2.0	0.00
		Employability Skills		
68	68	While reviewing a resume which is very important to keep in mind? बायोडाटा की समीक्षा करते समय किस बात का ध्यान रखना बहुत जरूरी है? A1: Salary details वेतन विवरण A2: Lot of information to get the job नौकरी पाने के लिए बहुत सारी जानकारी A3: Interest and hobbies रुचि एवं शौक A4: Highlight skills and qualifications that match the job नौकरी से मेल खाने वाले कौशल और योग्यताओं पर प्रकाश डालना	2.0	0.00
		Employability Skills		
69	69	While applying for a job, important information should mension in the covering letter is _____ नौकरी के लिए आवेदन करते समय, कवरिंग लेटर में महत्वपूर्ण जानकारी का उल्लेख होना चाहिए _____ A1: salary expectations. वेतन अपेक्षाएँ A2: education details. शिक्षा का विवरण A3: reasons of suitable for the role. भूमिका के लिए उपयुक्त कारण A4: hobbies. शौक	2.0	0.00
		Employability Skills		
70	70	What is formal communication? फॉर्मल कम्युनिकेशन क्या है? A1: All written communication सभी लिखित कम्युनिकेशन A2: Official communication following a set of rules नियमों के एक सेट के बाद ऑफिसियल कम्युनिकेशन A3: Talking with friends and family	2.0	0.00

SAMPLE QUESTION PAPER SET 2

		दोस्तों और परिवार के साथ बात करना A4 : Casual chatting on social media सोशल मीडिया पर कैजुअल चैटिंग		
		Employability Skills		
71	71	Which of the following is a formal introduction in a job interview? निम्नलिखित में से कौन सा नौकरी साक्षात्कार में औपचारिक(फॉर्मल) परिचय है? A1 : "Hey, nice to meet you!" "हे, तुमसे मिलकर अच्छा लगा!" A2 : "Hi, whats your name?" "हाय, आपका नाम क्या है?" A3 : "hello.. You can start the interview!" "हैलो... आप इंटरव्यू शुरू कर सकते हैं!" A4 : "Good morning. Thank you for the opportunity." "सुप्रभात, अवसर देने के लिए धन्यवाद।"	2.0	0.00
		Employability Skills		
72	72	What is an example of formal written communication? फॉर्मल रिटेन कम्युनिकेशन का उदाहरण क्या है? A1 : Texting a friend किसी मित्र को संदेश भेजना A2 : Sending a WhatsApp message व्हाट्सएप पर संदेश भेजना A3 : Writing an email to your manager अपने प्रबंधक को एक ईमेल लिखना A4 : Posting on social media platforms सोशल मीडिया प्लेटफॉर्म पर पोस्ट करना	2.0	0.00
		Employability Skills		
73	73	During a job interview, if you couldn't hear or understand a question, what would you say? नौकरी के लिए इंटरव्यू के दौरान यदि आप किसी प्रश्न को सुन या समझ नहीं पाते, तो आप क्या कहेंगे? A1 : "Sorry! I didn’t understand. Could you please repeat the question?" "क्षमा करें! मुझे समझ नहीं आया। क्या आप कृपया प्रश्न दोबारा दोहरा सकते हैं?" A2 : "Hey, can you repeat that? I wasn’t paying attention." "अरे, क्या तुम उसे दोहरा सकते हो? मैं ध्यान नहीं दे रहा था।" A3 : "I am lost. Can you say it again?" "मैं खो गया हूं। क्या आप इसे फिर से कह सकते हैं?" A4 : "Speak clearly and repeat the question." "स्पष्ट रूप से बोलें और प्रश्न दोहराएँ।"	2.0	0.00
		Employability Skills		
74	74	During a job interview, which of the following responses shows good formal communication? नौकरी के लिए साक्षात्कार के दौरान, निम्नलिखित में से कौन सी प्रतिक्रिया अच्छा फॉर्मल कम्युनिकेशन दर्शाती है? A1 : "I'm pretty good at a lot of things." "मैं बहुत सी चीज़ों में बहुत अच्छा हूँ।"	2.0	0.00

SAMPLE QUESTION PAPER SET 2

		A2: "Uh, I guess I can do a little bit of everything." "उह, मुझे लगता है कि मैं थोड़ा-थोड़ा सब कुछ कर सकता हूं।" A3: "My top three skills are problem-solving, teamwork, and attention to detail." "मेरे टॉप तीन कौशल हैं प्रॉब्लम-सॉल्विंग, टीम वर्क, और डिटेल पर ध्यान देना।" A4: "I don't know, I never really thought about it." "मैं नहीं जानता, मैंने वास्तव में इसके बारे में कभी नहीं सोचा था।"		
Employability Skills				
75	75	What is "informal communication"? "इनफॉर्मल कम्युनिकेशन" क्या है? A1: All verbal communication सभी वर्बल कम्युनिकेशन A2: Official communication following a set of rules नियमों के एक सेट का पालन करते हुए ऑफिशियल कम्युनिकेशन A3: Casual conversations outside of official work arrangements ऑफिशियल वर्क अरेंजमेंट से बाहर कैसुअल कन्वर्सेशन A4: Talking at official meetings ऑफिशियल मीटिंग्स में बात करना	2.0	0.00

SAMPLE QUESTION PAPER SET 2

Electrician Power Distribution - 2nd Year - Set 2

S.No.	Correct Answer Key
1	A1
2	A1
3	A1
4	A2
5	A2
6	A4
7	A1
8	A1
9	A1
10	A4
11	A3
12	A2
13	A3
14	A3
15	A2
16	A3
17	A2
18	A2
19	A3
20	A2
21	A2
22	A2
23	A1
24	A2
25	A2
26	A1
27	A1
28	A2
29	A3
30	A3
31	A4
32	A1
33	A3
34	A2
35	A2
36	A3
37	A1
38	A1

S.No.	Correct Answer Key
39	A4
40	A1
41	A3
42	A4
43	A2
44	A3
45	A1
46	A4
47	A3
48	A1
49	A1
50	A1
51	A1
52	A3
53	A3
54	A2
55	A3
56	A2
57	A4
58	A4
59	A2
60	A3
61	A4
62	A3
63	A1
64	A1
65	A4
66	A2
67	A2
68	A4
69	A3
70	A2
71	A4
72	A3
73	A1
74	A3
75	A3

KEY ANSWER SET 2

Note:
"In case answers found to be inaccurate due to typographical error or any other reason please sent mail to **qbnimigrievance@gmail.com**"