Max Marks : 150

All India Trade Test - 2024 for Craftsmen Training Scheme (CTS)
Trade Name: Technician Mechatronics
Year: 1st Year

Exam Date :
Exam Time :

Note:
1. Tick the correct option out of four alternatives provided
2. All questions carry equal marks (2 Marks each)
3. There is no negative marking

SAMPLE QUESTION PAPER SET 3

Sr. No.	Q ID	Question Body and Alternatives	Marks	Negative Marks
		Trade Theory		
1	1	What is mean by 'upper deviation' in BIS system of limits & fits? BIS की सीमा और फिट की प्रणाली में 'ऊपरी विचलन' का क्या मतलब है? A1 : Maximum size of a component किसी घटक का अधिकतम आकार A2 : Minimum size of a component घटक का न्यूनतम आकार A3 : Algebraic difference between maximum limit & minimum limit अधिकतम सीमा और न्यूनतम सीमा के बीच बीजगणितीय अंतर A4 : Algebraic difference between maximum limit & basic size अधिकतम सीमा और मूल आकार के बीच बीजगणितीय अंतर	2.0	0.00
		Trade Theory		
2	2	What is term 'Basic size' indicate? 'बेसिक साइज़' शब्द क्या दर्शाता है? A1 : Minimum limit size of the work कार्य का न्यूनतम सीमा आकार A2 : Maximum limit size of the work कार्य का अधिकतम सीमा आकार A3 : Size of the compound after it is manufactured निर्माण के बाद यौगिक का आकार A4 : Size based on dimensional deviations are given आयामी विचलन के आधार पर आकार दिए गए हैं	2.0	0.00
		Trade Theory		
3	3	What is the minimum limit size of a dimension ϕ50 +0.03 - 0.02? आयाम ϕ50 +0.03 - 0.02 का न्यूनतम सीमा आकार क्या है? A1 : 50.03 mm 50.03 mm A2 : 50.02 mm 50.02 mm	2.0	0.00

		A3 : 49.97 mm 49.97 mm A4 : 49.98 mm 49.98 mm		
		Trade Theory		
4	4	What is the tolerance of dimension ϕ30±0.02? आयाम ϕ30±0.02 की टॉलरेंस क्या है? A1 : 30 mm 30 mm A2 : 0.04 mm 0.04 mm A3 : -0.02 mm -0.02 mm A4 : 0.03 mm 0.03 mm	2.0	0.00
		Trade Theory		
5	5	Which is the one of method used for produce wrought iron? रॉट आयरन बनाने के लिए कौन सी विधि का उपयोग किया जाता है? A1 : Nishiyama process निशियामा प्रक्रिया A2 : Puddling process पुडलिंग प्रक्रिया A3 : Bessemer process बेसेमर प्रक्रिया A4 : LD process LD प्रक्रिया	2.0	0.00
		Trade Theory		
6	6	Which metals are mixed with copper to make gun metal? गन मेटल बनाने के लिए कॉपर के साथ कौन सी धातुएँ मिलाई जाती हैं? A1 : Tin and zinc टिन और जिंक A2 : Lead and zinc सीसा और जस्ता A3 : Zinc and nickel जिंक और निकल A4 : Lead and nickel लीड और निकल	2.0	0.00
		Trade Theory		
7	7	What is the hardening temperature for H.S.S, tool? H.S.S. टूल के लिए सख्त तापमान क्या है? A1 : 1250°C	2.0	0.00

SAMPLE QUESTION PAPER SET 3

		1250°C A2 : 950°C 950°C A3 : 850°C 850°C A4 : 750°C 750°C		
		Trade Theory		
8	8	Which one of the following properties offers resistance to abrasion? निम्नलिखित में से कौन सा गुण घर्षण के प्रति प्रतिरोध प्रदान करता है? A1 : Hardness हार्डनेस A2 : Toughness टफनेस A3 : Ductility डकटीलिटी A4 : Malleability मेलबिलिटी	2.0	0.00
		Trade Theory		
9	9	Rust is formed from iron and which other element? जंग लोहे और किस अन्य तत्व से बनता है? A1 : Hydrogen हाइड्रोजन A2 : Nitrogen नाइट्रोजन A3 : Oxygen ऑक्सीजन A4 : Sulphur सल्फर	2.0	0.00
		Trade Theory		
10	10	What is the composition of bronze? ब्रोंज की संरचना क्या है? A1 : Copper and tin कॉपर और टिन A2 : Lead and tin लीड और टिन A3 : Copper and zinc कॉपर और जिंक A4 : Copper and lead कॉपर और लीड	2.0	0.00
		Trade Theory		

SAMPLE QUESTION PAPER SET 3

11	11	Which one of the following is the hardest cutting tool material? निम्नलिखित में से कौन सी सबसे कठोर कटिंग टूल पदार्थ है? A1 : Diamond डायमंड A2 : Ceramics सिरेमिक A3 : Cermets सरमेट्स A4 : Cemented carbide सीमेंटेड कार्बाइड	2.0	0.00
Trade Theory				
12	12	Which specification of lathe marked as 'x'? खराद के किस विनिर्देशन को 'x' के रूप में चिह्नित किया गया है? 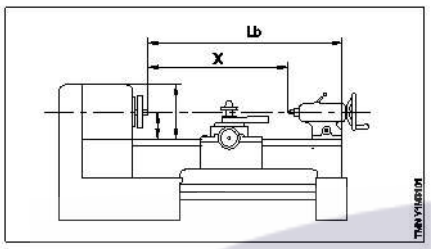 A1 : Centre height केंद्र की ऊँचाई A2 : Length of bed बिस्तर की लंबाई A3 : Length between centres केंद्रों के बीच की लंबाई A4 : Maximum diameter of the work (swing) काम का अधिकतम व्यास (स्विंग)	2.0	0.00
Trade Theory				
13	13	Which machine holds the work piece between two centres? कौन सी मशीन दो केंद्रों के बीच काम का टुकड़ा रखती है? A1 : Milling machine मिलिंग मशीन A2 : Grinding machine पीसने की मशीन A3 : Drilling machine ड्रिलिंग यंत्र A4 : Lathe machine लेथ मशीन	2.0	0.00
Trade Theory				
14	14	Which type of lathe is more suitable for mass production? बड़े पैमाने पर उत्पादन के लिए किस प्रकार का खराद अधिक उपयुक्त है?	2.0	0.00

SAMPLE QUESTION PAPER SET 3

		A1 : Bench lathe बेंच खराद A2 : Centre lathe केंद्र खराद A3 : Speed lathe गति खराद A4 : Capstan and Turret lathe क्यापस्टान और बुर्ज खराद		
Trade Theory				
15	15	What is the operation to remove burr and sharpness from edge of components in lathe? खराद में घटकों के किनारे से बर्र और एज को हटाने के लिए ऑपरेशन क्या है? A1 : Grooving ग्रूविंग A2 : Chamfering चैम्फेरिंग A3 : Step turning कदम मोड़ना A4 : Plain turning सादा मोड़	2.0	0.00
Trade Theory				
16	16	What is the purpose of machine guard in pedestal grinder? पैदल यात्री चक्की में मशीन गार्ड का उद्देश्य क्या है? A1 : To rest the work piece काम के टुकड़े को आराम करने के लिए A2 : To protect operator and Work piece from damage ऑपरेटर और कार्य टुकड़े को नुकसान से बचाने के लिए A3 : To protect the eye आँख की रक्षा के लिए A4 : To maintain accuracy सटीकता बनाए रखने के लिए	2.0	0.00
Trade Theory				
17	17	What is the part marked as 'x'? 'X' के रूप में चिह्नित भाग क्या है? 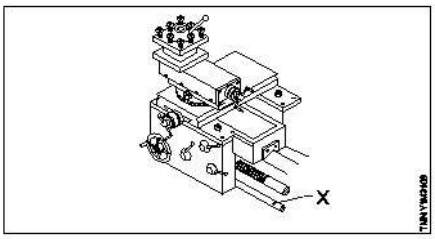 A1 : Feed shaft lever फीड शाफ्ट लीवर	2.0	0.00

SAMPLE QUESTION PAPER SET 3

		A2 : Lead screw lever लीड स्क्रू लीवर A3 : Feed shaft फीड शाफ्ट A4 : Lead screw लीड स्क्रू		
Trade Theory				
18	18	What is the part marked as 'X'? 'X' के रूप में चिह्नित भाग क्या है? 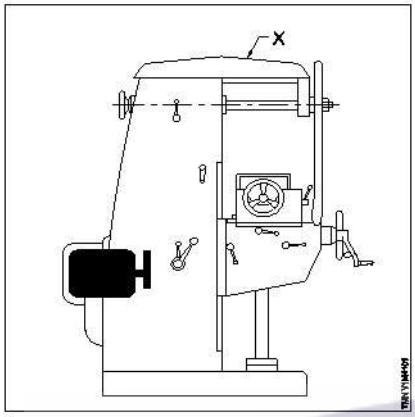 A1 : Column स्तंभ A2 : Spindle धुरा A3 : Over arm ओवर आर्म A4 : Main motor मुख्य मोटर	2.0	0.00
Trade Theory				
19	19	Which part of the milling machine houses all the driving mechanism? मिलिंग मशीन के किस हिस्से में सभी ड्राइविंग तंत्र हैं? A1 : Base आधार A2 : Knee घुटना A3 : Column स्तंभ A4 : Gear box गियर बॉक्स	2.0	0.00
Trade Theory				
20	20	What is the name of milling operation? मिलिंग ऑपरेशन का नाम क्या है?	2.0	0.00

SAMPLE QUESTION PAPER SET 3

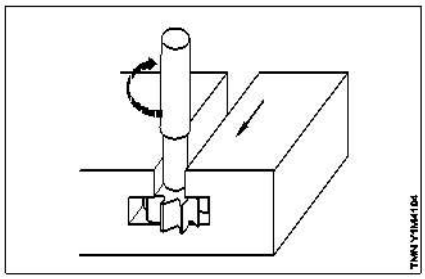

A1 : Convex milling

उत्तल मिलिंग

A2 : Concave milling

अवतल मिलिंग

A3 : 'T' slot milling

'टी' स्लॉट मिलिंग

A4 : Dove tail milling

डव टेल मिलिंग

Trade Theory

21	21	What is the name of the portion marked as 'x'? 'X' के रूप में चिह्नित भाग का नाम क्या है? 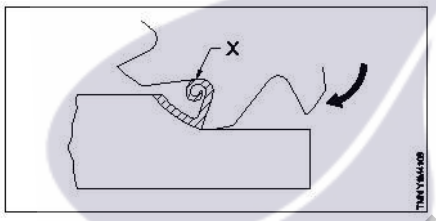 A1 : Fillet फिलेट A2 : Face फेस A3 : Land लैंड A4 : Cutting edge कटिंग एज	2.0	0.00

Trade Theory

22	22	What is the helix angle of light duty plain milling cutter? हल्के कार्य सादे मिलिंग कटर का हेलिक्स कोण क्या है?	2.0	0.00

A1 : 20°

20°

A2 : 25°

25°

A3 : 35°

35°

SAMPLE QUESTION PAPER SET 3

		A4 : 45° 45°		
		Trade Theory		
23	23	Which part of surface grinding machine carries the table in its crosswise movement? सतह की पीसने की मशीन का कौन सा हिस्सा अपने क्रॉसवर्ड चलन में टेबल को ले जाता है? A1 : Base आधार A2 : Table मेज A3 : Saddle सैडल A4 : Wheel head व्हील हेड	2.0	0.00
		Trade Theory		
24	24	What is the type of surface grinding machine? सतह पीसने की मशीन का प्रकार क्या है? 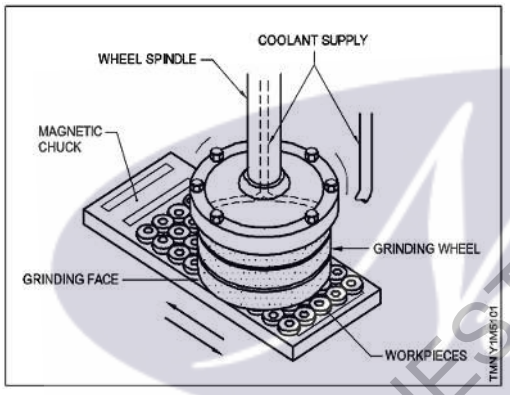 A1 : Vertical spindle rotary table ऊर्ध्वाधर स्पिंडल रोटरी टेबल A2 : Vertical spindle reciprocating table ऊर्ध्वाधर धुरी प्रत्यागामी टेबल A3 : Horizontal spindle rotary table क्षैतिज स्पिंडल रोटरी टेबल A4 : Horizontal spindle reciprocating table क्षैतिज धुरी प्रत्यागामी तालिका	2.0	0.00
		Trade Theory		
25	25	What 'H' denotes in the specification of grinding wheel 51-A46H5V8? पहिया 51-A46H5V8 grinding पीसने के विनिर्देश में 'एच' क्या दर्शाता है? A1 : Grain size कण का आकार A2 : Grade ग्रेड A3 : Structure संरचना	2.0	0.00

SAMPLE QUESTION PAPER SET 3

		A4 : Type of bond बांड का प्रकार		
		Trade Theory		
26	26	What is the name of the gear marked X? गियर is X का नाम क्या है? 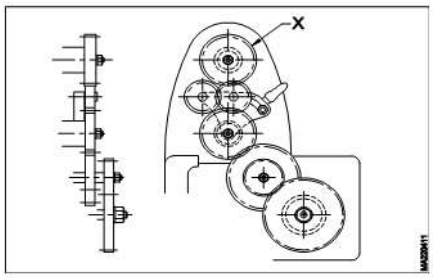 A1 : Stud gear स्टड गियर A2 : Spindle gear स्पिंडल गियर A3 : Tumbler gear unit टंबलर गियर यूनिट A4 : Quick change gear box त्वरित परिवर्तन गियर बॉक्स	2.0	0.00
		Trade Theory		
27	27	What is the name of the operation in a lathe for removing the metal from the work piece by feeding the tool at right angles to the axis of the work? कार्य के अक्ष को सही कोण पर उपकरण खिलाकर कार्य टुकड़े से धातु को हटाने के लिए एक खराद में ऑपरेशन का नाम क्या है? A1 : Facing फेसिंग A2 : Knurling नर्लिंग A3 : Step turning स्टेप खराद A4 : Plain turning साधारण खराद	2.0	0.00
		Trade Theory		
28	28	Which type of milling cutters are used for cutting soft steel and brass? नरम स्टील और पीतल को काटने के लिए किस प्रकार के मिलिंग कटर का उपयोग किया जाता है? A1 : Heavy duty plain milling cutter भारी शुल्क सादे मिलिंग कटर A2 : Light duty plain milling cutter लाइट ड्यूटी सादे मिलिंग कटर A3 : Helical plain milling पेचदार सादा मिलिंग A4 : Inserted tool cutter	2.0	0.00

SAMPLE QUESTION PAPER SET 3

		इंसुलेटेड टूल कटर		
		Trade Theory		
29	29	What is the name of the cutter? कटर का नाम क्या है? 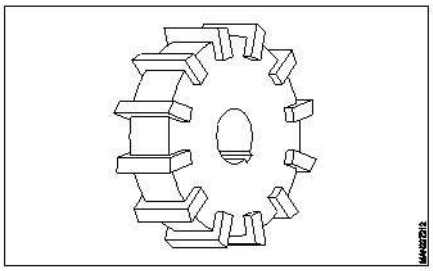 A1 : Solid cutter ठोस कटर A2 : Plain milling cutter सादा मिलिंग कटर A3 : Inserted tool cutter इंसुलेटेड टूल कटर A4 : Helical plain milling cutter पेचदार सादा मिलिंग कटर	2.0	0.00
		Trade Theory		
30	30	Which type of milling machine is ideally suitable for boring, pocket milling, profile milling and for keyways in the middle of the shaft? किस प्रकार की मिलिंग मशीन बोरिंग, पॉकेट मिलिंग, प्रोफाइल मिलिंग के लिए और शाफ्ट के मध्य में की वे के लिए उपयुक्त है? A1 : Plain milling machine सादे मिलिंग मशीन A2 : Vertical milling machine कार्यक्षेत्र मिलिंग मशीन A3 : Universal milling machine यूनिवर्सल मिलिंग मशीन A4 : Special type milling machine विशेष प्रकार की मिलिंग मशीन	2.0	0.00
		Trade Theory		
31	31	What property of the metal, which permits no permanent distortion before breaking? धातु की क्या संपत्ति, जो तोड़ने से पहले कोई स्थायी विकृति की अनुमति नहीं देती है? A1 : Machinability मशीनएबीलीटी A2 : Ductility लचीलापन A3 : Brittleness भंगुरता A4 : Tenacity टेनासिटी	2.0	0.00
		Trade Theory		

SAMPLE QUESTION PAPER SET 3

32	32	Which grinding machine is used for heavy duty work? हैवी ड्यूटी वर्क के लिए किस ग्राइंडिंग मशीन का उपयोग किया जाता है? A1 : Bench grinder बेंच ग्राइंडर A2 : Portable grinder पोर्टेबल ग्राइंडर A3 : Pedestal grinder पेडिस्टल ग्राइंडर A4 : Surface grinder सरफेस ग्राइंडर	2.0	0.00
Trade Theory				
33	33	What is the part marked as 'X' in pedestal grinder? पेडस्टल ग्राइंडर में 'X' के रूप में चिह्नित भाग क्या है? 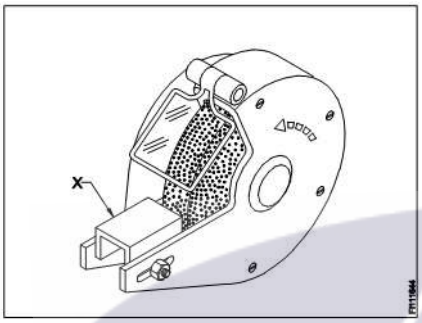 A1 : Tool rest टूल रेस्ट A2 : Eye shield ऑय शील्ड A3 : Wheel guard व्हील गार्ड A4 : Grinding wheel ग्राइंडिंग व्हील	2.0	0.00
Trade Theory				
34	34	What is the flash point of general purpose machinery oil? सामान्य प्रयोजन वाली मशीनरी तेल का फ्लैश बिंदु क्या है? A1 : $160^{o}C$ $160^{o}C$ A2 : $196^{o}C$ $196^{o}C$ A3 : $210^{o}C$ $210^{o}C$ A4 : $204^{o}C$ $204^{o}C$	2.0	0.00
Trade Theory				
35	35	What is the purpose of using lubricant?	2.0	0.00

SAMPLE QUESTION PAPER SET 3

		स्नेहक का उपयोग करने का उद्देश्य क्या है? A1 : Prevent wear घिसने से रोकें A2 : Increases friction घर्षण को बढ़ाता है A3 : Increases the loading capacity लोडिंग क्षमता को बढ़ाता है A4 : Increases the speed of moving elements बढ़ते तत्वों की गति को बढ़ाता है		
		Trade Theory		
36	36	Which coolant oil is emulsified with water? कौन सा शीतलक तेल, पानी के साथ इमल्सिफाईड होता है? A1 : Soluble oil सोल्युबल तेल A2 : Kerosene मिटटी तेल A3 : Mineral oil खनिज तेल A4 : Lard oil लार्ड आयल	2.0	0.00
		Trade Theory		
37	37	What is the name of process ? प्रक्रिया का नाम क्या है? 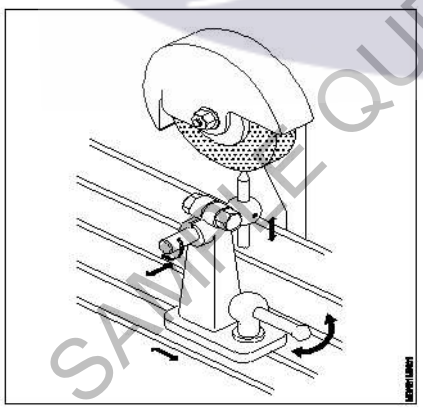 A1 : Dressing ड्रेसिंग A2 : Truing ट्रूइंग A3 : Loading लोडिंग A4 : Glazing ग्लेज़िंग	2.0	0.00
		Trade Theory		

SAMPLE QUESTION PAPER SET 3

38	38	What is the name of grinding wheel? ग्राइंडिंग व्हील का नाम क्या है? 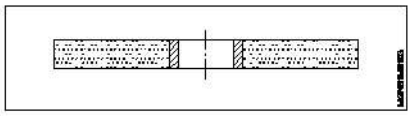 A1 : Cylinder सिलेंडर A2 : Straight सीधा A3 : Straight cup सीधा कप A4 : Disc wheel डिस्क व्हील	2.0	0.00
Workshop Calculation Science				
39	39	How many watts for 1 horse power in British system? ब्रिटिश सिस्टम में, 1 हॉर्स पावर में कितने वाट्स होते हैं? A1 : 726 watts 726 watts A2 : 736 watts 736 watts A3 : 746 watts 746 watts A4 : 756 watts 756 watts	2.0	0.00
Workshop Calculation Science				
40	40	What is the S.I unit of heat? ऊष्मा की एस.आई. इकाई क्या है? A1 : Calorie Calorie A2 : Joule Joule A3 : Centigrade heat unit Centigrade heat unit A4 : British thermal unit British thermal unit	2.0	0.00
Workshop Calculation Science				
41	41	What is the value for specific heat of water? पानी की विशिष्ट ऊष्मा का मान क्या है? A1 : 4 4 A2 : 3 3	2.0	0.00

SAMPLE QUESTION PAPER SET 3

		A3 : 2 2 A4 : 1 1		
		Workshop Calculation Science		
42	42	What is the boiling point of water? पानी का क्वथनांक क्या होता है? A1 : 0^oC 0^oC A2 : 32^oC 32^oC A3 : 100^oC 100^oC A4 : 212^oC 212^oC	2.0	0.00
		Workshop Calculation Science		
43	43	Which is the unit of current? धारा की इकाई क्या है? A1 : Ampere एम्पियर A2 : Volt वोल्ट A3 : Ohm ओम A4 : Watt वाट	2.0	0.00
		Workshop Calculation Science		
44	44	What is the flow of electrons in any conductor? किसी कंडक्टर में इलेक्ट्रॉन का प्रवाह क्या होता है? A1 : Voltage वोल्टेज A2 : Current धारा A3 : Resistance प्रतिरोध A4 : Power शक्ति	2.0	0.00
		Engineering Drawing		
45	45	Identify the name of tool? उपकरण का नाम पहचानें?	2.0	0.00

SAMPLE QUESTION PAPER SET 3

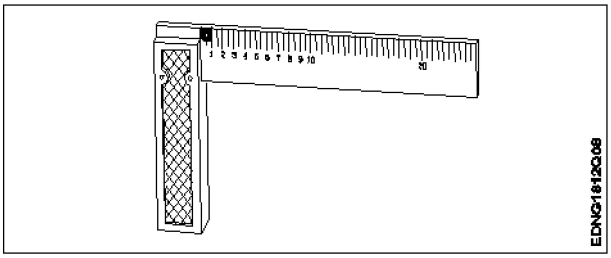

A1 : Try square

बढ़ई की गुनिया

A2 : Surface gauge

सतह नापने का यंत्र

A3 : Steel rule

स्टील रूल

A4 : Feeler gauge

फ़ीलर गौज़

		Engineering Drawing		
46	46	Identify the name of tool? उपकरण का नाम पहचानें? 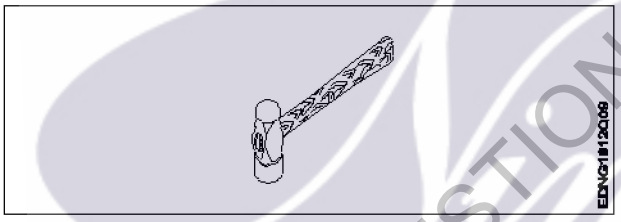 A1 : Ball pein hammer बॉल पीन हैमर A2 : Cross pein hammer क्रॉस पीन हैमर A3 : Straight pein hammer सीधे पीन हथौड़ा A4 : Sledge hammer स्लेज हैमर	2.0	0.00
		Engineering Drawing		
47	47	Identify the name of tool? उपकरण का नाम पहचानें? 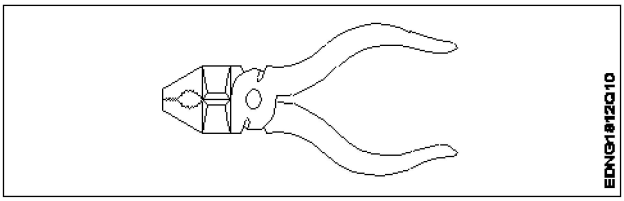 A1 : Hawk-billed shear	2.0	0.00

SAMPLE QUESTION PAPER SET 3

		हॉक-बिल शीयर A2 : Aviation shear उड्डयन कतरनी A3 : Cutting plier काटने वाला सरौता A4 : Double cutting shear डबल काटने कतरनी		
		Engineering Drawing		
48	48	Identify the name of tool? उपकरण का नाम पहचानें? 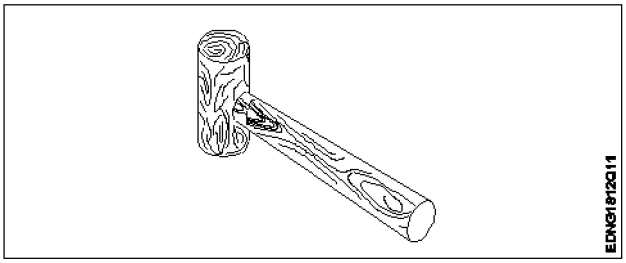 A1 : Ball pein hammer बॉल पीन हैमर A2 : Mallet लकड़ी का हथौड़ा A3 : Cross pein hammer क्रॉस पीन हैमर A4 : Staright pein hammer स्ट्रेट पीन हैमर	2.0	0.00
		Engineering Drawing		
49	49	Identify the name of tool? उपकरण का नाम पहचानें? 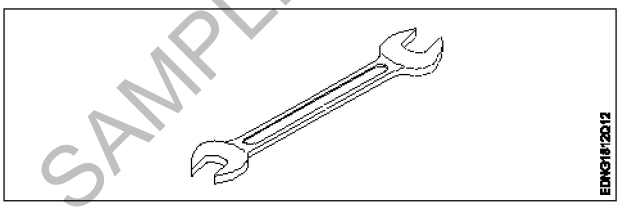 A1 : Open end spanner ओपन एंड स्पैनर A2 : Ring spanner गोल पाना A3 : Combination spanner संयोजन स्पैनर A4 : Adjustable spanner समायोज्य औजार	2.0	0.00
		Engineering Drawing		

SAMPLE QUESTION PAPER SET 3

50	50	Which dimension correctly marked in the circle as per standard? मानक के अनुसार सर्कल में कौन सा आयाम सही ढंग से चिह्नित है? A1 : 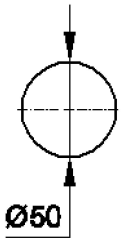 A2 : 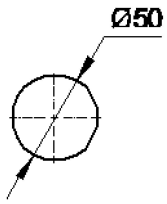 A3 : 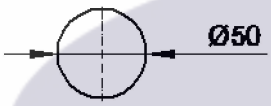 A4 : 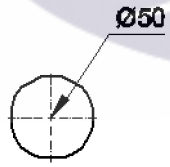 	2.0	0.00
		Employability Skills		
51	51	Which one of the following is a good office etiquette? निम्नलिखित में से कौन सा एक अच्छा कार्यालय शिष्टाचार है? A1 : One should dress formally एक को औपचारिक रूप से पोशाक पहननी चाहिए A2 : One should not be punctual to work काम के लिए समय का पाबंद नहीं होना चाहिए A3 : One should have fancy mobile ring tone एक के पास फैंसी मोबाइल रिंग टोन होना चाहिए A4 : One should litter one's work place व्यक्ति को अपने काम के स्थान पर कूड़ा डालना चाहिए	2.0	0.00
		Employability Skills		
52	52	Word that is pronounced the same as another word but differs in meaning is called _____ वह शब्द जो किसी दूसरे शब्द के समान होता है, लेकिन अर्थ में भिन्न होता है, जिसे _____ कहा जाता है	2.0	0.00

SAMPLE QUESTION PAPER SET 3

		A1 : homophone होमोफ़ोन A2 : homograph होमोग्रफ़ A3 : diphthong संयुक्त स्वर A4 : syllable शब्दांश		
Employability Skills				
53	53	_____ can help me learn English. _____ मुझे अंग्रेजी सीखने में मदद कर सकता है। A1 : dedication निष्ठा A2 : fear डर A3 : anger क्रोध A4 : shyness शर्म	2.0	0.00
Employability Skills				
54	54	Which punctuation mark should be used in the following sentence? Is there any site engineer here निम्नलिखित वाक्य में किस विराम चिह्न का प्रयोग किया जाना चाहिए? Is there any site engineer here A1 : ? (question mark) ? (question mark) A2 : , (comma) , (comma) A3 : . (full stop) . (full stop) A4 : ! (exclamation) ! (exclamation)	2.0	0.00
Employability Skills				
55	55	When is capital letter used? बड़े अक्षर का प्रयोग कब किया जाता है? A1 : Beginning of a sentence एक वाक्य की शुरुआत A2 : Names of persons व्यक्तियों के नाम A3 : Names of places स्थानों के नाम A4 : All the above	2.0	0.00

SAMPLE QUESTION PAPER SET 3

		सब से ऊपर		
		Employability Skills		
56	56	Which one of the following is a describing word? निम्नलिखित में से कौन-सा एक वर्णनात्मक शब्द है? A1 : eat खाना खा लो A2 : repair मरम्मत A3 : hot गरम A4 : soup शोरबा	2.0	0.00
		Employability Skills		
57	57	When someone says 'Thank you' we should reply and say _____. जब कोई 'Thank you (धन्यवाद)' कहता है तो हमें जवाब देना चाहिए और _____ कहना चाहिए। A1 : Thank you. शुक्रिया A2 : You're welcome. आपका स्वागत है A3 : Bye-bye बाई-बाई A4 : How are you? आप कैसे हैं?	2.0	0.00
		Employability Skills		
58	58	Choose the odd word. odd (विषम) शब्द चुनें। A1 : please please A2 : sorry sorry A3 : paper paper A4 : thanks thanks	2.0	0.00
		Employability Skills		
59	59	I am a welder. I work with _____ मैं एक वेल्डर हूँ। मैं _____ साथ कार्य करता हूँ । A1 : nail polish नेल पॉलिश A2 : robots रोबोटों	2.0	0.00

SAMPLE QUESTION PAPER SET 3

		A3: welding tools वेल्डिंग उपकरण A4: laptops लैपटॉप		
Employability Skills				
60	60	Today's weather is going to be _____. आज का मौसम _____ होने जा रहा है। A1: Hopeful आशापूर्ण A2: Warm गरम A3: Blue नीला A4: Urgent बहुत ज़रूरी	2.0	0.00
Employability Skills				
61	61	The word 'when' denotes _____ शब्द 'when (जब)' _____ को दर्शाता है A1: place स्थान A2: thing चीज़ A3: person व्यक्ति A4: time समय	2.0	0.00
Employability Skills				
62	62	Rahul enjoys _____ with his pet dog. राहुल को अपने पालतू कुत्ते के साथ _____ में मजा आता है। A1: playing खेलने A2: writing लिखने A3: doing करने A4: washing धुलाने	2.0	0.00
Employability Skills				
63	63	Having a clear idea of our personality including strengths, weaknesses, thoughts, beliefs, motivation, values etc is called _____. हमारे व्यक्तित्व का स्पष्ट विचार रखने को ताकत, कमजोरियों, विचारों, विश्वासों, प्रेरणा, मूल्यों आदि सहित को _____ कहा जाता है।	2.0	0.00

SAMPLE QUESTION PAPER SET 3

		A1: Belief विश्वास A2: Self Awareness आत्म जागरूकता A3: Myth मिथ A4: Threat धमकी		
		Employability Skills		
64	64	_____ are the abilities and qualities you have as a person that helps you grow well in life and career. _____ एक व्यक्ति के रूप में आपके पास मौजूद क्षमताएं और गुण हैं जो आपको जीवन और करियर में अच्छी तरह से बढ़ने में मदद करते हैं। A1: Personal Strengths व्यक्तिगत ताक़त A2: Personal weaknesses व्यक्तिगत कमजोरियां A3: Opportunities मौके A4: Threats धमकी	2.0	0.00
		Employability Skills		
65	65	_____ are the qualities that are considered negative, and need to be worked on. _____ ऐसे गुण हैं जिन्हें नकारात्मक माना जाता है और जिन पर काम करने की आवश्यकता है। A1: Personal Strengths व्यक्तिगत ताक़त A2: Personal weaknesses व्यक्तिगत कमजोरियां A3: Opportunities मौके A4: Threats धमकी	2.0	0.00
		Employability Skills		
66	66	Which of the following is an example of personal weakness? व्यक्तिगत कमजोरी का उदाहरण निम्नलिखित में से कौन सी है? A1: Confidence आत्मविश्वास A2: Being lazy आलसी होना A3: Hard working मेहनती A4: Active	2.0	0.00

SAMPLE QUESTION PAPER SET 3

		सक्रिय		
		Employability Skills		
67	67	Goals are of 2 types _____ लक्ष्य 2 प्रकार के होते हैं: A1 : Good and bad goals अच्छे और बुरे लक्ष्य A2 : Long-term and short-term goals दीर्घकालिक और अल्पकालिक लक्ष्य A3 : Rich and poor goals अमीर और गरीब लक्ष्य A4 : Fixed-term and non-fixed term goals निश्चित अवधि और गैर-निश्चित अवधि के लक्ष्य	2.0	0.00
		Employability Skills		
68	68	What is stress? तनाव क्या है? A1 : Feeling of joy आनंद की अनुभूति A2 : Feeling of surprise आश्चर्य की अनुभूति A3 : Feeling of delight आनंद की अनुभूति A4 : Feeling of frustration / disappointment निराशा / निराशा की भावना	2.0	0.00
		Employability Skills		
69	69	Which of these is a sign of good stress? अच्छे तनाव का संकेत इनमें से कौन सा है? A1 : It prevents you from pursuing your goals. यह आपको अपने लक्ष्यों का पीछा करने से रोकता है। A2 : It makes you doubt yourself. यह आपको खुद पर शक करता है। A3 : Does not lead to long-term tension, loss of sleep. लंबे समय तक तनाव, नींद की कमी नहीं होती है। A4 : Makes you physically ill or causes pain. आपको शारीरिक रूप से बीमार बनाता है या दर्द का कारण बनता है।	2.0	0.00
		Employability Skills		
70	70	An activity that stops or reduces stress is called a stress buster. Which of the following according to you is not a stress buster? एक गतिविधि जो तनाव को रोकती है या कम करती है उसे स्ट्रेस बस्टर कहा जाता है। आपके अनुसार निम्नलिखित में से कौन एक स्ट्रेस बस्टर नहीं है? A1 : Spending long hours thinking about the problem. लंबे समय तक समस्या के बारे में सोचते रहना। A2 : Going to bed on time. समय पर बिस्तर जाना	2.0	0.00

SAMPLE QUESTION PAPER SET 3

		A3: Listening to music. संगीत सुनना A4: Gardening बागवानी		
		Employability Skills		
71	71	What is mindfulness? माइंडफुलनेस क्या है? A1: It is the technique of not minding anything. यह किसी भी चीज पर ध्यान न देने की तकनीक है। A2: It is about sharpening your brain. यह आपके दिमाग को तेज करने के बारे में है। A3: It is the ability to be fully present in a moment. यह एक पल में पूरी तरह से उपस्थित होने की क्षमता है। A4: It is the word used to describe people who are full of thoughts. यह उन लोगों का वर्णन करने के लिए इस्तेमाल किया जाने वाला शब्द है जो विचारों से भरे हुए हैं।	2.0	0.00
		Employability Skills		
72	72	Which of the following is true about stress? तनाव के बारे में सही निम्नलिखित में से कौन सी है? A1: Stress can be managed तनाव को प्रबंधित किया जा सकता है A2: Stress cannot be controlled तनाव को नियंत्रित नहीं किया जा सकता A3: Stress can not be decreased तनाव कम नहीं हो सकता A4: All of the above ऊपर के सभी	2.0	0.00
		Employability Skills		
73	73	Which of the following statements is true? निम्नलिखित में से कौन से वक्तव्य विवरण सत्य हैं? A1: Only experts can solve any problem किसी भी समस्या का समाधान केवल विशेषज्ञ ही कर सकते हैं A2: The more problems you solve, the better you will get at problem solving! आप जितनी अधिक समस्याओं का समाधान करेंगे, समस्या को सुलझाने में आप उतने ही बेहतर होंगे! A3: We need to pursue a course to even solve a simple problem हमें एक साधारण समस्या को हल करने के लिए भी एक कोर्स करने की आवश्यकता है A4: It is not important to solve any problem किसी भी समस्या का समाधान जरूरी नहीं है	2.0	0.00
		Employability Skills		
74	74	Which of these should be considered while making decisions? निर्णय लेते समय इनमें से किस पर विचार किया जाना चाहिए? A1: Your mood	2.0	0.00

SAMPLE QUESTION PAPER SET 3

		तुम्हारा मिज़ाज A2 : The choices of your friends आपके दोस्तों की पसंद A3 : The rules of your community आपके समुदाय के नियम A4 : Your personal priorities. आपकी व्यक्तिगत प्राथमिकताएं।		
Employability Skills				
75	75	Which of these is the full form of SWOT? इनमें से कौन SWOT का पूर्ण रूप है? A1 : Special Wellness Organization Theme Special Wellness Organization Theme A2 : Speak Work Openly Together Speak Work Openly Together A3 : Strong World Olympic Team Strong World Olympic Team A4 : Strength Weakness Opportunity Threat Strength Weakness Opportunity Threat	2.0	0.00

SAMPLE QUESTION PAPER SET 3

Technician Mechatronics - 1st Year - Set 3

S.No.	Correct Answer Key
1	A4
2	A4
3	A4
4	A2
5	A2
6	A1
7	A1
8	A1
9	A3
10	A1
11	A1
12	A3
13	A4
14	A4
15	A2
16	A2
17	A3
18	A3
19	A3
20	A3
21	A1
22	A2
23	A3
24	A2
25	A2
26	A2
27	A1
28	A3
29	A3
30	A2
31	A3
32	A3
33	A1
34	A1
35	A1
36	A1
37	A1
38	A2

S.No.	Correct Answer Key
39	A3
40	A2
41	A4
42	A3
43	A1
44	A2
45	A1
46	A1
47	A3
48	A2
49	A1
50	A2
51	A1
52	A1
53	A1
54	A1
55	A4
56	A3
57	A2
58	A3
59	A3
60	A2
61	A4
62	A1
63	A2
64	A1
65	A2
66	A2
67	A2
68	A4
69	A3
70	A1
71	A3
72	A1
73	A2
74	A4
75	A4

KEY ANSWER SET 3

Note:
"In case answers found to be inaccurate due to typographical error or any other reason please sent mail to **qbnimigrievance@gmail.com**"