Max Marks : 150

All India Trade Test - 2024 for Crafstmen Training Scheme (CTS)
Trade Name: Technician Mechatronics
Year: 2nd Year

Exam Date :
Exam Time :

Note:
1. Tick the correct option out of four alternatives provided
2. All questions carry equal marks (2 Marks each)
3. There is no negative marking

SAMPLE QUESTION PAPER SET 1

Sr. No.	Q ID	Question Body and Alternatives	Marks	Negative Marks
		Trade Theory		
1	1	Which type of media used for program Input in NC machine? NC मशीन में प्रोग्राम इनपुट के लिए किस प्रकार के मीडिया का उपयोग किया जाता है? A1 : Key board कीबोर्ड A2 : Key pad कीपैड A3 : Punched tape पंच्ड टेप A4 : Memory card मेमोरी कार्ड	2.0	0.00
		Trade Theory		
2	2	What is the distance travelled in mm/min of tool is called? औजार द्वारा तय की गई दूरी को मिमी/मिनट में क्या कहते हैं? A1 : Speed गति A2 : Feed फीड A3 : Depth गहराई A4 : Force बल	2.0	0.00
		Trade Theory		
3	3	Which unit is called heart of CNC machine? CNC मशीन का हृदय किस इकाई को कहा जाता है? A1 : Feed back system फीड बैक सिस्टम A2 : Display unit प्रदर्शन इकाई	2.0	0.00

		A3 : Machine Control Unit (MCU) मशीन नियंत्रण इकाई (MCU) A4 : Driving system ड्राइविंग सिस्टम		
Trade Theory				
4	4	How is machine or work piece be prevented during machining excessive slide movement? मशीनिंग के दौरान मशीन या कार्य-वस्तु को अत्यधिक स्लाइड मूवमेंट से कैसे रोका जा सकता है? A1 : Limit switch लिमिट स्विच A2 : Emergency switch आपातकालीन बटन A3 : Push button पुश बटन A4 : Locks ताले	2.0	0.00
Trade Theory				
5	5	Which code is used for programming the feed (Feed per revolution)? फीड (फीड प्रति क्रांति) को प्रोग्राम करने के लिए किस कोड का उपयोग किया जाता है? A1 : G99 G99 A2 : G90 G90 A3 : G94 G94 A4 : G95 G95	2.0	0.00
Trade Theory				
6	6	Which is the mode in CNC machine input program command manually? CNC मशीन इनपुट प्रोग्राम कमांड में मैन्युअल रूप से कौन सा मोड है? A1 : Jog mode जोग मोड A2 : MDI mode एमडीआई मोड A3 : Auto mode स्वचालित स्थिति A4 : Handle mode हैंडल मोड	2.0	0.00
Trade Theory				
7	7	Which is the mode in CNC is fixed and cannot be change by the user? CNC में कौन सा मोड तय है और उपयोगकर्ता द्वारा बदला नहीं जा सकता है? A1 : Jog mode	2.0	0.00

SAMPLE QUESTION PAPER SET 1

		जोग मोड A2 : Single block सिंगल ब्लॉक A3 : MDI mode एमडीआई मोड A4 : Reference coordinates संदर्भ निर्देशांक		
		Trade Theory		
8	8	Which point the zero point for the coordinate system of the machine controller? मशीन नियंत्रक की समन्वय प्रणाली के लिए कौन सा बिंदु शून्य बिंदु है? A1 : Machine zero point मशीन शून्य बिंदु A2 : Work zero point काम शून्य बिंदु A3 : Tool zero point उपकरण शून्य बिंदु A4 : Reference zero point संदर्भ शून्य बिंदु	2.0	0.00
		Trade Theory		
9	9	What is the reason for the breaking of cutter while rough milling? रफ मिलिंग के दौरान कटर के टूटने का क्या कारण है? A1 : Less feed कम फ़ीड A2 : Low cutting speed कम काटने की गति A3 : High cutting speed उच्च काटने की गति A4 : Less depth of cut कट की गहराई कम	2.0	0.00
		Trade Theory		
10	10	What is the speed at which the piece advances through the cutter is called? कटर के माध्यम से जिस गति से टुकड़ा आगे बढ़ता है उसे क्या कहते हैं? A1 : Cutting speed काटने की गति A2 : Feed rate फ़ीड दर A3 : Depth of cut कटान की गहराई A4 : Tapping दोहन	2.0	0.00
		Trade Theory		

SAMPLE QUESTION PAPER SET 1

11	11	What is the name of the cutter? कटर का नाम क्या है? 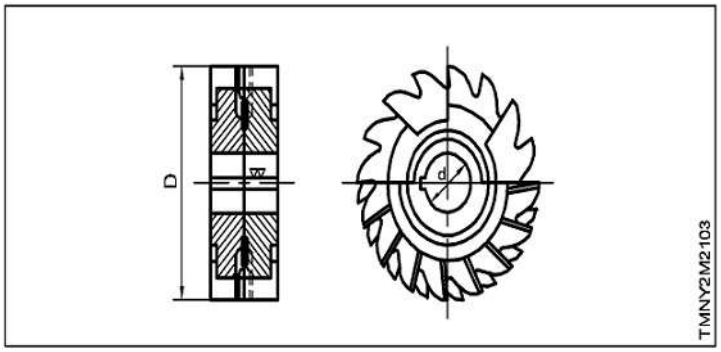 A1 : Stagger teeth side milling cutter स्टेगर टीथ साइड मिलिंग कटर A2 : Plain side face milling cutter प्लेन साइड फेस मिलिंग कटर A3 : Inter locking side milling cutter इंटर लॉकिंग साइड मिलिंग कटर A4 : Half side milling cutter हाफ साइड मिलिंग कटर	2.0	0.00
		Trade Theory		
12	12	What type of milling cutter have teeth on periphery and cutting edge are placed on a conical surface? किस प्रकार के मिलिंग कटर में परिधि पर दांत होते हैं और कटिंग एज को शंक्वाकार सतह पर रखा जाता है?	2.0	0.00
		A1 : End milling cutter अंत मिलिंग कटर A2 : Plain milling cutter सादा मिलिंग कटर A3 : Side end face cutter साइड एंड फेस कटर A4 : Angular milling cutter कोणीय मिलिंग कटर		
		Trade Theory		
13	13	Which one of the direction shown by thumb finger in right hand coordinate system? दाएं हाथ की समन्वय प्रणाली में अंगूठे द्वारा दिखाई गई दिशा में से कौन सी दिशा है?	2.0	0.00
		A1 : Direction of spindle rotation स्पिंडल के घूमने की दिशा A2 : Direction of X axis X अक्ष की दिशा A3 : Direction of Y axis Y अक्ष की दिशा A4 : Direction of Z axis Z अक्ष की दिशा		
		Trade Theory		
14	14	What do you mean by coordinate system?	2.0	0.00

SAMPLE QUESTION PAPER SET 1

		समन्वय प्रणाली से आपका क्या अभिप्राय है? A1 : The coordinate system is a two dimensional number line को-आर्डिनेट सिस्टम एक दो आयामी संख्या रेखा है A2 : It is only the direction of spindle rotation यह स्पिंडल के घूमने की दिशा है A3 : The cutting tool has to move in longitudinal direction कटिंग टूल को अनुदैर्ध्य दिशा में आगे बढ़ना है A4 : The work table has to move radial for 180 degrees वर्क टेबल को 180 डिग्री रेडियल में मूव करना है		
		Trade Theory		
15	15	What is the meaning of open loop and closed loop? ओपन लूप और क्लोज्ड लूप का क्या अर्थ है? A1 : These both are programmable date ये दोनों प्रोग्राम करने योग्य तारीख हैं A2 : These both are two types of control systems in CNC machines ये दोनों सीएनसी मशीनों में दो प्रकार की नियंत्रण प्रणाली हैं A3 : Data collecting systems डेटा कलेक्ट सिस्टम A4 : Data storage system डेटा संग्रह प्रणाली	2.0	0.00
		Trade Theory		
16	16	What is the basis of incremental co-ordinate system? वृद्धिशील समन्वय प्रणाली का आधार क्या है? A1 : Based on the origin मूल के आधार पर A2 : Based on the tool geometry टूल ज्यामिति के आधार पर A3 : Based on the last point entered दर्ज किए गए अंतिम बिंदु के आधार पर A4 : Based on the tool nose radius टूल नोज रेडियस के आधार पर	2.0	0.00
		Trade Theory		
17	17	What is 'O' indicates? O 'क्या दर्शाता है? 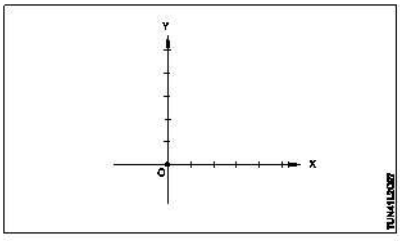 A1 : The center axis	2.0	0.00

SAMPLE QUESTION PAPER SET 1

केंद्र अक्ष

A2 : The origin

मूल

A3 : The reference point

संदर्भ बिंदु

A4 : The position of work table

वर्क टेबल की स्थिति

		Trade Theory		
18	18	What is the X and Y axes values from the following graph? निम्नलिखित ग्राफ से X और Y अक्षों के मूल्य क्या है? 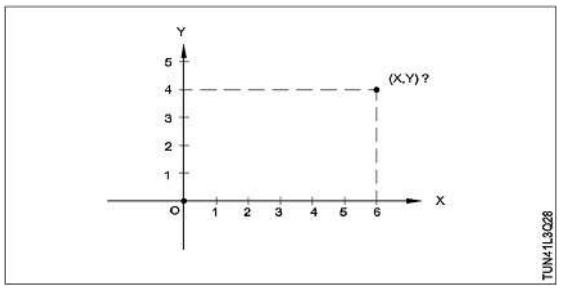 A1 : X = 6.0; Y = 4.0 X = 6.0; Y = 4.0 A2 : X = -6.0; Y = 4.0 X = -6.0; Y = 4.0 A3 : X = -6.0; Y = -4.0 X = -6.0; Y = -4.0 A4 : X = 6.0; Y = -4.0 X = 6.0; Y = -4.0	2.0	0.00
		Trade Theory		
19	19	What is the directional value of X and Y? X और Y का दिशात्मक मान क्या है? 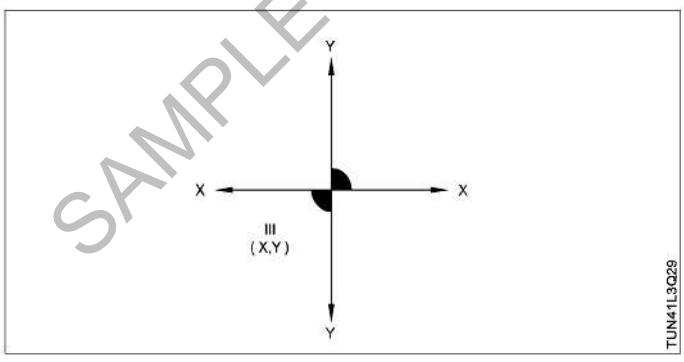 A1 : X in Negative Y in Positive X निगेटिव, Y पाजीटिव में A2 : X in Positive Y in Negative X पाजीटिव, Y निगेटिव में A3 : X and Y both in Negative X और Y दोनों निगेटिव में	2.0	0.00

SAMPLE QUESTION PAPER SET 1

		A4 : X and Y both in Positive X और Y दोनों पाजीटिव में		
		Trade Theory		
20	20	How the co-ordinate system specifies each point uniquely in a plane by? कैसे को-आर्डिनेट सिस्टम प्रत्येक असमान बिंदु में एक समान द्वारा निर्दिष्ट करती है? A1 : In the direction of origin only केवल उत्पत्ति की दिशा में A2 : In longitudinal direction अनुदैर्ध्य दिशा में A3 : In cross sectional direction only केवल क्रॉस सेक्शनल दिशा में A4 : A pair of numerical co-ordinates संख्यात्मक सह-निर्देशकों की एक जोड़ी	2.0	0.00
		Trade Theory		
21	21	What do you mean by simulation? सिमुलेशन से आपका क्या मतलब है? A1 : Cross checking of programmable DATA प्रोग्रामएबल डेटा की क्रॉस चेकिंग A2 : Finding out of work offset values कार्य ऑफसेट वैल्यू का पता लगाना A3 : Finding out of tool geometrical values टूल ज्यामितीय वैल्यू का पता लगाना A4 : Editing of related part program रिलेटेड पार्ट प्रोग्राम में एडिट करना	2.0	0.00
		Trade Theory		
22	22	What do you mean by MPG? MPG से आपका क्या तात्पर्य है? A1 : Manual Program Graphics Manual Program Graphics A2 : Manually Pulse Generator Manually Pulse Generator A3 : Manual Procedure to Calculate Geometrical Values Manual Procedure to Calculate Geometrical Values A4 : Manually Procure the Digital Graphics Manually Procure the Digital Graphics	2.0	0.00
		Trade Theory		
23	23	Which one of the following M-code is suitable for chuck close? निम्नलिखित में से कौन सा M-कोड चक बंद करने के लिए उपयुक्त है? A1 : M09 M09 A2 : M11	2.0	0.00

SAMPLE QUESTION PAPER SET 1

		M11 A3 : M10 M10 A4 : M13 M13		
		Trade Theory		
24	24	Which mode is used to move the turret in micron level? टरेट को माइक्रोन लेवल में मूव करने के लिए किस मोड का उपयोग किया जाता है? A1 : Auto mode ऑटो मोड A2 : Jog mode जोग मोड A3 : MDI mode MDI मोड A4 : Incremental jog mode इंक्रीमेंटल जोग मोड	2.0	0.00
		Trade Theory		
25	25	Which mode is used for moving the turret in X and Z direction? X और Z दिशा में टरेट को व कराने के लिए किस मोड का उपयोग किया जाता है? A1 : Jog mode जोग मोड A2 : Edit mode एडिट मोड A3 : Auto mode ऑटो मोड A4 : MDI mode MDI मोड	2.0	0.00
		Trade Theory		
26	26	Which mode the program will be executed continuously one block after another block? किस मोड पर प्रोग्राम को एक ब्लॉक के बाद लगातार अन्य ब्लॉक पर एक्सीक्यूट किया जाएगा? A1 : Jog mode जोग मोड A2 : Auto mode ऑटो मोड A3 : Edit mode एडिट मोड A4 : Manual mode मेनुअल मोड	2.0	0.00
		Trade Theory		
27	27	Which of the following feed back devices can sense both speed and position? निम्नलिखित में से कौन सा फीड बैक डिवाइस 'गति और स्थिति' दोनों को समझ सकता है?	2.0	0.00

SAMPLE QUESTION PAPER SET 1

A1 : Resolver

रिसाल्वर

A2 : Tachometer

टेकोमीटर

A3 : Encoder

एनकोडर

A4 : Motor

मोटर

Trade Theory

28	28	What is the indication of 'M'? M 'का संकेत क्या है? 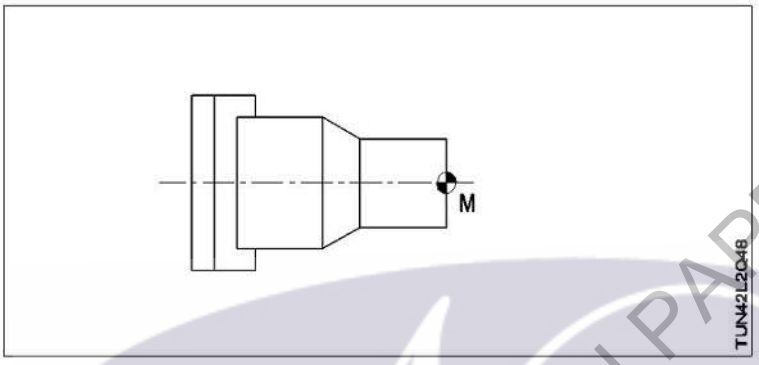 A1 : Machine zero point मशीन जीरो पॉइंट A2 : Work piece zero point वर्क पीस जीरो पॉइंट A3 : Tool zero point टूल जीरो पॉइंट A4 : Machine reference point मशीन रिफरेन्स पॉइंट	2.0	0.00

Trade Theory

29	29	What is the formula for calculating metal removal rate (V)? धातु हटाने की दर (V) की गणना के लिए सूत्र क्या है? A1 : $\frac{\pi DN}{1000}$ m/min A2 : V.S.A cm^3/mm V.S.A cm^3/mm A3 : $\frac{V.1000}{\pi D}$ rev/min A4 : V.S cm^3/min	2.0	0.00

SAMPLE QUESTION PAPER SET 1

		V.S cm^3/min		
		Trade Theory		
30	30	Which one of the program block may suitable to move the cutting tool 'x' axis 42.0 'z' axis 0.0 with the feed of 0.1 mm? 0.1 mm की फीड के साथ कटिंग टूल 'x' अक्ष 42.0 'z' अक्ष 0.0 को स्थानांतरित करने के लिए कौन सा प्रोग्राम ब्लॉक हो सकता है? A1 : G00 x 42.0 z 0.0 F 0.1 G00 x 42.0 z 0.0 F 0.1 A2 : G02 x 42.0 z 0.0 F 0.1 G02 x 42.0 z 0.0 F 0.1 A3 : G01 x 42.0 z 0.0 F 0.1 G01 x 42.0 z 0.0 F 0.1 A4 : G03 x 42.0 z 0.0 F 0.1 G03 x 42.0 z 0.0 F 0.1	2.0	0.00
		Trade Theory		
31	31	What is the name of a non-ferrous alloy compared of cobalt chromium and tungsten used in cutting tool? कटिंग टूल में प्रयुक्त कोबाल्ट क्रोमियम और टंगस्टन की तुलना में अलौह मिश्र धातु का नाम क्या है? A1 : Stellites स्टेलाइट्स A2 : Ceramics सिरेमिक्स A3 : Carbides कार्बाइडस A4 : High speed steel हाई स्पीड स्टील	2.0	0.00
		Trade Theory		
32	32	What is the formula used to estimate CNC tool life? CNC टूल लाइफ का अनुमान लगाने के लिए किस सूत्र का उपयोग किया जाता है? A1 : V (t)n = C V (t)n = C A2 : V/(T)n = C V/(T)n = C A3 : V x t = C V x t = C A4 : t (V)n = C t (V)n = C	2.0	0.00
		Trade Theory		
33	33	What is the name of part marked as 'x'? X' के रूप में चिह्नित भाग का नाम क्या है?	2.0	0.00

SAMPLE QUESTION PAPER SET 1

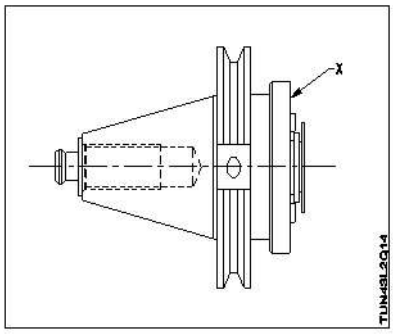

A1 : Flange

फ्लैंज

A2 : Adaptor

अडाप्टर

A3 : Shank

शेंक

A4 : Reaction knur

रेशन क्नोर

Trade Theory

34	34	Which offset has to be taken to make the tool to move with reference to the job in CNC machine? CNC मशीन में नौकरी के संदर्भ में उपकरण को स्थानांतरित करने के लिए कौन सा ऑफसेट लेना पड़ता है?	2.0	0.00

A1 : Work offset

वर्क आफसेट

A2 : Geometrical offset

ज्यामितीय आफसेट

A3 : Wear offset

वियर आफसेट

A4 : Tool offset

टूल आफसेट

Trade Theory

35	35	What is the 'M' in the ISO standard for specifying tool insert for example CNMG120408? निर्दिष्ट उदाहरण CNMG120408 के लिए टूल इन्सर्ट के लिए ISO मानक में 'M' क्या है?	2.0	0.00

A1 : Relief angle

रिलीफ कोण

A2 : Shape of the insert

इन्सर्ट का आकार

A3 : Tolerance value

टॉलरेंस मान

A4 : Geometrical features

ज्यामितीय विशेषताएं

Trade Theory

36	36	What is the shape of tool insert for letter 'L'? अक्षर 'L' के लिए टूल इन्सर्ट की आकृति क्या होती है?	2.0	0.00

SAMPLE QUESTION PAPER SET 1

		A1 : Rectangle समकोण A2 : Square वर्ग A3 : Round गोल A4 : Triangular त्रिकोणीय		
		Trade Theory		
37	37	What is the G01 command stands for in the part program? पार्ट प्रोग्राम में G01 कोड किसके लिए है?	2.0	0.00
		A1 : Rapid traverse रेपिड ट्रेवर्स A2 : Return to reference point रिफ़रेन्स पॉइंट पर वापस आने A3 : Circular interpolation clockwise direction सर्कुलर इंटरपोलेशन क्लॉकवाइज डायरेक्शन A4 : Linear interpolation लीनियर इंटरपोलेशन		
		Trade Theory		
38	38	What will be displayed on the screen while simulation? सिमुलेशन जो स्क्रीन पर प्रदर्शित किया जाएगा?	2.0	0.00
		A1 : Entire part program संपूर्ण पार्ट प्रोग्राम A2 : Graph of the component घटक का ग्राफ A3 : Work off setting details डिटेल सेट करना बंद करें A4 : All tool geometrical values सभी टूल ज्यामितीय मान		
		Workshop Calculation Science		
39	39	What is the value of 14x+3y+25x+2y? 14x +3y+25x+2y का मान क्या है?	2.0	0.00
		A1 : 17x + 27y 17x + 27y A2 : 16x + 28y 16x + 28y A3 : 39x + 5y 39x + 5y A4 : 44xy 44xy		

SAMPLE QUESTION PAPER SET 1

		Workshop Calculation Science		
40	40	What is the multiplication value of $5a^2b \times 8a^5b^3$? $5a^2b \times 8a^5b^3$ का गुणन मान क्या है? A1 : $40a^7b^4$ $40a^7b^4$ A2 : $40a^3b^2$ $40a^3b^2$ A3 : $40a^4b^7$ $40a^4b^7$ A4 : $40a^2b^3$ $40a^2b^3$	2.0	0.00
		Workshop Calculation Science		
41	41	What is the value of x if 13+x =20? यदि 13+x = 20 है तो x का मान क्या है? A1 : 8 8 A2 : 7 7 A3 : 9 9 A4 : 13 13	2.0	0.00
		Workshop Calculation Science		
42	42	What is the formula for $a^m \times a^n$? $a^m \times a^n$ के लिए फार्मूला क्या है? A1 : a^{m+n} a^{m+n} A2 : a^{m-n} a^{m-n} A3 : a^{mn} a^{mn} A4 : $n.a^m$ $n.a^m$	2.0	0.00
		Workshop Calculation Science		
43	43	Which is the formula for कौन सा सूत्र है $\frac{a^m}{a^n}$? A1 : a^{m+n} a^{m+n} A2 : a^{m-n}	2.0	0.00

SAMPLE QUESTION PAPER SET 1

		a^{m-n} A3 : $a^{m \times n}$ $a^{m \times n}$ A4 : $(a^m)^n$ $(a^m)^n$		
		Workshop Calculation Science		
44	44	What is the value of का मान क्या है $\frac{1}{a^m}$? A1 : a^m a^m A2 : a^{-m} a^{-m} A3 : $\sqrt[m]{a}$ $\sqrt[m]{a}$ A4 : $\sqrt[a]{m}$ $\sqrt[a]{m}$	2.0	0.00
		Engineering Drawing		
45	45	Lock nut or check-nut is chamfered on____. लॉक नट या चेक-नट को _____ पर चम्फर्ड किया जाता है। A1 : upper side उपरी तरफ A2 : lower side निली तरफ A3 : both side दोनो तरफ A4 : none sides कोई तरफ नहीं।	2.0	0.00
		Engineering Drawing		
46	46	Rivets are generally, specified by____. रिवेट्स आमतौर पर ____ द्वारा निर्दिष्ट किए जाते हैं। A1 : length of rivet रिवेट की लंबाई A2 : diameter of head हेड का व्यास A3 : nominal diameter नॉमिनल डायामीटर A4 : all of these ये सभी	2.0	0.00
		Engineering Drawing		

SAMPLE QUESTION PAPER SET 1

47	47	Which of the following is not a main part of rivet? निम्नलिखित में से कौन सा रिवेट का मुख्य भाग नहीं है? A1 : Head हेड A2 : Shank शांक A3 : Point बिंदु A4 : Tail टेइल	2.0	0.00
		Engineering Drawing		
48	48	The thread angle of metric thread is_____. मीट्रिक थ्रेडों का थ्रेड ____ कोण है। A1 : 90° 90° A2 : 60° 60° A3 : 30° 30° A4 : 120° 120°	2.0	0.00
		Engineering Drawing		
49	49	The rivet head for a general purpose shown in the figure below is _____ नीचे दिए गए चित्र में दिखाए गए सामान्य प्रयोजन के लिए रिवेट हेड है ……  A1 : snap स्नैप A2 : pan पैन A3 : counter sunk काउंटर सन्क A4 : flat फ्लैट	2.0	0.00
		Engineering Drawing		

SAMPLE QUESTION PAPER SET 1

50	50	The head for boiler application's shown in the figure given below is _____ नीचे दिए गए चित्र में दिखाए गए बॉयलर एप्लिकेशन के लिए हेड है..... 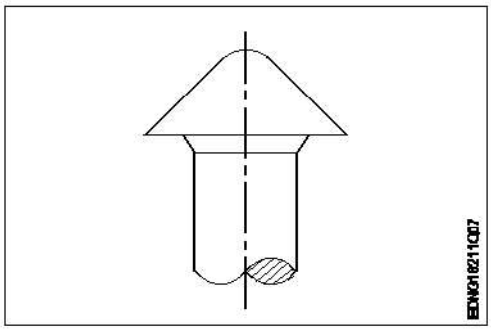 A1 : snap स्नैप A2 : pan पैन A3 : conical शंकाकार A4 : steeple स्टीपल	2.0	0.00
		Employability Skills		
51	51	Which is the most essential skill to get a job? नौकरी पाने के लिए सबसे जरूरी स्किल कौन सी है? A1 : Interview Skill इंटरव्यू स्किल A2 : Translation Skill ट्रांसलेशन स्किल A3 : Entrepreneurship Skill एंटरप्रेन्योरशिप स्किल A4 : Learning more language skill और अधिक भाषा कौशल सीखना	2.0	0.00
		Employability Skills		
52	52	For applying a job your first preparation is _____ नौकरी के लिए आवेदन करने के लिए आपकी पहली तैयारी _____ है । A1 : book a ticket to interview place साक्षात्कार स्थल के लिए एक टिकट बुक करें A2 : save money for expenses खर्चों के लिए पैसे बचाएं A3 : preparing resume बायोडाटा तैयार करें A4 : prepare for interview इंटरव्यू के लिए तैयारी करें	2.0	0.00
		Employability Skills		

SAMPLE QUESTION PAPER SET 1

53	53	Campus recruitment is conducted at _____ कैम्पस भर्ती _____ में आयोजित की जाती है । A1 : capital city of the state राज्य की राजधानी में A2 : ITI ITI A3 : in a company कंपनी में A4 : on line ऑनलाइन	2.0	0.00
		Employability Skills		
54	54	In your resume, which information has less importance? आपके बायोडाटा में कौन सी जानकारी कम महत्व रखती है? A1 : Qualification योग्यता A2 : Experience अनुभव A3 : Skill training completed पुरे हुए कौशल प्रशिक्षण A4 : Expected salary अपेक्षित वेतन	2.0	0.00
		Employability Skills		
55	55	The ability to connect well with people _____ लोगों के साथ अच्छी तरह जुड़ने की क्षमता _____ है । A1 : interpersonal skill इंटरपर्सनल स्किल A2 : leadership लीडरशिप A3 : time management टाइम मैनेजमेंट A4 : creativity क्रिएटिविटी	2.0	0.00
		Employability Skills		
56	56	The ability to wait and stay calm _____ प्रतीक्षा करने और शांत रहने की क्षमता _____ है । A1 : creativity क्रिएटिविटी A2 : problem solving प्रॉब्लम सॉल्विंग A3 : patience पेशेंस	2.0	0.00

SAMPLE QUESTION PAPER SET 1

		A4 : interpersonal skill इंटरपर्सनल स्किल		
		Employability Skills		
57	57	Punctuality means _____ समय की पाबंदी का अर्थ _____ है । A1 : done by punching machine पंचिंग मशीन द्वारा किया गया है A2 : informal इनफॉर्मल A3 : politeness पलाइट्नेस A4 : being on time समय पर होना	2.0	0.00
		Employability Skills		
58	58	When you borrow a pen from your classmate, you should say? जब आप अपने सहपाठी से कलम उधार लेते हैं, तो आपको क्या कहना चाहिए? A1 : Give me your pen मुझे अपना पेन दो A2 : Can you please give me a pen क्या आप कृपया मुझे एक पेन दे सकते हैं A3 : I want a pen मुझे एक पेन चाहिए A4 : I take your pen मैं आपका पेन लेता हूं	2.0	0.00
		Employability Skills		
59	59	Magnificent, sharp, lengthy, bright, - are examples of _____ मैग्निफिकेंट, शार्प, लेंग्थी, ब्राइट, - _____ के उदाहरण हैं A1 : describing words डिस्क्राइबिंग वर्ड्स A2 : action words एक्शन वर्ड्स A3 : nouns नाउन A4 : pronouns प्रोनाउन	2.0	0.00
		Employability Skills		
60	60	Table, wire, socket, cable, hammer, nail - are _____ टेबल, तार, सॉकेट, केबल, हथौड़ा, कील _____ हैं । A1 : describing words डिस्क्राइबिंग वर्ड्स A2 : pronouns	2.0	0.00

SAMPLE QUESTION PAPER SET 1

		प्रोनाउन A3 : naming words नेमिंग वर्ड्स A4 : action words एक्शन वर्ड्स		
		Employability Skills		
61	61	Comma, full stop, question mark are examples of _____ कॉमा, फुल स्टॉप, क्वेस्चन मार्क _____ के उदाहरण हैं । A1 : design डिज़ाइन A2 : next paragraph नेक्स्ट पैराग्राफ A3 : formal communication फॉर्मल कम्युनिकेशन A4 : punctuation mark पंक्चूऐशन मार्क	2.0	0.00
		Employability Skills		
62	62	When you start a discussion on a topic, what do you say? जब आप किसी विषय पर चर्चा आरंभ करते हैं तो आप क्या कहते हैं? A1 : Let you start आइए शुरू करें A2 : Let me say मुझे कहने दीजिये A3 : Let us discuss आइए चर्चा करें A4 : Let us finish आइये ख़त्म करें	2.0	0.00
		Employability Skills		
63	63	While addressing your boss, you should be _____ अपने बॉस को सम्बोधित करते समय आपको _____ होना चाहिए । A1 : Impolite इम्पलाइट A2 : Informal इनफॉर्मल A3 : Formal फॉर्मल A4 : Expressive एक्सप्रेसिव	2.0	0.00
		Employability Skills		
64	64	You are requested to complete the given assignment by Monday This is an example of _____ आपसे अनुरोध है कि दिए गए कार्य को सोमवार तक पूरा करें। यह _____ का एक उदाहरण है ।	2.0	0.00

SAMPLE QUESTION PAPER SET 1

		A1 : informal communication इनफॉर्मल कम्युनिकेशन A2 : a request एक रिक्वेस्ट A3 : an order एक आर्डर A4 : formal communication फॉर्मल कम्युनिकेशन		
		Employability Skills		
65	65	Gestures, facial expressions, eye contact are examples of _____ जेस्चर, फेसिअल एक्सप्रेशन, आइ कांटेक्ट _____ के उदाहरण हैं । A1 : verbal communication वर्बल कम्युनिकेशन A2 : non-verbal communication नॉन-वर्बल कम्युनिकेशन A3 : oral communication ओरल कम्युनिकेशन A4 : written communication रिटेन कम्युनिकेशन	2.0	0.00
		Employability Skills		
66	66	Hi, how are you, whats up, these are examples of _____ नमस्ते, आप कैसे हैं, क्या चल रहा है, ये _____ के उदाहरण हैं । A1 : formal communication फॉर्मल कम्युनिकेशन A2 : informal communication इनफॉर्मल कम्युनिकेशन A3 : polite communication पोलाइट कम्युनिकेशन A4 : impolite communication इम्पलाइट कम्युनिकेशन	2.0	0.00
		Employability Skills		
67	67	Complete these sentence with suitable describing words The roads in my town are in _____ condition. इन वाक्यों को उपयुक्त वर्णनात्मक शब्दों से पूरा करें । The roads in my town are in _____ condition. A1 : good good A2 : expensive expensive A3 : beautiful beautiful A4 : safe	2.0	0.00

SAMPLE QUESTION PAPER SET 1

		safe		
		Employability Skills		
68	68	Complete the sentence with suitable describing words There is a _____ garden with lovely flowers. उचित वर्णनात्मक शब्दों से वाक्य पूरा करें । There is a _____ garden with lovely flowers. A1 : good good A2 : spacious spacious A3 : big big A4 : beautiful beautiful	2.0	0.00
		Employability Skills		
69	69	Complete the sentence with suitable describing words There is a _____ playground near our house. उपयुक्त वर्णनात्मक शब्दों से वाक्य पूरा करें । There is a _____ playground near our house. A1 : spacious spacious A2 : big big A3 : beautiful beautiful A4 : good good	2.0	0.00
		Employability Skills		
70	70	Complete the sentence with suitable describing words. There are _____ apartments in my neighbourhood. उपयुक्त वर्णनात्मक शब्दों से वाक्य पूरा करें । There are _____ apartments in my neighbourhood. A1 : expensive expensive A2 : beautiful beautiful A3 : good good A4 : spacious spacious	2.0	0.00
		Employability Skills		
71	71	Fill up the blanks with suitable words so as to become a meaningful sentence. The Principal called Manoj. The Principal asked _____ to show _____ hall ticket for the CTS Examination. रिक्त स्थानों को उचित शब्दों से भरें ताकि एक सार्थक वाक्य बन सके । The Principal called Manoj. The Principal asked _____ to show _____hall ticket for the CTS Examination. A1 : him, his him, his	2.0	0.00

SAMPLE QUESTION PAPER SET 1

		A2 : him, her him, her A3 : her, his her, his A4 : her, him her, him		
		Employability Skills		
72	72	Fill up the blanks with suitable words so as to become a meaningful sentence "Tell us about a difficult situation you have _____ and how you _____ to come out of it." रिक्त स्थानों को उचित शब्दों से भरें ताकि एक सार्थक वाक्य बन सके । "Tell us about a difficult situation you have ____ and how you ____ to come out of it." A1 : face, manage face, manage A2 : managed, face managed, face A3 : faced, manage faced, manage A4 : faced, managed faced, managed	2.0	0.00
		Employability Skills		
73	73	Complete the sentence with suitable describing words There is a factory in the area. The air is _____. उचित वर्णनात्मक शब्दों से वाक्य पूरा करें । There is a factory in the area. The air is _____. A1 : polluted polluted A2 : boring boring A3 : uneven uneven A4 : noisy noisy	2.0	0.00
		Employability Skills		
74	74	Complete the sentence with suitable describing words There is water scarcity in the locality. The area is _____. उचित वर्णनात्मक शब्दों से वाक्य पूरा करें । There is water scarcity in the locality. The area is _____. A1 : uneven uneven A2 : noisy noisy A3 : dry dry A4 : boring boring	2.0	0.00

SAMPLE QUESTION PAPER SET 1

Employability Skills				
75	75	Complete the sentence with suitable describing words The transportation to some rural areas is difficult as the roads are _____ उचित वर्णनात्मक शब्दों से वाक्य पूरा करें । The transportation to some rural areas is difficult as the roads are _____ A1 : dry dry A2 : polluted polluted A3 : boring boring A4 : uneven uneven	2.0	0.00

SAMPLE QUESTION PAPER SET 1

Technician Mechatronics - 2nd Year - Set 1

S.No.	Correct Answer Key
1	A3
2	A2
3	A3
4	A1
5	A1
6	A2
7	A4
8	A1
9	A3
10	A2
11	A3
12	A4
13	A2
14	A1
15	A2
16	A3
17	A2
18	A1
19	A3
20	A4
21	A1
22	A2
23	A2
24	A4
25	A1
26	A2
27	A3
28	A2
29	A2
30	A3
31	A1
32	A1
33	A2
34	A1
35	A3
36	A1
37	A4
38	A2

S.No.	Correct Answer Key
39	A3
40	A1
41	A2
42	A1
43	A2
44	A2
45	A3
46	A3
47	A3
48	A2
49	A3
50	A4
51	A1
52	A3
53	A2
54	A4
55	A1
56	A3
57	A4
58	A2
59	A1
60	A3
61	A4
62	A3
63	A3
64	A4
65	A2
66	A2
67	A1
68	A4
69	A2
70	A4
71	A1
72	A4
73	A1
74	A3
75	A4

KEY ANSWER SET 1

Note:
"In case answers found to be inaccurate due to typographical error or any other reason please sent mail to **qbnimigrievance@gmail.com**"