Mechanic Refrigeration & Air Conditioning – Semester 2 Module 1: Compressor and Motors

Reviewed and updated on: 01st November 2019 Version 1.1

1 : Which part connects the piston with small end of connecting rod in a reciprocating compressor?|एक घूमने वाले कंप्रेसर में रॉड को जोड़ने वाले छोटे छोर के साथ पिस्टन किस भाग को जोड़ता है?

A : Piston pin|पिस्टन पिन

B : Piston bolt|पिस्टन बोल्ट

C : Piston rings |पिस्टन के रिंग

D : Piston sleeve |पिस्टन स्लीव

---

2 : What is the type of induction motor?|इंडक्शन मोटर का प्रकार क्या है?

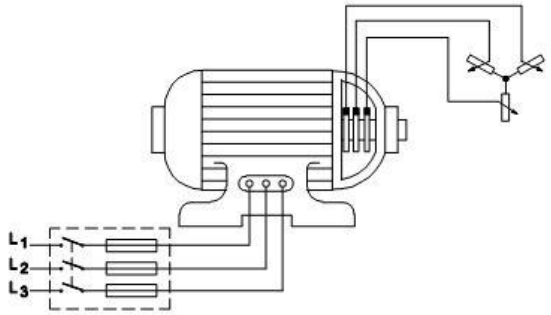

A : DC motor|डीसी यंत्र

B : Slip ring induction motor |स्लिप रिंग इंडक्शन मोटर

C : Squirrel cage induction motor |स्कुइर्रेल केज प्रेरण मोटर

D : Single phase induction motor|सिंगल फेज इंडक्शन मोटर

---

3 : What is the name of electromechanical control?|इलेक्ट्रोमैकेनिकल कंट्रोल का नाम क्या है?

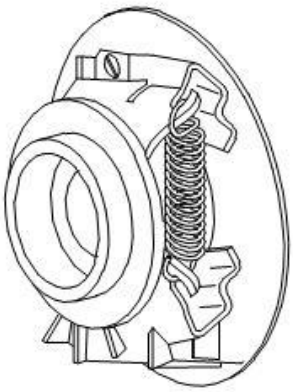

A : PTC relay |पीटीसी रिले

B : Current relay|करंट रिले

C : Centrifugal switch |सेन्ट्रीफ्यूगल स्विच

D : Voltage type relay|वोल्टेज प्रकार रिले

---

4 : Which winding is made of thin wire in single phase motor? |सिंगल फेज मोटर में किस तार को पतली तार से बनाया जाता है?

A : Main |मेन

B : Series|सीरीज

C : Starting|स्टार्टिंग

D : Running|रनिंग

---

5 : What is the name of part marked as X ?| एक्स के रूप में चिह्नित भाग का नाम क्या है?

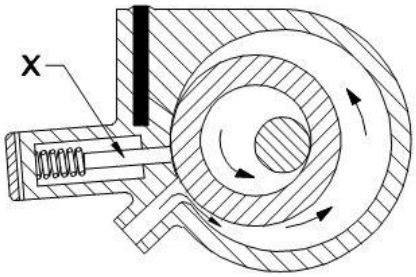

A : Rotor|रोटार

B : Blade|ब्लेड

C : Piston|पिस्टन

D : Housing|हाउसिंग

---

6 : What is the name of part marked as X ?| एक्स के रूप में चिह्नित भाग का नाम क्या है?

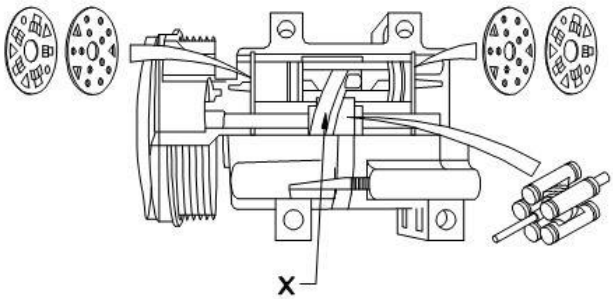

A : Piston|पिस्टन

B : Disc valve |डिस्क वाल्व

C : Swash plate |स्वश प्लेट

D : Magnetic clutch |चुंबकीय क्लच

---

7 : Which formula is used to find slip of a 3phase induction motor in percentage? |प्रतिशत में 3phase इंडक्शन मोटर की स्लिप ज्ञात करने के लिए किस सूत्र का उपयोग किया जाता है?

A : $\frac{Ns - Ns}{Nr} x100$

B : $\frac{Ns - Nr}{Ns} x100$

C : $\frac{Nr - Ns}{Ns} x100$

D : $\frac{Ns - Nr}{Nr} x100$

---

8 : What is the name of part marked as X ?| एक्स के रूप में चिह्नित भाग का नाम क्या है?

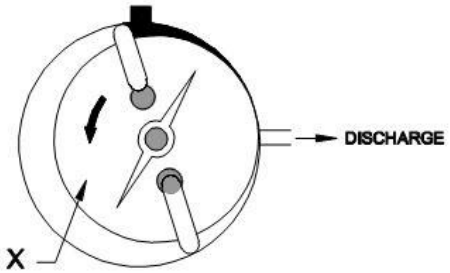

A : Cylinder|सिलेंडर

B : Piston |पिस्टन

C : Rotor|रोटार

D : Vane|वैन

---

9 : What is the physical condition of refrigerant in hermetic dome of rotary compressor?|रोटरी कंप्रेसर के हेर्मेटिक डोम में सर्द की भौतिक स्थिति क्या है?

A : LP Liquid |एलपी तरल

B : HP Liquid |एचपी तरल

C : HP Vapour |एचपी वाष्प

D : LP Vapour |एलपी वाष्प

---

10 : Which is a positive displacement compressor?|एक पोजिटिव डिस्प्लेसमेंट कंप्रेसर कौन सा है?

A : Centrifugal compressor |सेन्ट्रीफ्यूगल कंप्रेसर

B : Scroll compressor |स्क्रॉल कंप्रेसर

C : Water pump |वाटर पंप

D : Oil pump|आयल पंप

---

11 : Which instrument is used to identify the terminals of a compressor motor?|कंप्रेसर मोटर के टर्मिनलों की पहचान करने के लिए किस उपकरण का उपयोग किया जाता है?

A : Ammeter|एम्मिटर

B : Voltmeter|वाल्टमीटर

C : Ohm meter |ओम मीटर

D : Anemometer|एनीमोमीटर

---

12 : What is the name of single phase motor?|सिंगल फेज मोटर का क्या नाम है?

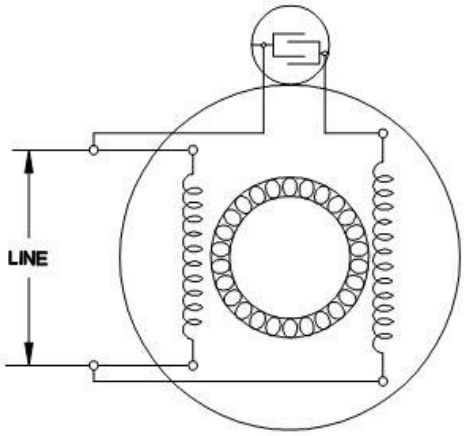

A : Shaded pole motor|शेडेड पोल मोटर

B : Capacitor start and run motor |कैपसिटर स्टार्ट एंड रन मोटर

C : Capacitor run induction motor (PSC)|कैपसिटर रन इंडक्शन मोटर (PSC)

D : Resistance start induction run motor |प्रतिरोध शुरू इंडक्शन रन मोटर

---

13 : Which motor has the least starting torque?|किस मोटर में कम से कम स्टार्टिंग टॉर्क होता है?

A : CSIR

B : CSR

C : RSIR

D : PSC

---

14 : Which winding is made of thick wire in single phase induction motor?|सिंगल फेज इंडक्शन मोटर में मोटी तार किस वाइंडिंग से बनती है?

A : Starting |स्टार्टिंग

B : Running |रनिंग

C : Auxiliary|औक्सिल्लारी

D : Additional|एडिशनल

---

15 : Which type of compressor is used for domestic refrigerator?|घरेलू रेफ्रिजरेटर के लिए किस प्रकार के कंप्रेसर का उपयोग किया जाता है?

A : Semi sealed compressor|सेमी सील कंप्रेसर

B : Centrifugal compressor|सेन्ट्रीफ्यूगल कंप्रेसर

C : Hermetic compressor|हर्मेटिक कंप्रेसर

D : Open type compressor |ओपन टाइप कंप्रेसर

---

16 : What is the revolving part of induction motor?|इंडक्शन मोटर का घूमने वाला भाग क्या है?

A : Stator |स्टेटर

B : Rotor |रोटार

C : Relay|रिले

D : Winding|वाइंडिंग

---

17 : What is the name of part marked as X ?| एक्स के रूप में चिह्नित भाग का नाम क्या है?

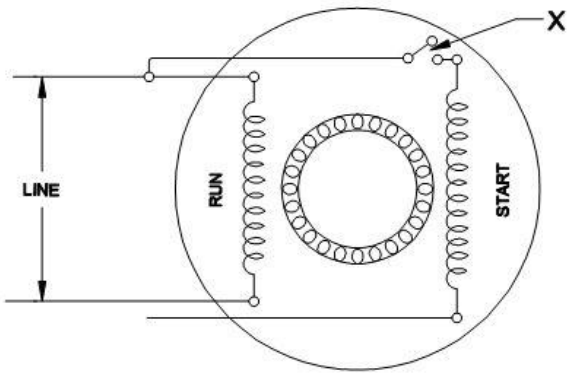

A : Rotor| रोटार

B : Stator |स्टेटर

C : Main winding|मेन वाइंडिंग

D : Centrifugal switch |सेन्ट्रीफ्यूगल स्विच

---

18 : Which type of rotor is used in 3Ø induction motor?|3Ø इंडक्शन मोटर में किस प्रकार के रोटर का उपयोग किया जाता है?

A : Squirrel cage rotor |स्कुइर्रेल केज रोटर

B : Shaded pole rotor |शेडेड पोल रोटर

C : Laminated rotor |लैमिनेटेड रोटर

D : Solid rotor|सॉलिड रोटर

---

19 : What is the temperature set in thermostat that stops the compressor motor?|थर्मोस्टैट में तापमान क्या है जो कंप्रेसर मोटर को रोकता है?

A : Cut in |कट इन

B : Range |रेंज

C : Cut out |कट आउट

D : Differential |अंतर

---

20 : What is the name of part marked as 'x' in rotary compressor?|रोटरी कंप्रेसर में 'x' के रूप में चिह्नित भाग का नाम क्या है?

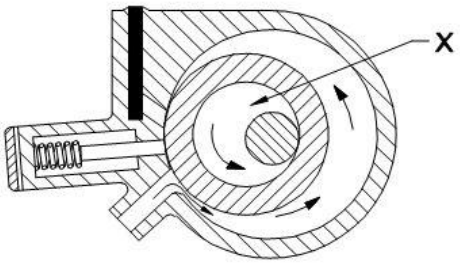

A : Blade |ब्लेड

B : Cylinder |सिलेंडर

C : Eccentric cam |इसेनट्रिक केम

D : Discharge port |डिस्चार्ज पॉइंट

---

21 : Which lubricant oil is used in swash plate of R 134a compressor?|R 134a कंप्रेसर की स्वैश प्लेट में किस लुब्रिकेंट तेल का उपयोग किया जाता है?

A : Servo 20 |सर्वो 20

B : POE|पी ओ ई

C : SAE - 40|SAE - 40

D : Mineral oil|खनिज तेल

---

22 : Which valve is closed during compression stroke in reciprocating compressor?|रेसिप्रोकेटिंग कंप्रेसर में संपीड़न स्ट्रोक के दौरान कौन सा वाल्व बंद होता है?

A : Service valve |सर्विस वाल्व

B : Liquid line valve |लिक्विड लाइन वाल्व

C : Discharge valve |डिस्चार्ज वाल्व

D : Suction valve |सक्शन वाल्व

---

23 : Which gas is used for pressure testing the compressor dome?|कंप्रेसर प्रेशर परीक्षण करने के लिए किस गैस का उपयोग किया जाता है?

A : Air|वायु

B : Oxygen|ऑक्सीजन

C : Nitrogen |नाइट्रोजन

D : Refrigerant|रेफ़िजरेंट

---

24 : Which cooling medium is used to cool the motor of a hermetic reciprocating compressor in AC?|एसी में एक भली भांति घूमने वाले कंप्रेसर की मोटर को ठंडा करने के लिए किस शीतलन माध्यम का उपयोग किया जाता है?

A : Discharge vapour |डिस्चार्ज वेपर

B : Liquid refrigerant |लिक्विड रेफ़िजरेंट

C : Suction vapour |सक्शन वेपर

D : Water|पानी

---

25 : What is the method of starting a 3 phase slip ring induction motor?|3 फेज स्लिप रिंग इंडक्शन मोटर शुरू करने की विधि क्या है?

A : With starting relay |रिले शुरू करने के साथ

B : Using starting capacitor |संधारित्र का उपयोग करना

C : With running capacitor| रनिंग कैपेसिटर के साथ

D : Adding resistance to rotor winding|रोटर घुमावदार के लिए प्रतिरोध जोड़ना

---

26 : Which is used to connect the rotor bars in 3phase squirrel cage induction motor?|3 फेस स्कुँरेल केज प्रेरण मोटर में रोटर को जोड़ने के लिए किसका उपयोग किया जाता है?

A : Screw| स्क्रू

B : Welded|वेल्डेड

C : End ring |एन्ड रिंग

D : Nut and bolt|नट और बोल्ट

---

27 : What is the use of a starting capacitor in single phase induction motor?|एकल चरण प्रेरण मोटर में एक शुरुआती संधारित्र का उपयोग क्या है?

A : Improve power factor |पावर फैक्टर में सुधार

B : Increase starting torque|टॉर्क शुरू करने में वृद्धि

C : Decrease starting torque |टोक़ शुरू करने में कमी

D : Dis connect starting winding |डिस् कनेक्ट स्टार्टिंग वाइंडिंग

---

28 : What is the advantage of a hermetically sealed compressor in refrigerator?|रेफ्रिजरेटर में एक hermetically सील कंप्रेसर का लाभ क्या है?

A : Silent operation |साइलेंट ऑपरेशन

B : Easily serviceable |आसान सेर्विसेबल

C : Noise is more|शोर अधिक है

D : Cost is high|लागत अधिक है

---

29 : Which movement of the scroll compresses the low pressure vapour in scroll compressor?|स्क्रॉल का कौन सा मोमेंट स्क्रॉल कंप्रेसर में कम दबाव वाष्प को संपीड़ित करता है?

A : Reciprocating|रेसिप्रोकेटिंग

B : Centrifugal|सेन्ट्रीफ्यूगल

C : Rotating |रोटेटिंग

D : Orbital |ऑर्बिटल

---

30 : Which capacitor is disconnected by relay in capacitor start and induction run motor?|कैपेसिटर

स्टार्ट और इंडक्शन रन मोटर में रिले द्वारा किस कैपेसिटर को डिस्कनेक्ट किया जाता है?

A : Starting capacitor|स्टार्टिंग कैपसिटर

B : Running capacitor |रनिंग कैपसिटर

C : Boosting capacitor |बोसटिंग कैपसिटर

D : Power factor correction capacitor |पावर फैक्टर करेक्शन कैपेसिटर

---

31 : What is the formula to find out the synchronous speed of induction motor?|इंडक्शन मोटर की समकालिक गति का पता लगाने का सूत्र क्या है?

A : $Ns = \frac{150\,P}{f}$

B : $Ns = \frac{120\,f}{P}$

C : $Ns = \frac{150\,f}{P}$

D : $Ns = \frac{120\,P}{f}$

---

32 : How to change the direction of rotation in 3Ø induction motor?|3Ø इंडक्शन मोटर में रोटेशन की दिशा कैसे बदलें?

A : Change neutral |चेंज न्यूट्रल

B : Change all phase |चेंज आल फेज

C : Change any two phase |चेंज एनी टू फेज

D : Change the winding only|चेंज वाइंडिंग ओनली

---

33 : How the difference between the synchronous speed and the actual rotor speed is specified?|सिंक्रोनस गति और वास्तविक रोटर गति के बीच अंतर कैसे निर्दिष्ट किया जाता है?

A : Lead |लीड

B : Lag|लेग

C : Slip |स्लिप

D : Trip|ट्रिप

---

34 : Which operation is in progress with compressor valve plate?|कंप्रेसर वाल्व प्लेट के साथ कौन सा ऑपरेशन चल रहा है?

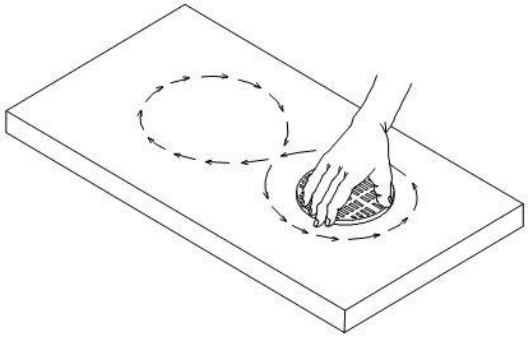

A : Filing|फाइलिंग

B : Cutting|कटिंग

C : Drilling|ड्रिलिंग

D : Lapping|लेपिंग

---

35 : What is the use of capacitor in PSC operated induction motor?|पीएससी संचालित इंडक्शन मोटर में कैपेसिटर का उपयोग क्या है?

A : Decrease the starting torque |शुरुआती टॉर्क को घटाएं

B : Cancel the starting torque |प्रारंभिक टोक़ को रद्द करें

C : Improve the power factor |पावर फैक्टर में सुधार

D : Decrease the power factor |पावर फैक्टर घटाएं

---

36 : Which testing is carried out on hermetic compressor?|हेर्मेटिक कंप्रेसर पर कौन सा परीक्षण किया जाता है?

A : Open circuit |ओपन परिपथ

B : Starting compressor|स्टार्टिंग कंप्रेसर

C : Identification of terminal |टर्मिनल की पहचान

D : Grounded compressor motor |ग्राउंडेड कंप्रेसर मोटर

---

37 : Where the refrigerant vapour is compressed in scroll compressor?|स्क्रॉल कंप्रेसर में रेफ्रीजरेंट वाष्प कहाँ पर संपीड़ित होता है?

A : Fixed and reciprocating scroll|फिक्स्ड और रेसिप्रोकेटिंग स्क्रॉल

B : Between fixed and orbiting scrolls|फिक्स्ड और ऑर्बिट स्क्रॉल के बीच

C : Crank and connecting rod|क्रैंक और कनेक्टिंग रॉड

D : Eccentric and cylinder|ईसेंट्रीक और सिलेंडर

---

38 : What is the use of suction baffle in a scroll compressor?|एक स्क्रॉल कंप्रेसर में सक्शन बाफ़ल का उपयोग क्या है?

A : Reduce noise of compressor|कंप्रेसर का शोर कम करें

B : Increase noise of compressor |कंप्रेसर का शोर बढ़ाएँ

C : Reduce capacity of compressor|कंप्रेसर की क्षमता कम करें

D : Allow liquid to enter into compressor |तरल को कंप्रेसर में प्रवेश करने दें

---

39 : Which is disconnected by centrifugal switch is RSIR motor?|सेन्ट्रीफ्यूगल स्विच द्वारा डिस्कनेक्ट किया गया RSIR मोटर कौन सा है?

A : Running winding |रनिंग वाइंडिंग

B : Common winding |कॉमन वाइंडिंग

C : Starting winding |स्टार्टिंग वाइंडिंग

D : Running capacitor |रनिंग कैपसिटर

---

40 : What is the reason for poor compression?|पुअर संपीड़न का कारण क्या है?

A : Less clearance volume|लेस क्लीयरेंस वोलुम

B : Scratches on the piston surface |स्क्रेचिंग ओन पिस्टन सरफेस

C : Lapped valve plate and reed seat |लेपड वाल्व प्लेट एंड रीड सील

D : Good lubrication on the moving parts|गुड़ लुब्रीकेशन

---

41 : What is the reason for swash plate compressor failure in car AC?|कार एसी में स्वैप प्लेट कंप्रेसर की विफलता का कारण क्या है?

A : Oil level is low|तेल का स्तर कम है

B : Oil level is medium|तेल का स्तर मध्यम है

C : Thermostat not working|थर्मोस्टैट काम नहीं कर रहा है

D : Refrigerant charge normal|रेफ्रिजरेंट चार्ज सामान्य

---

42 : Why the top of dome is hot in a scroll compressor?|स्क्रॉल कंप्रेसर में डोम का शीर्ष गर्म क्यों है?

A : Discharge plenum is at top |डिस्चार्ज प्लेनम सबसे ऊपर है

B : Suction super heat is less |सक्शन सुपर हीट कम है

C : Suction gas not cooled |सक्शन गैस को ठंडा नहीं किया जाता है

D : Undercharged system |अंडर चार्ज सिस्टम

---

43 : What is the effect of moist air present inside the hermetic system?|हर्मेटिक सिस्टम के अंदर मौजूद नम हवा का क्या प्रभाव होता है?

A : Capacity of compressor will increase |कंप्रेसर की क्षमता बढ़ेगी

B : Less wear and tear in compressor |लेस वियर एंड टेअर इन कंप्रेसर

C : Harmful to the compressor and motor |कंप्रेसर और मोटर के लिए हानिकारक

D : Increase the life of compressor|कंप्रेसर के जीवन में वृद्धि

---

44 : What is the cause for frequent tripping of circuit breaker while starting a single phase motor?|सिंगल फेज मोटर शुरू करते समय सर्किट ब्रेकर के लगातार ट्रिपिंग का कारण क्या है?

A : Winding open|वाइंडिंग ओपन

B : Winding short |वाइंडिंग शोर्ट

C : Motor belt removed|मोटर बेल्ट रिमोवड

D : No load on the motor |नो लोड ओन मोटर

45 : What is the type of condenser used in direct cool refrigerator?|डायरेक्ट कूल रेफ्रिजरेटर में कंडेनसर का उपयोग किस प्रकार किया जाता है?

A : Fin and tube |फिन और ट्यूब

B : Shell and tube|शैल और ट्यूब

C : Wire mesh|वायर मेस

D : Tube in tube|ट्यूब में ट्यूब

---

46 : Which type of condenser is directly placed on water spray and air?|किस प्रकार का कंडेनसर सीधे पानी के स्प्रे और हवा पर रखा जाता है?

A : Shell and tube condenser|शेल और ट्यूब कंडेनसर

B : Water cooled condenser|वाटर कूल्ड कंडेनसर

C : Evaporative condenser|एवापोरेटीवे कंडेनसर

D : Air cooled condenser|एयर कूल्ड कंडेनसर

---

47 : Which type of condenser is used in window Air conditioner?|विंडो एयर कंडीशनर में किस प्रकार के कंडेनसर का उपयोग किया जाता है?

A : Natural convection |प्राकृतिक संवहन

B : Forced convection |फ़ोर्स संवहन

C : Water cooled|वाटर कूल्ड

D : Evaporative|एवापोरेटिव

---

48 : Which type of expansion device is used in frost free refrigerator?|ठंढ मुक्त रेफ्रिजरेटर में किस प्रकार के विस्तार डिवाइस का उपयोग किया जाता है?

A : Float valve|फ्लोट वाल्व

B : Capillary tube |केशिका टूब

C : Automatic expansion valve|आटोमेटिक विस्तार वाल्व

D : Thermostatic expansion valve|थर्मास्टाटिक विस्तार वाल्व

---

49 : Which is the constant reference for the working of AEV?|AEV के काम के लिए कांस्टेंट रेफरेंस कौन सा है?

A : Oil temperature |आयल का तापमान

B : Suction pressure |सक्शन प्रेशर

C : Volume expansion |वोलुम एक्स्पानशन

D : Discharge pressure |डिस्चार्ज प्रेशर

---

50 : Which type of evaporator is used in house hold refrigerator?|हाउस होल्ड रेफ्रिजरेटर में किस प्रकार का वाष्पीकरण होता है?

A : Plate evaporator|प्लेट बाष्पीकरण करनेवाला

B : Tube in tube evaporator|ट्यूब वाष्पीकरण में ट्यूब

C : Shell and coil evaporator|शेल और कॉइल बाष्पीकरण करनेवाला

D : Shell and tube evaporator|शेल और ट्यूब बाष्पीकरण करनेवाला

---

51 : Which evaporator is known as extended surface evaporator?|किस वाष्पीकरणकर्ता को विस्तारित सतह बाष्पीकरणकर्ता के रूप में जाना जाता है?

A : Evaporator tubes|एवापोरेट ट्यूब

B : Finned evaporator |फिंनेड एवापोरेट

C : Bare tube evaporator|बेयर ट्यूब एवापोरेट

D : Coiled stake evaporator|कूल्ड स्टेक एवापोरेट

---

52 : Which type of insulation material is used in modern refrigerators?|आधुनिक रेफ्रिजरेटर में किस प्रकार की इन्सुलेशन सामग्री का उपयोग किया जाता है?

A : Saw dust |सा डस्ट

B : Glass wool|ग्लासवूल

C : Thermocole|थर्मोकोल

D : Poly urethane foam|पॉलीयूरीथेन फ़ोम

---

53 : What is the name of tool?|टूल का नाम क्या है?

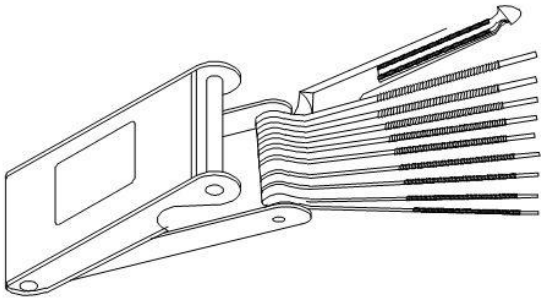

A : Fin comb|फिन कोंब

B : Feeler gauge|फीलर गेज

C : Screw driver set|स्क्रो ड्राइवर सेट

D : Capillary tube sizing kit|केशिका ट्यूब साइजिंग किट

---

54 : What is the name of part marked as 'x' in evaporator?|बाष्पीकरण में 'x' के रूप में चिह्नित भाग का नाम क्या है?

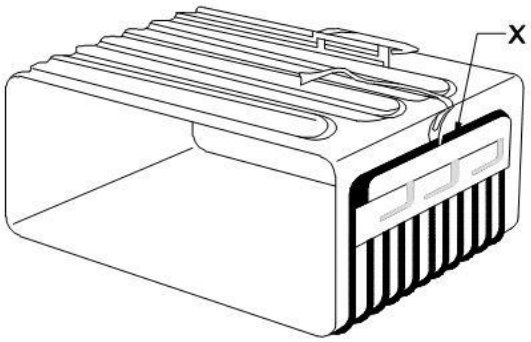

A : Accumulator |एक्युम्लेटर

B : Sensor clamp |सेंसर क्लैंप

C : Capillary tube |केशिका नली

D : Evaporator outlet |बाष्पीकरण आउटलेट

---

55 : Which colour is used for painting condenser coil?|कंडेनसर कॉइल पेंटिंग के लिए किस रंग का उपयोग किया जाता है?

A : Green|हरा

B : Black|काला

C : Blue|नीला

D : Red|लाल

---

56 : What is the physical state of refrigerant at the outlet of condenser in vapour compression cycle?|वाष्प संपीड़न चक्र में कंडेनसर के आउटलेट पर रेफ्रिजरेंट की भौतिक अवस्था क्या है?

A : High pressure vapour |उच्च दबाव वाष्प

B : High pressure liquid |उच्च दबाव तरल

C : Low pressure liquid |कम दबाव तरल

D : Low pressure vapour |कम दबाव वाष्प

---

57 : Which type of drier filter is suitable for HFC refrigerants?|HFC रेफ्रिजरेंट के लिए किस प्रकार का ड्रायर फ़िल्टर उपयुक्त है?

A : Molecular sieve type|मॉलिक्यूलर सिलिवटाइप

B : Activated alumina|सक्रिय एल्यूमिना

C : Activated carbon |सक्रिय कार्बन

D : Silica gel| सिलिका जेल

---

58 : What is the purpose of chemical spraying on finned condenser?|फिनिश्ड कंडेनसर पर रासायनिक छिड़काव का क्या उद्देश्य है?

A : Flush out the condenser tubes |कंडेनसर ट्यूबों को बाहर फ्लश करें

B : Remove the rust on the fins| पंखों पर जंग हटा दें

C : Blow the dust from the fins|पंखों से धूल उड़ाएं

D : Correct the bends in fins|पंखों में मोड़ को ठीक करें

---

59 : What is the advantage of using capillary tube as an expansion device?|एक विस्तार उपकरण के रूप में केशिका ट्यूब का उपयोग करने का क्या फायदा है?

A : Temperature balancing is easy|तापमान संतुलन आसान है

B : Pressure balancing is easy |दबाव संतुलन आसान है

C : Volume balancing is easy |वॉल्यूम संतुलन आसान है

D : Complicate design|जटिल डिजाइन

---

60 : Which component is connected in series with defrost heater in a frost free refrigerator?|ठंढ

मुक्त रेफ्रिजरेटर में डीफ्रॉस्ट हीटर के साथ श्रृंखला में कौन सा घटक जुड़ा हुआ है?

A : Door switch| द्वार का स्विच

B : Cabinet bulb |कैबिनेट बल्ब

C : Bimetal thermo|बायमेटल थर्मो

D : Heating element|हिटिंग एलिमेंट

---

61 : How much minimum gap is left on either side of the refrigerator from the wall during installation?|स्थापना के दौरान दीवार से रेफ्रिजरेटर के दोनों ओर कितना न्यूनतम अंतर छोड़ा जाता है?

A : 5 cm

B : 10 cm

C : 15 cm

D : 25 cm

---

62 : Where the dehydrator is installed in a refrigeration system?|एक प्रशीतन प्रणाली में निर्जलीकरण कहां स्थापित किया जाता है?

A : Discharge line |डिस्चार्ज लाइन

B : Capillary line|केपलरी लाइन

C : Suction line |सक्शन लाइन

D : Liquid line|लिक्विड लाईन

---

63 : Which device meters the amount of refrigerant entering the evaporator in window AC?|विंडो एसी में बाष्पीकरण में प्रवेश करने वाले रेफ्रिजरेंट की मात्रा मीटर किस उपकरण से होती है?

A : Accumulator|एकुमुलेटर

B : Capillary tube |केशिका नली

C : Heat exchanger|हीट एक्सचेंजर

D : Finned tube condenser|फिनेड ट्यूब कंडेनसर

---

64 : Which gas is used for flushing blocked capillary tube?|अवरुद्ध केशिका ट्यूब फ्लशिंग के लिए कौन सी गैस का उपयोग किया जाता है?

A : Moist air|नम हवा

B : Hydrogen|हाइड्रोजन

C : Dry nitrogen|ड्राई नाइट्रोजन

D : Aqua ammonia|एक्वा अमोनिया

---

65 : Which component is connected in series with bimetal thermo in a frost free refrigerator?|एक ठंढ मुक्त रेफ्रिजरेटर में कौन सा घटक बायमेटल थर्मो के साथ श्रृंखला में जुड़ा हुआ है?

A : Blower|ब्लोअर

B : Door switch|डोर स्विच

C : Cabinet bulb|कैबिनेट बल्ब

D : Defrost heater|डीफ्रॉस्ट हीटर

---

66 : Which cooling medium is used to condense the refrigerant vapour in plate and tube condenser?|प्लेट और ट्यूब कंडेनसर में रेफ्रिजरेट वाष्प को संघनित करने के लिए किस शीतलन माध्यम का उपयोग किया जाता है?

A : Natural Air|नेचुरल एयर

B : Forced Air|फोर्स्ड एयर

C : Water|वाटर

D : Brine solution|बराइन सलूशन

---

67 : Which gas is used to flush out the coils of air cooled condenser?|एयर कूल्ड कंडेनसर के कॉइल को बाहर निकालने के लिए किस गैस का उपयोग किया जाता है?

A : Dry nitrogen |सूखा नत्रजन

B : Pure dry air |शुद्ध शुष्क हवा

C : Oxygen|ऑक्सीजन

D : Hot air|गर्म हवा

---

68 : Which application uses the capillary tube expansion device?|केशिका ट्यूब विस्तार उपकरण किस एप्लिकेशन का उपयोग करता है?

A : Domestic RAC units |घरेलू आरएसी इकाइयाँ

B : Industrial ice plants |औद्योगिक बर्फ के पौधे

C : Commercial AC plants |वाणिज्यिक एसी संयंत्र

D : Hospital IAQ systems |अस्पताल IAQ सिस्टम

---

69 : Which expansion valve is suitable for constant load operation?|निरंतर लोड ऑपरेशन के लिए कौन सा विस्तार वाल्व उपयुक्त है?

A : King valve|किंग वाल्व

B : Relief valve |रिलीफ वाल्व

C : Low side float valve|लो साइड फ्लोट वाल्व

D : Automatic expansion valve|ऑटोमेटिक एक्स्पोंशन वाल्व

---

70 : What is the physical change of refrigerant in evaporator?|बाष्पीकरण में रेफ्रीजरेंट का भौतिक परिवर्तन क्या है?

A : Solid to liquid|तरल से ठोस

B : Vapour to solid|वाष्प को ठोस

C : Liquid to vapour| तरल से वाष्प

D : Vapour to liquid|वाष्प से तरल

---

71 : What is the process of accumulation of ice on the surface of evaporator?|बाष्पीकरणकर्ता की सतह पर बर्फ के संचय की प्रक्रिया क्या है?

A : Frosting |फ्रोस्टिंग

B : Defrosting|डीफ्रोस्टिंग

C : Evacuating|एवाकुँटिंग

D : Melting of frost|मेल्टिंग ऑफ़ फ्रॉस्ट

---

72 : What is the use of the tool in domestic refrigeration system?|घरेलू प्रशीतन प्रणाली में उपकरण का उपयोग क्या है?

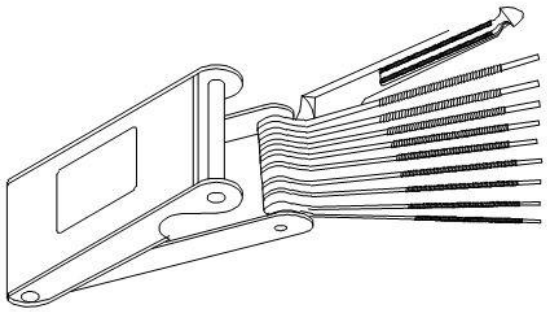

A : Checks the depth of cylinder |सिलेंडर की गहराई की जाँच करता है

B : Verifies the OD size of capillary tube |केशिका ट्यूब की OD आकार का सत्यापन करता है

C : Gauges the thickness of copper tube|कॉपर ट्यूब की मोटाई को कम करता है

D : Measures the ID size of capillary tube|केशिका ट्यूब के आईडी आकार को मापता है

---

73 : What is the use of dehydrator?|डिहाइड्रेटर का उपयोग क्या है?

A : Absorb oil |तेल को अवशोषित

B : Absorb heat|गर्मी को अवशोषित

C : Absorb refrigerant|अवशोषक प्रशीतक

D : Absorb moisture|नमी को अवशोषित

---

74 : How pressure drop is achieved in capillary tube of refrigeration cycle?|प्रशीतन चक्र के केशिका ट्यूब में दबाव ड्रॉप कैसे प्राप्त किया जाता है?

A : The friction between refrigerant and tube|रेफ्रीजरेंट और ट्यूब के बीच का घर्षण

B : The friction between refrigerant and oil|रेफ्रीजरेंट और तेल के बीच का घर्षण

C : The friction between piston and cylinder|पिस्टन और सिलेंडर के बीच का घर्षण

D : The friction between belt and pulley|बेल्ट और पुली के बीच का घर्षण

---

75 : What is the desiccant used in dehydrator of hydrocarbon charged RAC unit?|हाइड्रोकार्बन आवेशित आरएसी इकाई के डिहाइड्रेटर में प्रयुक्त होने वाले डिसेकेंट को क्या कहते हैं?

A : Silica gel |सिलिका जेल

B : Ammonia |अमोनिया

C : Sulphur dioxide|सल्फर डाइऑक्साइड

D : Calcium chloride|कैल्शियम क्लोराइड

---

76 : Which is the constant operating condition of TEV?|TEV की निरंतर परिचालन स्थिति कौन सी है?

A : Super heat at suction line point |सुपर हीट सक्शन लाइन पॉइंट पर

B : Evaporator pressure at its inlet |इसके इनलेट पर बाष्पीकरणीय दबाव

C : Enthalpy at the evaporator outlet |बाष्पीकरण आउटलेट पर एन्थालपी

D : Entropy at the condenser outlet |कंडेनसर आउटलेट पर एंट्रॉपी

---

77 : Which type of defrosting method is used in frost free refrigerator?|ठंढ मुक्त रेफ्रिजरेटर में किस प्रकार की डीफ्रॉस्टिंग विधि का उपयोग किया जाता है?

A : Hot water defrosting|गर्म पानी डीफ्रॉस्टिंग

B : Manual defrosting|मैनुअल डीफ्रॉस्टिंग

C : Hot gas defrosting|हॉट गैस डीफ्रॉस्टिंग

D : Electric defrosting|इलेक्ट्रिक डिफ्रॉस्टिंग

---

78 : Why evaporator of air conditioner has more fins per inch?|क्यों एयर कंडीशनर के वाष्पीकरण में प्रति इंच अधिक फिन्स होते हैं?

A : Increase the air contact |वायु संपर्क बढ़ाएं

B : Increase the water dripping |पानी टपकने को बढ़ाएं

C : Decrease the air circulation |हवा का संचार कम करें

D : Produce more ice |अधिक बर्फ का उत्पादन करें

---

79 : Why frost accumulates in window AC evaporator?|क्यों फ्रॉस्ट विंडो एसी बाष्पीकरण में जम जाता है?

A : Over charge of refrigerant|रेफ्रिजरेंट का ओवर चार्ज

B : Less charge of refrigerant|रेफ्रिजरेंट का कम चार्ज

C : Capillary chocking|केशिका चौका

D : Air filter blocked|एयर फिल्टर अवरुद्ध

---

80 : What is the effect of pressure drop at the inlet of the evaporator?|बाष्पीकरण के इनलेट पर दबाव ड्रॉप का प्रभाव क्या है?

A : Flashing of liquid refrigerant |फ्लशिंगऑफ़ लिक्विड रेफ्रीजरेंट

B : Freezing of liquid refrigerant |फ्रीजिंग ऑफ़ लिक्विड रेफ्रीजरेंट

C : Freezing of liquid|फ्रीजिंग ऑफ़ लिक्विड

D : Boiling of oil |तेल का उबलना

---

81 : What is the remedy for broken bimetal thermo in a frost free refrigerator?|एक फ्रॉस्ट फ्री रेफ्रिजरेटर में टूटी हुई बाइमेटल थर्मो के लिए क्या उपाय है?

A : Repair the bimetal thermo|बायमेटल थर्मो की मरम्मत करें

B : Reuse the bimetal thermo|बायमेटल थर्मो का पुन: उपयोग करें

C : Replace the bimetal thermo|बायमेटल थर्मो को बदलें

D : Readjust the bimetal thermo|बायमेटल थर्मो रि एड्जेस्मेंट

---

82 : Why there is no frosting at the bottom only in plate coil evaporator used with refrigerator?|रेफ्रिजरेटर के साथ इस्तेमाल की जाने वाली प्लेट कॉइल बाष्पीकरण में केवल तल पर कोई ठंढ क्यों नहीं है?

A : Shortage of refrigerant|रेफ्रिजरेंट की कमी

B : Oil present in the coil |आयल प्रजेन्ट इन द क्वाइल

C : Excess of refrigerant |प्रशीतक की अधिकता

D : Liquid in the coil|लिक्विड इन द क्वाइल

---

83 : Why the supply air throw is decreased in window AC?|विंडो AC में सप्लाई एयर थ्रो कम क्यों होता है?

A : Normal RPM of fan motor |प्रशंसक मोटर का सामान्य आरपीएम

B : Clean air filter |साफ हवा फिल्टर

C : Refrigerant leaks |रेफ्रिजरेंट लीक

D : Frost blocks air circulation |फ्रॉस्ट वायु परिसंचरण को अवरुद्ध करता है

---

84 : What is the remedy for defective heating element in a frost free refrigerator?|फ्रॉस्ट फ्री

रेफ्रिजरेटर में दोषपूर्ण हीटिंग तत्व के लिए क्या उपाय है?

A : Repair heater|मरम्मत हीटर

B : Readjust the heater|हीटर रि एड्जेस्मेंट

C : Replace heater and bimetal thermo|हीटर और बायमेटल थर्मो बदलें

D : Reuse the heater and over load protector |हीटर और ओवर लोड रक्षक का पुन: उपयोग करें

---

85 : What are the causes for blockage in capillary tube?|केशिका ट्यूब में रुकावट के कारण क्या हैं?

A : Non condensable gases|गैर संघनित गैसें

B : Moisture and wax from oil|तेल से नमी और मोम

C : Solid particles| ठोस कण

D : Over charging of refrigerant |रेफ्रिजरेंट के ओवर चार्ज पर

---

86 : What is the reason for frost accumulation in between fins and tubes of evaporator in frost free refrigerator?|फ्रॉस्ट फ्री रेफ्रिजरेटर में बाष्पीकरणकर्ता के फिन्स और ट्यूबों के बीच ठंढ के संचय का कारण क्या है?

A : Under charge of refrigerant |सर्द के प्रभारी

B : Over charge of refrigerant |रेफ्रिजरेंट का ओवर चार्ज

C : Defective fan motor |दोषपूर्ण प्रशंसक मोटर

D : Defective timer |दोषपूर्ण टाइमर

---

87 : What is the reason for no cooling in a frost free refrigerator?|फ्रॉस्ट फ्री रेफ्रिजरेटर में ठंडा न होने का क्या कारण है?

A : Defective fan motor |दोषपूर्ण फेन मोटर

B : Open door switch |ओपन डोर स्विच

C : High watt Cabinet bulb |उच्च वाट कैबिनेट बल्ब

D : Defective timer|दोषपूर्ण टाइमर

---

88 : Why the capillary tube is preferred as an expansion device?|केशिका नली को विस्तार उपकरण के रूप में क्यों पसंद किया जाता है?

A : No system pressure equalising|कोई सिस्टम दबाव नहीं के बराबर

B : Inexpensive and has no moving parts |सस्ती और कोई मूविंग भाग नहीं है

C : Expensive and more moving parts |महंगे और अधिक मूविंग भाग

D : Periodical servicing is required|समय-समय पर सर्विसिंग की आवश्यकता होती है

88a : What is the name of part marked as 'X' used as secondary heat transfer surface? | द्वितीयक ताप अंतरण सतह के रूप में प्रयुक्त 'X' के रूप में चिह्नित भाग का नाम क्या है?

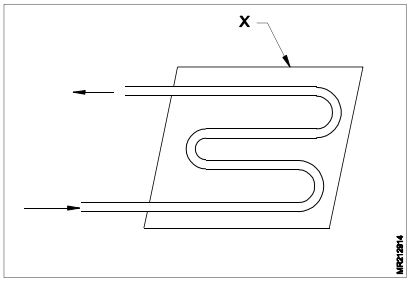

A : Fins | पंख

B : Plate | प्लेट

C : Coil | क्वाइल

D : Tube | ट्यूब

---

89 : Which property is desirable for an ideal refrigerant?|एक आदर्श रेफ्रीजरेंट के लिए कौन सी गुण वांछनीय है?

A : High boiling point|उच्च क्वथनांक

B : High freezing point|उच्च हिमांक

C : High specify volume|उच्च स्पेसिफ्य वोलुम

D : High latent heat value|उच्च लैटेनट हीट वैल्यू

---

90 : What is the category of R 290 refrigerant?|R 290 रेफ्रीजरेंट की श्रेणी क्या है?

A : Halocarbons |हेलो कार्बोन

B : Azeotropes|अज़ोट्रोपेस

C : Hydrocarbons|हाइड्रोकार्बन

D : Organic compounds|कार्बनिक यौगिक

---

91 : What type of heat is absorbed by primary refrigerant?|प्राथमिक प्रशीतक द्वारा किस प्रकार की ऊष्मा अवशोषित की जाती है?

A : Total heat|टोटल गर्मी

B : Latent heat |गुप्त उष्मा

C : Specific heat|विशिष्ट ताप

D : Sensible heat|सेंसिबल गर्मी

---

92 : How much is the maximum capacity of refrigerant to be filled in a returnable service cylinder?|रिटरनेबल सर्विस सिलेंडर में रेफ्रिजरेंट की अधिकतम क्षमता कितनी भरी जानी है?

A : Up to 95%|95% तक

B : Up to 90%|90% तक

C : Up to 85%|85% तक

D : Up to 80%|80% तक

---

93 : What is the desirable property of POE lubricant?|POE स्नेहक की वांछनीय गुण क्या है?

A : Hygroscopic |हीड्रोस्कोपिक

B : Miscible with HFCs| एचएफसी के साथ मिसिबल

C : Forms acid with moisture |नमी के साथ अम्ल बनाता है

D : Toxic gas produced during brazing |ब्रिज़िंग के दौरान उत्पन्न होने वाली विषाक्त गैस

---

94 : Which insulating material is poured as liquid?|किस इन्सुलेट सामग्री को तरल के रूप में डाला जाता है?

A : Glass Wool|ग्लास वूल

B : Cork Board|कॉर्क बोर्ड

C : Wood Shave|वुड शेव

D : Poly Urethane Foam (PUF)|पॉली यूरेटेन फोम (PUF)

---

95 : Which international agency standardises the numbering system for identifying refrigerants?|रेफ्रीजिरेटर की पहचान के लिए कौन सी अंतर्राष्ट्रीय एजेंसी नंबरिंग प्रणाली का मानकीकरण करती है?

A : ASHRAE

B : ISHRAE

C : DW142

D : ISO

---

96 : What is the ozone depleting potential of R 134a Refrigerant?|आर 134 ए रेफ्रिजरेंट की ओजोन की घटती क्षमता क्या है?

A : 0

B : 1

C : 2

D : 3

---

97 : What is the category of R 502 refrigerant?|R 502 रेफ्रिजरेंट की श्रेणी क्या है?

A : Azeotropes |एजीओट्रोपेस

B : Halocarbon|हेलोकर्बन

C : Hydrocarbon|हाइड्रोकार्बन

D : Organic compounds |कार्बनिक यौगिक

---

98 : What is the refrigerant recovery method?|रेफ्रिजरेंट रिकवरी विधि क्या है?

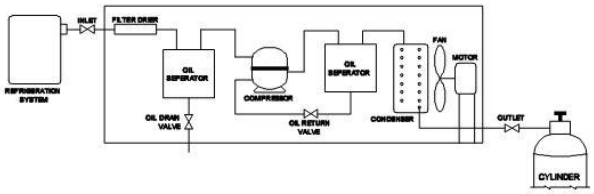

A : Active method of recovery|एक्टिव मेथड ऑफ़ रिकवरी

B : Passive method of recovery|पैसिव मेथड ऑफ़ रिकवरी

C : Charge migration method of recovery |चेंज माइग्रेशन मेथड ऑफ़ रिकवरी

D : Use of systems compressor for recovery|युस ऑफ़ सिस्टम कंप्रेसर फॉर रिकवरी

---

99 : Which is the green house gas?|ग्रीन हाउस गैस कौन सी है?

A : Oxygen of atmospheric air|वायुमंडलीय वायु का ऑक्सीजन

B : Chlorofluoro carbon in air |हवा में क्लोरोफ्लोरो कार्बन

C : Helium of atmospheric air|वायुमंडलीय वायु का हीलियम

D : Neon of atmospheric air|वायुमंडलीय वायु का नियॉन

---

100 : Which gas is universally taken as the basic reference for GWP?|GWP के लिए मूल संदर्भ के रूप में कौन सी गैस को लिया जाता है?

A : SO2
B : CO2
C : NH3
D : AIR

---

101 : What is the category of R 407c refrigerant?|R 407c रेफ्रिजरेंट की श्रेणी क्या है?

A : Azeotropes|एजीओट्रोपेस

B : Zeotropes|जीओट्रोपेस

C : Inorganic|अकार्बनिक

D : Organic|कार्बनिक

---

102 : What is the cylinder colour code of R 22 refrigerant?|R 22 रेफ्रिजरेंट का सिलेंडर रंग कोड क्या है?

A : White |सफेद

B : Green|हरा

C : Orchid|आर्किड

D : Orange|नारंगी

---

103 : Where does the ozone layer exist in atmosphere?|वायुमंडल में ओजोन परत कहां मौजूद है?

A : Mesosphere|मेसोस्फीयर

B : Stratosphere|स्ट्रैटोस्फियर

C : Ionosphere|लोनोस्फीयर

D : Exosphere|एक्सोस्फियर

---

104 : Which is the inorganic refrigerant?|अकार्बनिक रेफ्रिजरेंट कौन सा है?

A : R 170
B : R 500
C : R 630
D : R 717

---

105 : How the refrigerants are classified based on heat absorption by latent and sensible heat?|हीट अब्सोरपशन ऑफ़ सेंसिबल एंड लेटेन्ट हीट अवशोषण के आधार पर रेफ्रिजरेंट को कैसे वर्गीकृत किया जाता है?

A : Primary and secondary|प्राथमिक और माध्यमिक

B : Organic and inorganic|कार्बनिक और अकार्बनिक

C : Zeotropic and azeotropic|ज़ियोट्रोपिक और एजोट्रोपिक

D : Halocarbons and hydrocarbons|हेलोकार्बन और हाइड्रोकार्बन

---

106 : Which refrigerant is inactive to ozone layer?|कौन सा रेफ्रिजरेंट ओजोन परत के लिए निष्क्रिय है?

A : R 12
B : R 13

C : R 22
D : R 134a

---

107 : Which is the numerical designation of ammonia refrigerant?|अमोनिया रेफ्रिजरेंट का संख्यात्मक पदनाम कौन सा है?

A : 700 + (Molecular mass of NH3) = 717|700 + (एनएच 3 का आणविक द्रव्यमान) = 717

B : 700 + (Molecular mass of NH3) = 718|700 + (एनएच 3 का आणविक द्रव्यमान) = 718

C : 700 + (Molecular mass of NH3) = 719 |700 + (एनएच 3 का आणविक द्रव्यमान) = 719

D : 700 + (Molecular mass of NH 3) = 720|700 + (एनएच 3 का आणविक द्रव्यमान) = 720

---

108 : What does the number 4 of R 134a indicate?|आर 134 ए का नंबर 4 क्या दर्शाता है?

A : Number of hydrogen atoms|हाइड्रोजन परमाणुओं की संख्या

B : Number of chlorine atoms|क्लोरीन परमाणुओं की संख्या

C : Number of carbon atoms|कार्बन परमाणुओं की संख्या

D : Number of fluorine atoms|फ्लोरीन परमाणुओं की संख्या

---

109 : Which substance absorbs heat and directly changes its state from solid to vapour?|कौन सा पदार्थ गर्मी को अवशोषित करता है और सीधे ठोस से वाष्प तक अपनी स्थिति बदलता है?

A : Ice |बर्फ

B : Dry ice|सूखी बर्फ

C : Primary refrigerants|प्राथमिक रेफ्रिजरेंट

D : Secondary refrigerants|द्वितीयक रेफ्रिजरेंट

---

110 : Which is the effective method for refrigerant recovery?|रेफ्रिजरेंट रिकवरी के लिए प्रभावी तरीका कौन सा है?

A : Condensing unit |कंडेंसींग यूनिट

B : Charge migration |चार्ज माइग्रेशन

C : Push pull recovery |पुश पुल रिकवरी

D : Use of system's compressor |सिस्टम के कंप्रेसर का उपयोग

---

111 : What is the type of recovery method?|रिकवरी विधि का प्रकार क्या है?

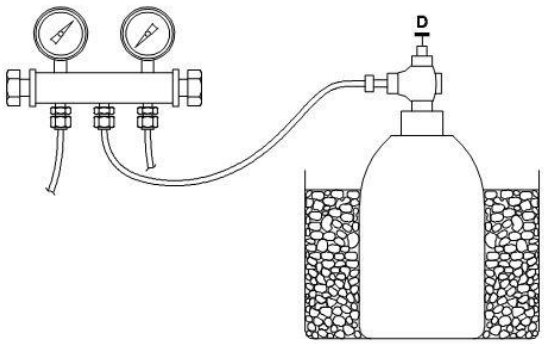

A : Active method |सक्रिय विधि

B : Passive method|निष्क्रिय विधि

C : Charge migration method |चार्ज माइग्रेशन विधि

D : Use of system's compressor method |सिस्टम की कंप्रेसर विधि का उपयोग

---

112 : How numerical designations of inorganic refrigerants are assigned?|अकार्बनिक रेफ्रिजरेंट के संख्यात्मक पद कैसे असाइन किए जाते हैं?

A : Divide 700 to molecular mass of compound|यौगिक के आणविक द्रव्यमान को 700 विभाजित करें

B : Multiply 700 to molecular mass of compound|यौगिक के आणविक द्रव्यमान से 700 गुणा

C : Adding 700 to molecular mass of compound |यौगिक के 700 आणविक द्रव्यमान को जोड़ना

D : Subtracting 700 from molecular mass of compound|यौगिक के आणविक द्रव्यमान से 700 घटाना

---

113 : How many hydrogen atoms are present in R 134a? | कितने हाइड्रोजन परमाणु मौजूद हैं आर 134 ए में?

A : One |एक

B : Two |दो

C : Four |चार

D : Three |तीन

---

114 : Which refrigerant is used in vapour compression cycle?|वाष्प संपीड़न चक्र में किस रेफ्रिजरेंट का उपयोग किया जाता है?

A : Secondary refrigerant|द्वितीयक प्रशीतक

B : Primary refrigerant|प्राथमिक प्रशीतक

C : Brine solution |नमकीन घोल

D : Water |पानी

---

115 : Which position is safe for storing refrigerant cylinder?|रेफ्रिजरेंट सिलेंडर के भंडारण के लिए कौन सी स्थिति सुरक्षित है?

A : Upside down|उल्टा

B : Horizontal |क्षैतिज

C : Inclined |झुका

D : Upright|अपराइट

---

116 : How to prevent the small pieces of glass wool affecting the eyes?|आँखों को प्रभावित करने वाले कांच के ऊन के छोटे टुकड़ों को कैसे रोकें?

A : Wearing goggles|काले चश्मे पहने हुए

B : Wearing gloves|दस्ताने पहने हुए

C : Using mask|मास्क का उपयोग करना

D : Using shoes|जूते का उपयोग करना

---

117 : What is the advantage of universal colour coding of refrigerant cylinders?|रेफ्रिजरेंट सिलेंडर के सार्वभौमिक रंग कोडिंग का क्या फायदा है?

A : Easy to identify |पहचान करने में आसान

B : Make good appearance|अच्छी उपस्थिति बनाओ

C : Prevent corrosion on cylinder |सिलेंडर पर जंग को रोकें

D : Provide extra strength to cylinder |सिलेंडर को अतिरिक्त ताकत प्रदान करें

---

118 : What is the name of process that changes the used refrigerant to new product?|उस प्रक्रिया का नाम क्या है जो उपयोग किए गए रेफ्रिजरेंट को नए उत्पाद में बदलता है?

A : Recover|रिकवरी

B : Recycle |रीसायकल

C : Reclaim|रिक्लेम

D : Manufacture |उत्पादन

---

119 : Why HCFC 22 refrigerant is recycled?|क्यों HCFC 22 रेफ्रिजरेंट पुनर्नवीनीकरण किया जाता है?

A : Decrease the cost of production |उत्पादन की लागत घटाएं

B : Make use of the same lubricant |एक ही स्नेहक का उपयोग करें

C : Reduce ODP and GWP of environment |पर्यावरण के ODP और GWP को कम करें

D : Increase the efficiency of RAC systems |आरएसी प्रणालियों की दक्षता में वृद्धि

---

120 : How to safe guard the hands while handling glass wool?|ग्लास ऊन को संभालते समय हाथों की सुरक्षा कैसे करें?

A : Wearing goggles |काले चश्मे पहने हुए

B : Wearing gloves |दस्ताने पहने हुए

C : Using mask |मास्क का उपयोग करना

D : Using shoes |जूते का उपयोग करना

---

121 : Which type of insulating material is used for making ice box to cool beverages?|शीत पेय पदार्थों के लिए आइस बॉक्स बनाने के लिए किस प्रकार की इन्सुलेट सामग्री का उपयोग किया जाता है?

A : Tar felt|टार फेल्ट

B : Glass wool|ग्लास वूल

C : Fibre glass|फाइबर ग्लास

D : Thermocole|थेर्मोकोल

---

122 : Why universal numbering system is adopted for different refrigerants?|विभिन्न

रेफ्रिजरेंट के लिए यूनिवर्सल नंबरिंग सिस्टम क्यों अपनाया जाता है?

A : Identifying the refrigerant's names |रेफ्रिजरेंट के नामों की पहचान करना

B : Mixing the lubricant combination|स्नेहक संयोजन को मिलाते हुए

C : Fixing the drier combination|सुखाने की मशीन संयोजन फिक्सिंग

D : Identify the systems |सिस्टम को पहचानें

---

123 : What is the effect of releasing HCFC refrigerants to atmosphere?|HCFC रेफ्रिजरेंट को वायुमंडल में छोड़ने का क्या प्रभाव है?

A : Increases ODP and GWP |ODP और GWP को बढ़ाता है

B : Decreases GWP and ODP |GWP और ODP को घटाता है

C : Decreases TEWI |TEWI घटाता है

D : Inactive to TEWI |TEWI के लिए निष्क्रिय

---

124 : What is the effect of releasing HFC refrigerants to the atmosphere?|एचएफसी रेफ्रिजरेंट को वायुमंडल में छोड़ने का क्या प्रभाव है?

A : Increase global warming potential |ग्लोबल वार्मिंग क्षमता को बढ़ाएं

B : Increase ozone depleting potential|ओजोन घटने की क्षमता में वृद्धि

C : Decrease green house effect|ग्रीन हाउस प्रभाव में कमी

D : Improve water pollution |जल प्रदूषण में सुधार

---

125 : Which type of compressor is used in window air conditioner?|विंडो एयर कंडीशनर में किस प्रकार के कंप्रेसर का उपयोग किया जाता है?

A : Belt drive|बेल्ट ड्राइव

B : Open type|खुले प्रकार का

C : Sealed type |सील प्रकार

D : Swash plate|स्वश प्लेट

---

126 : Which type of condenser is used in window air conditioner?|विंडो एयर कंडीशनर में किस प्रकार के कंडेनसर का उपयोग किया जाता है?

A : Fins and tube|फिन्स और ट्यूब

B : Plate and tube|प्लेट और ट्यूब

C : Plate and coil|प्लेट और क्वाइल

D : Bare tube|बेयर ट्यूब

---

127 : What is the cooling capacity of 1 TR in K Cal / hr?|K Cal / hr में 1 TR की कूलिंग क्षमता कितनी है?

A : 3000

B : 4000

C : 5000

D : 6000

---

128 : What is the part marked as X in window air conditioner?|विंडो एयर कंडीशनर में X के रूप में चिह्नित भाग क्या है?

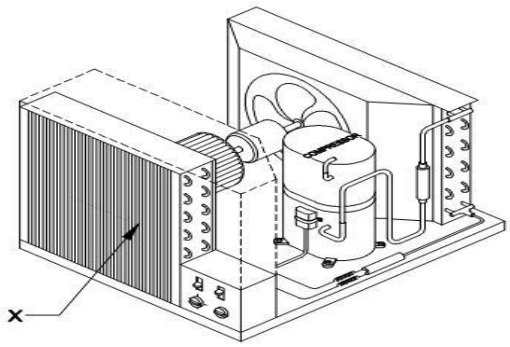

A : Muffler|मफलर

B : Condenser|कंडेनसर

C : Evaporator|एवापोरेटर

D : Discharge line|डिस्चार्ज लाइन

---

129 : What is the part marked as X?|भाग को X के रूप में चिह्नित किया गया है?

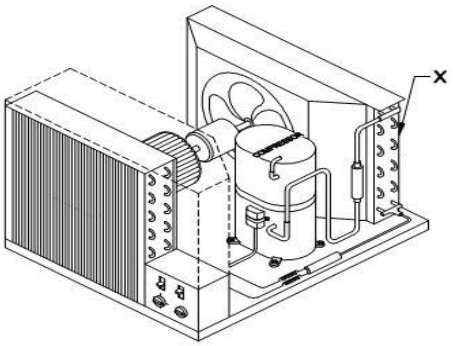

A : Muffler|मफलर

B : Condenser|कंडेनसर

C : Evaporator|एवापोरेटर

D : Discharge line|डिस्चार्ज लाइन

---

130 : Which type of expansion valve is used in window air conditioner?|विन्डो एयर कंडीशनर में किस प्रकार के विस्तार वाल्व का उपयोग किया जाता है?

A : Capillary tube|केशिका नली

B : Low side float valve|लो साइड फ्लोट वाल्व

C : Automatic expansion valve|ऑटोमेटिक विस्तार वाल्व

D : Thermostatic expansion valve|थर्मास्टाटिक विस्तार वाल्व

---

131 : Which type of evaporator is used in window air conditioner?|विंडो एयर कंडीशनर में किस प्रकार का वाष्पीकरण होता है?

A : Bare tube |बेयर ट्यूब

B : Plate and tube |प्लेट और ट्यूब

C : Fins and plate |फिन्स और प्लेट

D : Fins and tube|फिन्स और ट्यूब

---

132 : Which material is used for making fins of condenser in a window air conditioner?|विंडो एयर कंडीशनर में कंडेनसर के फिन्स बनाने के लिए किस सामग्री का उपयोग किया जाता है?

A : Brass|पीतल

B : Copper|तांबा

C : Cast iron|कच्चा लोहा

D : Aluminium|एल्युमीनियम

---

133 : What is the cooling capacity of 0.5 TR in BTU / hr?|बीटीयू / घंटा में 0.5 टीआर की शीतलन क्षमता क्या है?

A : 6000
B : 12000
C : 18000
D : 24000

---

134 : 1 Which control device is used to maintain the room air temperature?|1 कमरे के तापमान को बनाए रखने के लिए किस नियंत्रण उपकरण का उपयोग किया जाता है?

A : OLP|ओएलपी

B : Relay|रिले

C : Thermostat|थर्मोस्टेट

D : Selector switch|सलेक्टर स्विच

---

135 : Which relay is used in capacitor start, capacitor run (CSR) compressor motor?|कैपेसिटर स्टार्ट, कैपेसिटर रन (CSR) कंप्रेसर मोटर में किस रिले का उपयोग किया जाता है?

A : Voltage relay|वोल्टेज रिले

B : Current relay|करंट रिले

C : Thermal relay|थर्मल रिले

D : Amperage relay|एम्परेज रिले

---

136 : Which safety device is used for compressor motor in window air conditioner?|विंडो एयर कंडीशनर में कंप्रेसर मोटर के लिए किस सुरक्षा उपकरण का उपयोग किया जाता है?

A : Relay|रिले

B : Starting capacitor |संधारित्र शुरू करना

C : Running capacitor |चल संधारित्र

D : Over load protector|ओवर लोड प्रोटेक्टर

---

137 : Which part of window AC removes dust particles from the room air?|विंडो एसी का कौन सा भाग कमरे की हवा से धूल के कणों को हटाता है?

A : Strainer|स्ट्रेनर

B : Air filter|हवा छन्नी

C : Filter drier |छलनी सुखाने वाला

D : Dehydrator|डीहाईड्रेटर

---

138 : Which capacity of fan motor is used in 1Ton window air conditioner?|1 टन विंडो एयर कंडीशनर में पंखे की मोटर की किस क्षमता का उपयोग किया जाता है?

A : 1/5 HP
B : 1/10 HP
C : 1/16 HP
D : 1/20 HP

---

139 : Which capacitor is connected in series with starting winding of CSR motor during operation?|ऑपरेशन के दौरान सीएसआर मोटर की स्टार्टिंग वाइंडिंग के साथ श्रृंखला में कौन सा संधारित्र जुड़ा हुआ है?

A : Fan capacitor|फैन कैपेसिटर

B : Run capacitor|संधारित्र चलाएं

C : Start capacitor|संधारित्र प्रारंभ करें

D : No capacitor is connected|कोई संधारित्र जुड़ा नहीं है

---

140 : What is the value of running capacitor used for 1.5 TR window air conditioner?|1.5 टीआर विंडो एयर कंडीशनर के लिए चलने वाले संधारित्र का मूल्य क्या है?

A : 36 MFD
B : 40 MFD
C : 80 MFD
D : 100 MFD

---

141 : What is the value of starting capacitor used for 1TR window air conditioner?|1TR विंडो एयर कंडीशनर के लिए उपयोग किए जाने वाले प्रारंभ संधारित्र का मूल्य क्या है?

A : 40 MFD
B : 60 MFD

C : 80 MFD
D : 100 MFD

---

142 : What is the purpose of relay used in window air conditioner?|विंडो एयर कंडीशनर में प्रयुक्त रिले का उद्देश्य क्या है?

A : Disconnect the starting capacitor|आरंभिक संधारित्र को डिस्कनेक्ट करें

B : Disconnect the running capacitor|चल संधारित्र को डिस्कनेक्ट करें

C : Disconnect the fan capacitor|प्रशंसक संधारित्र को डिस्कनेक्ट करें

D : Disconnect the winding|वाइंडिंग को डिस्कनेक्ट करें

---

143 : Which is increased by the fins of condenser tubes in window air conditioner?|विंडो एयर कंडीशनर में कंडेनसर ट्यूबों के पंखों से किसकी वृद्धि होती है?

A : Heat transfer rate|हीट ट्रांसफर रेट

B : Power consumption|बिजली की खपत

C : Discharge pressure|डिस्चार्ज दाब

D : Refrigerant flow rate|रेफ्रीजरेंट प्रवाह दर

---

144 : What is the purpose of operating the fan motor first and then the compressor motor in Air conditioners?|एयर कंडीशनरों में पहले पंखे की मोटर और फिर कंप्रेसर मोटर के संचालन का उद्देश्य क्या है?

A : Cool the coils first by fan|क्वाइल को पहले पंखे से ठंडा करें

B : Cool the compressor by fan|पंखे द्वारा कंप्रेसर को ठंडा करें

C : Minimise the noise of motors|मोटरों का शोर कम से कम करें

D : Stop the high starting current by both motors|दोनों मोटर्स द्वारा उच्च प्रारंभिक चालू बंद करो

---

145 : Which type of fan motor is used in window air conditioner?|विंडो एयर कंडीशनर में किस प्रकार की फैन मोटर का उपयोग किया जाता है?

A : Three phase single shaft motor|तीन चरण एकल शाफ्ट मोटर

B : Single phase single shaft motor|सिंगल फेज सिंगल शाफ्ट मोटर

C : Three phase double end shaft motor |तीन चरण डबल एंड शाफ्ट मोटर

D : Single phase double end shaft motor|सिंगल फेज डबल एंड शाफ्ट मोटर

---

146 : Which winding of compressor motor is directly connected across voltage relay coil?|कंप्रेसर मोटर की कौन सी वाइंडिंग सीधे वोल्टेज रिले कॉइल से जुड़ी होती है?

A : Main winding |मुख्य वाइंडिंग

B : Starting winding | स्टार्टिंग वाइंडिंग

C : Running winding|रनिंग वाइंडिंग

D : Auxiliary winding|सहायक वाइंडिंग

---

147 : Where the normally closed contacts are internally connected in voltage relay?|जहां सामान्य रूप से बंद संपर्क आंतरिक रूप से वोल्टेज रिले में जुड़े होते हैं?

A : Across 1 and 5 |1 और 5 के पार

B : Across 2 and 5 |2 और 5 के पार

C : Across 1 and 2|1 और 2 के पार

D : Across 2 and 4|2 और 4 के पार

---

148 : Which is indicated by the arrow mark on filter drier component?|फिल्टर ड्रायर घटक पर तीर के निशान से कौन सा संकेत मिलता है?

A : Flow direction of air|हवा की दिशा

B : Position of capillary tube|केशिका ट्यूब की स्थिति

C : Flow direction of refrigerant|रेफ्रीजरेंट की प्रवाह दिशा

D : Arrangement of desiccant and filter|Desiccant और filter की व्यवस्था

---

149 : What is the area of room cooled by 1ton window air conditioner?|1 टन विंडो एयर कंडीशनर द्वारा कमरे का क्षेत्रफल कितना ठंडा किया जाता है?

A : 5000 sq.ft
B : 2000 sq.ft
C : 1000 sq.ft
D : 3000 sq.ft.

---

150 : What is the capacity of compressor motor used in 1Ton window air conditioner?|1 टन विंडो एयर कंडीशनर में प्रयुक्त कंप्रेसर मोटर की क्षमता क्या है?

A : 0.50 HP
B : 0.75 HP
C : 0.95 HP
D : 1.00 HP

---

151 : Which device is used to exhaust the room air in window AC?|विंडो एसी में कमरे की हवा को बाहर निकालने के लिए किस उपकरण का उपयोग किया जाता है?

A : Damper|स्पंज
B : Air filter|हवा छन्नी
C : Filter drier|छलनी सुखाने वाला
D : Air washer |एयर वॉशर

---

152 : Where the filter drier is installed in window AC refrigerant circuit?|फ़िल्टर एसीर को विंडो एसी रेफ्रिजरेंट सर्किट में कहाँ स्थापित किया जाता है?

A : Discharge line|निर्वहन पंक्ति
B : Suction line |सक्शन लाइन
C : Service line|सेवा रेखा
D : Liquid line|तरल रेखा

---

153 : Which winding has high inductance value in CSR compressor motor?|सीएसआर कंप्रेसर मोटर में किस घुमावदार का उच्च प्रेरण मूल्य है?

A : Common winding |आम घुमावदार
B : Running winding|दौड़ती हुई घुमावदार
C : Starting winding |घुमावदार शुरू
D : Auxiliary winding|सहायक घुमावदार

---

154 : Where the relay coil is internally connected in voltage relay?|जहां रिले कॉइल आंतरिक रूप से वोल्टेज रिले में जुड़ा होता है?

A : Across 1 and 2|1 और 2 के पार
B : Across 5 and 1|5 और 1 के पार
C : Across 5 and 2|5 और 2 के पार
D : Across 2 and 4|2 और 4 के पार

---

155 : What is the value of starting capacitor used for 1.5TR capacity window air conditioner?|1.5TR क्षमता खिड़की एयर कंडीशनर के लिए उपयोग किए जाने वाले प्रारंभ संधारित्र का मूल्य क्या है?

A : 40 to 60 MFD|40 से 60 एमएफडी
B : 80 to 100 MFD|80 से 100 एमएफडी
C : 130 to 150 MFD|130 से 150 एमएफडी
D : 150 to 160 MFD|150 से 160 एमएफडी

---

156 : Which stabilizer capacity is used for 1 Ton window air conditioner?|1 टन खिड़की एयर कंडीशनर के लिए कौन सी स्टेबलाइजर क्षमता का उपयोग किया जाता है?

A : 2 KVA
B : 3 KVA
C : 4 KVA
D : 5 KVA

---

157 : What is the reason for Compressor does not start ? | कंप्रेसर शुरू नहीं होता है का क्या कारण है?

A : Defective fresh air damper|दोषपूर्ण ताजी हवा का नुकसान
B : Defective oscillation motor |दोषपूर्ण दोलन मोटर
C : Defective fan motor|दोषपूर्ण प्रशंसक मोटर
D : Defective OLP |दोषपूर्ण OLP

---

158 : How to neutralise the concentration of leaked ammonia from air?|हवा से लीक अमोनिया की एकाग्रता को बेअसर कैसे करें?

A : Recover ammonia from air|हवा से अमोनिया

पुनर्प्राप्त करें

B : Spraying a lot of water|बहुत सारा पानी छिड़कना

C : Shut down the plant|संयंत्र को बंद कर दें

D : Spray Hydrochloric acid|हाइड्रोक्लोरिक एसिड का छिड़काव करें

---

159 : What is the reason for excessive frost on evaporator coil in window AC?|विंडो एसी में बाष्पीकरणकर्ता कॉइल पर अत्यधिक ठंढ का कारण क्या है?

A : Evaporator fins not blocked by dust|बाष्पीकरण करनेवाला पंख धूल से अवरुद्ध नहीं है

B : Blower rotating at higher speed|तेज गति से घूमता हुआ ब्लोअर

C : Air filter blocked completely|एयर फिल्टर पूरी तरह से अवरुद्ध

D : More air circulation in evaporator|बाष्पीकरण में अधिक वायु परिसंचरण

---

160 : What is the reason for Very high condenser temperature in a window air conditioner?|एक खिड़की एयर कंडीशनर में बहुत उच्च कंडेनसर तापमान का कारण क्या है?

A : Water splashes condenser|पानी की बौछार कंडेनसर

B : More air flows into the condenser|अधिक हवा संघनित्र में बहती है

C : Fan motor working in good condition|अच्छी हालत में काम करने वाली फैन मोटर

D : Dust accumulated in the condenser fins |कंडेनसर पंखों में जमा धूल

---

161 : What is the reason for the compressor motor burn out in a window air conditioner?|विंडो एयर कंडीशनर में कंप्रेसर मोटर के जलने का क्या कारण है?

A : Defective fan capacitor|दोषपूर्ण प्रशंसक संधारित्र

B : Defective fan motor |दोषपूर्ण प्रशंसक मोटर

C : Defective blower|दोष निवारक

D : Defective OLP|दोषपूर्ण OLP

---

162 : What is the remedy for the defective OLP in a window air conditioner?|एक विंडो एयर कंडीशनर में दोषपूर्ण OLP के लिए क्या उपाय है?

A : Repair the OLP|OLP की मरम्मत करें

B : Replace the OLP|OLP को बदलें

C : Remove the parts|भागों को हटा दें

D : Repair the heater element|हीटर तत्व की मरम्मत करें

---

163 : What is the reason for the compressor does not start but the fan motor works normally in window AC?| कंप्रेसर शुरू नहीं होता है का क्या कारण है, लेकिन विंडो एसी में पंखे की मोटर सामान्य रूप से काम करती है?

A : Defective blower|दोष निवारक

B : Defective fan motor|दोषपूर्ण प्रशंसक मोटर

C : Defective fan capacitor|दोषपूर्ण प्रशंसक संधारित्र

D : Defective compressor motor|दोषपूर्ण कंप्रेसर मोटर

---

164 : What is the remedy to remove moisture from the window AC system?|विंडो एसी सिस्टम से नमी हटाने का क्या उपाय है?

A : Over gas charge in the system|सिस्टम में ओवर गैस चार्ज

B : Evacuate the system deeply|सिस्टम को गहराई से खाली करें

C : Clean the evaporator fins |बाष्पीकरण करनेवाला पंख साफ करें

D : Clean the condenser fins|कंडेनसर के पंखों को साफ करें

---

165 : What is the cause of reduced supply air throw though air filter is clean in window AC?|कम

आपूर्ति वाले एयर थ्रो का कारण क्या है हालांकि एयर फिल्टर विंडो एसी में साफ है?

A : No frost in the evaporator|बाष्पीकरण में कोई ठंढ नहीं

B : Frost accumulated in the evaporator |बाष्पीकरण में जमा हुआ फ्रॉस्ट

C : Dust accumulated in the condenser|कंडेनसर में जमा धूल

D : No dust accumulated in the evaporator|बाष्पीकरण में कोई धूल जमा नहीं हुई

---

166 : What is the effect of sensing higher temperature by thermistor NTC?|थर्मिस्टर एनटीसी द्वारा उच्च तापमान को महसूस करने का क्या प्रभाव है?

A : Resistance increases |प्रतिरोध बढ़ता है

B : Resistance decreases |प्रतिरोध कम हो जाता है

C : Resistance becomes zero |प्रतिरोध शून्य हो जाता है

D : Resistance becomes infinity|प्रतिरोध अनंत हो जाता है

166a : What is the part marked as 'X'? | भाग को 'X' के रूप में चिह्नित किया गया है?

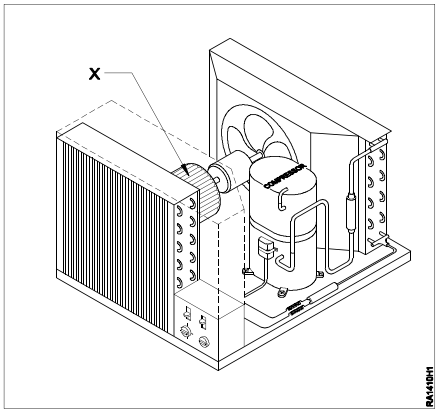

A : Fan | पंखा

B : Blower |ब्लोअर

C : Fan motor | पंखे का मोटर

D : Blower motor | वायु निस्सारण मोटर

166b : What is the part marked as 'X'? | भाग को 'X' के रूप में चिह्नित किया गया है?

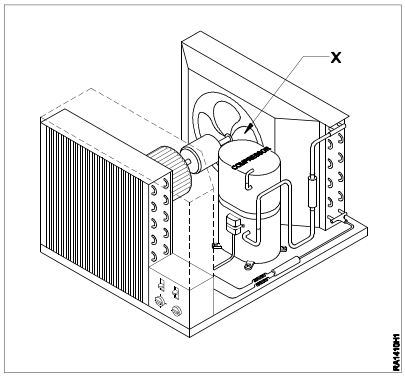

A : Fan | पंखा

B : Blower |ब्लोअर

C: Condenser | कंडेनसर

D :Blower Motor | वायु निस्सारण मोटर

---

167 : Which component belongs to indoor unit of split AC? |स्प्लिट एसी की इनडोर इकाई का कौन सा घटक है?

A : Compressor |कंप्रेसर

B : Condenser|कंडेनसर

C : Evaporator|एवापोरेटर

D : Drier|ड्रायर

---

168 : Which control opens the compressor motor circuit in the event of continuous overload?|निरंतर अधिभार की स्थिति में कौन सा नियंत्रण कंप्रेसर मोटर सर्किट को खोलता है?

A : Thermostat|थर्मोस्टेट

B : Fusible plug|फ्यूजिबल प्लग

C : Bimetal strip |बायमेटल पट्टी

D : Spring loaded relief valve |वसंत लोड राहत वाल्व

---

169 : Which motor is used to drive the blower of indoor unit in ductable split air conditioners? |डक्टेबल स्प्लिट एयर कंडीशनर में इनडोर यूनिट के ब्लोअर को चलाने के लिए किस मोटर का उपयोग किया जाता है?

A : Shaded pole motor |शेडेड पोल मोटर

B : Permanent split capacitor motor |स्थायी विभाजन संधारित्र मोटर

C : Three phase induction motor |तीन चरण प्रेरण मोटर

D : Capacitor start capacitor run motor|कैपेसिटर स्टार्ट कैपेसिटर रन मोटर

---

170 : Which fan is used in condensing unit of ductable split air conditioner? | डक्टेबल स्प्लिट एयर कंडीशनर की संघनक इकाई में किस पंखे का उपयोग किया जाता है?

A : Forward cured fan|फॉरवर्ड करेड प्रशंसक

B : Centrifugal fan|सेन्ट्रीफ्यूगल प्रशंसक

C : Propeller fan|प्रोपेलर प्रशंसक

D : Radial fan |रेडियल प्रशंसक

---

171 : Which component belongs to outdoor unit of split AC? |स्प्लिट एसी की बाहरी इकाई का कौन सा घटक है?

A : Blower|ब्लोअर

B : Air filter|एयर फ़िल्टर

C : Compressor|कंप्रेसर

D : Evaporator coil|बाष्पीकरण का तार

---

172 : Which material is used to make ducts in split AC? |स्प्लिट एसी में डक्ट बनाने के लिए किस सामग्री का उपयोग किया जाता है?

A : Thermocole|थेर्मोकोल

B : GI sheet|जीआई शीट

C : Wood|लकड़ी

D : Fibre|रेशा

---

173 : Which type of switch is used to control the room air temperature in split AC? |स्प्लिट एसी में कमरे के वायु तापमान को नियंत्रित करने के लिए किस प्रकार के स्विच का उपयोग किया जाता है?

A : Over load protector |ओवर लोड प्रोटेक्टर

B : Thermostat switch|थर्मोस्टेट स्विच

C : Manual switch|मैनुअल स्विच

D : Thermal relay|थर्मल रिले

---

174 : Which type fan blade is used with out door unit of split AC? |स्प्लिट एसी की आउट डोर यूनिट के साथ किस प्रकार के फैन ब्लेड का उपयोग किया जाता है?

A : Vane | वेन

B : Guide vane|गाइड वेन

C : Propeller|प्रोपेलर

D : Centrifugal|सेन्ट्रीफ्यूगल

---

175 : How many fan motors are used in split AC? |स्प्लिट AC में कितने फैन मोटर्स का उपयोग किया जाता है?

A : Two |दो

B : Five|पांच

C : Four|चार

D : Three|तीन

---

176 : Which type of fan blade is used with indoor unit? |इनडोर यूनिट के साथ किस प्रकार के फैन ब्लेड का उपयोग किया जाता है?

A : Guide vane |गाइड वेन

B : Blower|ब्लोअर

C : Axial|एक्सियल

D : Vane| वेन

---

177 : Where the refrigerant is stored in split AC during pump down operation?|पंप डाउन ऑपरेशन के दौरान स्पिरिट एसी में विभाजित किया जाता है?

A : Accumulator|एकुम्लेटर

B : Compressor|कंप्रेसर

C : Evaporator|बाष्पीकरण करनेवाला

D : Condenser|कंडेनसर

---

178 : Which horizontal distance is preferred between indoor and outdoor units in ductable split AC installation?|डक्टेबल स्प्लिट एसी स्थापना में इनडोर और आउटडोर इकाइयों के बीच कौन सी क्षैतिज दूरी पसंद की जाती है?

A : 15 meters |15 मीटर

B : 12 meters|12 मीटर

C : 20 meters|20 मीटर

D : 25 meters|25 मीटर

---

179 : Which process is done first in split AC for shifting from one place to another?|एक जगह से दूसरी जगह शिफ्टिंग के लिए स्प्लिट AC में कौन सी प्रक्रिया पहले की जाती है?

A : Flushing|फ्लशिंग

B : Evacuation|एवाकुएशन

C : Pump down |पंप डाउन

D : Vacuumisation|वैक्यूमएशन

---

180 : Which operation is in progress?|कौन सा ऑपरेशन चल रहा है?

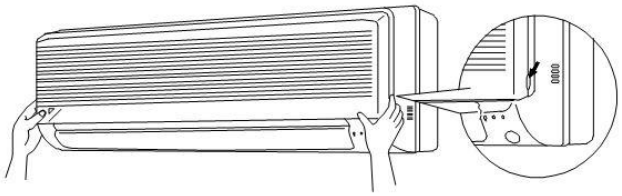

A : Open the front grill|सामने की ग्रिल खोलें

B : Test the blower fan|ब्लोअर के पंखे का परीक्षण करें

C : Clean the condenser|कंडेंसर को साफ करें

D : Open the louvers of unit|इकाई के लॉवर्स खोलें

---

181 : Which fan motor speed is used with outdoor unit in split AC?|स्प्लिट एसी में आउटडोर यूनिट के साथ किस पंखे की मोटर गति का उपयोग किया जाता है?

A : Single speed |सिंगल स्पीड

B : Double speed|डबल स्पीड

C : Triple speed|ट्रिपल स्पीड

D : Five speed|फाइव स्पीड

---

182 : What is the function of starting capacitor in CSIR motor?|CSIR मोटर में संधारित्र शुरू करने का कार्य क्या है?

A : Gives initial torque|स्टार्टिंग टॉर्क देता है

B : Gives running torque |रनिंग टॉर्क देता है

C : Corrects power factor|पॉवर फैक्टर को ठीक करता है

D : Improves energy efficiency|ऊर्जा दक्षता में सुधार करता है

---

183 : What is the advantage of periodical cleaning of air filter?|एयर फिल्टर की एडवांस सफाई का क्या लाभ है?

A : Decrease the volume of air handling|हवा से निपटने की मात्रा कम करें

B : Increase the speed of fan motor|प्रशंसक मोटर की गति बढ़ाएं

C : Decrease the cooling capacity|शीतलन क्षमता घटाएं

D : Increase the cooling capacity|ठंडा करने की क्षमता बढ़ाएं

---

184 : What tonnage capacity of split AC unit uses 150/200 MFD starting capacitor?|विभाजित एसी यूनिट की टन भार क्षमता 150/200 MFD शुरू करने वाले संधारित्र का उपयोग करता है?

A : 1 TR
B : 1.5 TR
C : 2.0 TR
D : 2.5 TR

---

185 : Which valve helps to attend mechanical faults without wasting the gas in split AC?|स्प्लिट एसी में कौन सा वाल्व गैस को बर्बाद किए बिना यांत्रिक दोषों में भाग लेने में मदद करता है?

A : Gate valve|गेट वाल्व
B : Float valve|फ्लोट वाल्व
C : Service valve|सर्विस वाल्व
D : Expansion valve|विस्तार वाल्व

---

186 : Which is the mounting location of evaporator in ductable split unit?|डक्टबल स्प्लिट एसी इकाई में बाष्पीकरण का बढ़ते स्थान कौन सा है?

A : Floor mounting|फ्लोर मौन्टिंग
B : Wall mounting|वाल मौन्टिंग
C : Ceiling mounting|सिल्लिंग मौन्टिंग
D : Roof mounting|रूफ मौन्टिंग

---

187 : What is the function of remote control in split AC?|स्प्लिट एसी में रिमोट कंट्रोल का कार्य क्या है?

A : Humidity setting|आर्द्रता सेटिंग
B : Pressure setting|दबाव सेटिंग
C : Drain water control|पानी का निकास नियंत्रित करें
D : Transmits signal to operate AC|एसी संचालित करने के लिए संकेत प्रेषित करता है

---

188 : What is the cause for noisy fan motor in outdoor unit of split AC?|विभाजन एसी की बाहरी इकाई में शोर प्रशंसक मोटर का कारण क्या है?

A : Bearing worn out|बेअरिंग वोर्न आउट
B : Motor Burnt|मोटर बर्न्ट
C : Shaft struck|शाफ़्ट स्ट्रैटक
D : Blade bent|ब्लेड बेंट

---

189 : How the pressure drop of refrigerant flow is minimised during installation of indoor and outdoor units in ductable split AC?|डक्टेबल स्प्लिट एसी में इनडोर और आउटडोर इकाइयों की स्थापना के दौरान रेफ्रिजरेंट प्रवाह का दबाव कम कैसे होता है?

A : Pipe lines with more joints |अधिक जोड़ों के साथ पाइप लाइनें
B : With more horizontal distance|अधिक क्षैतिज दूरी के साथ
C : System pipes with minimum bends|न्यूनतम बेंड्स के साथ सिस्टम पाइप
D : Install units as far as possible|जहाँ तक संभव हो इकाइयों को स्थापित करें

---

190 : What is the reason for poor condensation in split AC?|स्प्लिट एसी में पुअर कंडेंसशन का क्या कारण है?

A : High ambient temperature|उच्च परिवेश का तापमान
B : Low ambient temperature|कम परिवेश का तापमान
C : Condenser tube leaky|कंडेनसर ट्यूब टपका हुआ
D : Blower motor failure|ब्लोअर मोटर की खराबी

---

191 : What is the effect on defective thermostat sensor in split AC?|स्प्लिट एसी में दोषपूर्ण थर्मोस्टेट सेंसर पर क्या प्रभाव पड़ता है?

A : Unit consumes less power |यूनिट बिजली की कम खपत करती है
B : Increases super heat|सुपर हीट बढ़ाता है
C : AC unit runs continuously|एसी यूनिट लगातार चलती है
D : Relay malfunctions|रिले खराबी

---

192 : What is the reason for air conditioner running continuously but no cooling effect ?| एयर कंडीशनर लगातार चलने पर भी शीतलन प्रभाव नहीं इसका क्या कारण है?

A : Condensation poor|संघनन गरीब

B : Refrigerant is more|प्रशीतक अधिक है

C : Refrigerant leaked|रेफ्रिजरेंट लीक हो गया

D : Over charged oil|आवेशित तेल

193 : What type of compressor motor is used in inverter split AC?|इन्वर्टर स्प्लिट एसी में किस प्रकार की कंप्रेसर मोटर का उपयोग किया जाता है?

A : Constant speed compressor motor|लगातार गति कंप्रेसर मोटर

B : Centrifugal compressor motor|केन्द्रापसारक कंप्रेसर मोटर

C : Open type compressor motor |ओपन टाइप कंप्रेसर मोटर

D : Variable speed motor |वेरिएबल गति मोटर

---

194 : What is the name of component is used in car air conditioner?|कार एयर कंडीशनर में घटक का नाम क्या है?

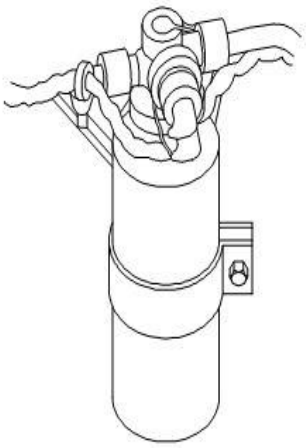

A : Accumulator|एकुमुलेटर

B : Receiver drier|रिसीवर ड्रायर

C : Low pressure switch holder|कम दबाव स्विच धारक

D : High pressure switch holder|उच्च दबाव स्विच धारक

---

195 : Where the filter drier is installed in a car AC system?|कार एसी सिस्टम में फिल्टर ड्रियर कहाँ स्थापित किया जाता है?

A : Liquid line |लिक्विड लाइन

B : Suction line |सक्शन लाइन

C : Service line |सर्विस लाइन

D : Discharge line|डिस्चार्ज लाइन

---

196 : Which device engages the compressor shaft in car AC?|कार AC में कंप्रेसर शाफ्ट को किस उपकरण से जोड़ा जाता है?

A : Thermo switch |थर्मो स्विच

B : Car engine pulley|कार का इंजन पुली

C : Over load protector |ओवर लोड प्रोटेक्टर

D : Electro magnetic clutch |इलेक्ट्रो मैग्नेटिक क्लच

---

197 : How many speed selection is used with indoor air blower in ductable multi split AC?|डक्टेबल मल्टी स्प्लिट एसी में इनडोर एयर ब्लोअर के साथ कितने स्पीड चयन का उपयोग किया जाता है?

A : One - speed |एक - गति

B : Two - speed|दो - गति

C : Three - speed|तीन - गति

D : Four - speed |चार - गति

---

198 : What is the maximum TR capacity operated with 1φ AC supply?|1φ AC आपूर्ति के साथ अधिकतम TR क्षमता किसमें संचालित होती है?

A : 1.00 TR

B : 1.5 TR

C : 2.0 TR

D : 5 TR

---

199 : What is the cooling capacity for 1.5 Ton of ductable split air conditioner?|1.5 टन डक्टेबल स्प्लिट एयर कंडीशनर की शीतलन क्षमता क्या है?

A : 3500 Kcal/hr

B : 4000 Kcal/hr

C : 4500 Kcal/hr

D : 5000 Kcal/hr

---

200 : Which bearing is used in condenser motor of outdoor unit in ductable multi split air conditioner?|डक्टेबल मल्टी स्प्लिट एयर कंडीशनर में आउटडोर यूनिट के कंडेनसर मोटर में कौन सा बेअरिंग होता है?

A : Open ball bearing |ओपन बॉल बेयरिंग

B : Thrust bearing|थ्रस्ट बेअरिंग

C : Sleeve bearing|स्लीव बेअरिंग

D : Ball bearing|बॉल बियरिंग

---

201 : How long the filter drier unit is used in car AC?|कार एसी में फिल्टर ड्रायर यूनिट का उपयोग कब तक किया जाता है?

A : 1 year |1 साल

B : 2 years |2 साल

C : 3 years|3 साल

D : 4 years|चार वर्ष

---

202 : What is the test pressure of condenser coils during manufacture?|निर्माण के दौरान कंडेनसर कॉइल का परीक्षण दबाव क्या है?

A : 450 psig
B : 350 psig
C : 250 psig
D : 150 psig

---

203 : Which speed is recommended for checking optimum performance in car AC?|कार एसी में ऑप्टिमम प्रदर्शन की जांच के लिए किस गति की सिफारिश की जाती है?

A : 1600 rpm
B : 2600 rpm
C : 3600 rpm
D : 4600 rpm

---

204 : Which fluid is added to car AC compressor using HFC 134a?|एचएफसी 134 ए का उपयोग करके कार एसी कंप्रेसर में कौन सा तरल पदार्थ मिलाया जाता है?

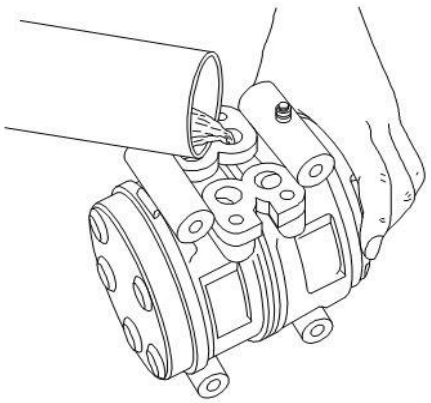

A : Water |पानी

B : Mineral oil |खनिज तेल

C : Lubricant POE |स्नेहक POE

D : Liquid refrigerant |तरल रेफ्रीजरेंट

---

205 : Which level of vacuum is required before charging HFC 134a in car AC?|कार AC में HFC 134a चार्ज करने से पहले किस स्तर पर वैक्यूम की आवश्यकता होती है?

A : 500 micron|500 माइक्रोन

B : 400 micron|400 माइक्रोन

C : 300 micron|300 माइक्रोन

D : 200 micron|200 माइक्रोन

---

206 : What is the diameter of liquid line used with 5 TR if the suction line is 7/8 OD by up flow?|5 टीआर के साथ उपयोग की जाने वाली तरल लाइन का व्यास क्या है यदि सक्शन लाइन 7/8 तक का प्रवाह है?

A : 1/2” OD
B : 5/16 “ OD
C : 3/8 “ OD
D : 3/4 “OD

---

207 : Which bearing is used in blower motor of indoor unit in ductable split air conditioner?|डक्टेबल स्प्लिट एयर कंडीशनर में इंडोर यूनिट के ब्लोअर मोटर में कौन सा बियरिंग होता है?

A : Ball bearing|बॉल बियरिंग

B : Thrust bearing|थ्रस्ट बियरिंग

C : Sleeve bearing| स्लीव बियरिंग

D : Open ball bearing|ओपन बॉल बेयरिंग

---

208 : What is the velocity range of air circulated in car AC?|कार AC में परिचालित वायु की वेग श्रेणी क्या है?

A : 2 - 3 m / sec
B : 5 - 7 m / sec
C : 7 - 9 m / sec
D : 9 - 10 m / sec

---

209 : What is the test pressure of cooling coils during manufacture?|निर्माण के दौरान कुलिंग कॉइल

का परीक्षण दबाव क्या है?

A : 150 psig
B : 250 psig
C : 350 psig
D : 450 psig

---

210 : What is the advantage of inverter split AC?|इन्वर्टर स्प्लिट AC का क्या फायदा है?

A : Eliminates compressor|कंप्रेसर को खत्म कर देता है

B : High energy efficiency|उच्च ऊर्जा दक्षता

C : Low energy efficiency|कम ऊर्जा दक्षता

D : Current drawn is high|करंट खींचा अधिक है

---

211 : Which refrigerant control is used in car AC?|कार एसी में किस रेफ्रीजरेंट नियंत्रण का उपयोग किया जाता है?

A : Hand shut off valve |हैण्ड शूट ऑफ वाल्व

B : Automatic expansion valve |स्वचालित विस्तार वाल्व

C : Thermostatic expansion valve|थर्मास्टाटिक विस्तार वाल्व

D : Thermal electric expansion valve |थर्मल विद्युत विस्तार वाल्व

---

212 : Which is the accurate method of refrigerant charging in car AC?|कार AC में रेफ्रिजरेंट चार्जिंग की सही विधि कौन सी है?

A : Weighing method |वोटिंग विधि

B : Dial a charge method |एक चार्ज विधि डायल करें

C : Suction pressure method |सक्शन प्रेशर विधि

D : Sight glass bubbles method |कांच के बुलबुले की विधि

---

213 : Which device equalizes the pressure between low and high side of split AC during 'OFF' cycle?|कौन सा उपकरण साइकिल ऑफ 'चक्र के दौरान स्प्लिट AC के निम्न और उच्च पक्ष के बीच दबाव को बराबर करता है?

A : Suction tube|सक्शन ट्यूब

B : Copper tube|तांबे की नली

C : Capillary tube|केशिका नली

D : Discharge tube|डिस्चार्ज ट्यूब

---

214 : What is the advantage of ductable air conditioner over window air conditioner?|विंडो एयर कंडीशनर पर डक्टेबल एयर कंडीशनर का क्या फायदा है?

A : Higher cost |उच्च लागत

B : Noisy operation |शोर संचालन

C : Silent operation |मौन संचालन

D : Needs more space |नीड्स मोरे स्पेस

---

215 : Which motor is used to drive the condenser fan of out-door unit in ductable split air conditioner?|डक्टेबल स्प्लिट एयर कंडीशनर में आउट-डोर यूनिट के कंडेंसर पंखे को चलाने के लिए किस मोटर का उपयोग किया जाता है?

A : Capacitor start capacitor run motor|कैपेसिटर स्टार्ट कैपेसिटर रन मोटर

B : Three phase induction motor |तीन चरण प्रेरण मोटर

C : Permanent split motor (PSC)|स्थायी विभाजन मोटर (PSC)

D : Shaded pole motor|शेडड पोल मोटर

---

216 : Which is the source of drive for compressor shaft in car AC?|कार एसी में कंप्रेसर शाफ्ट के लिए ड्राइव का स्रोत क्या है?

A : Magnetic clutch |चुंबकीय क्लच

B : Condenser fan |कंडेंसर फेन

C : Engine shaft |इंजन शाफ्ट

D : Blower fan |ब्लोअर फेन

---

217 : Where the liquid refrigerant is stored in multi split Air-conditioner during pump down operation?|पंप डाउन ऑपरेशन के दौरान मल्टी स्प्लिट एयर-कंडिशनर में लिक्विड रेफ्रिजरेंट कहां स्टोर किया जाता है?

A : Evaporator|एवापोरेटर

B : Condenser|कंडेनसर

C : Accumulator|एक्युम्लेटर

D : Liquid receiver|तरल रिसीवर

---

218 : What are the multi speed of blower motor used in indoor unit of ductable split air conditioner?|डक्टेबल स्प्लिट एयर कंडीशनर की इनडोर यूनिट में ब्लोअर मोटर की बहु गति क्या है?

A : Low - 500 rpm, medium - 550rpm, high - 720 rpm|कम - 500 आरपीएम, मध्यम - 550rpm, उच्च - 720 आरपीएम

B : Low - 800 rpm, medium - 850rpm, high - 920 rpm|कम - 800 आरपीएम, मध्यम - 850rpm, उच्च - 920 आरपीएम

C : Low - 900 rpm, medium - 950rpm, high - 1100 rpm|कम - 900 आरपीएम, मध्यम - 950 आरपीएम, उच्च - 1100 आरपीएम

D : Low -1000 rpm, medium -1200rpm, high - 1350 rpm|निम्न -1000 आरपीएम, मध्यम -1200 आरपीएम, उच्च -1350 आरपीएम

---

219 : What type of material is used to support the tubes on both sides of air cooled condenser?|एयर कूल्ड कंडेनसर के दोनों तरफ ट्यूबों को सहारा देने के लिए किस प्रकार की सामग्री का उपयोग किया जाता है?

A : Copper sheets |तांबे की चादर

B : Mild steel sheet|माइल्ड स्टील की चादर

C : Aluminium sheets|एल्युमिनियम शीट

D : Galvanised iron sheets|जस्ती लोहे की चादरें

---

220 : Which material is used for making service valve?|सर्विस वाल्व बनाने के लिए किस सामग्री का उपयोग किया जाता है?

A : Brass|पीतल

B : Cast iron|कच्चा लोहा

C : Aluminium|एल्युमीनियम

D : Stainless steel|स्टेनलेस स्टील

---

221 : What is the purpose of providing gas ballast in two stage rotary vacuum pump?|दो चरण रोटरी वैक्यूम पंप में गैस ब्लास्ट प्रदान करने का उद्देश्य क्या है?

A : Avoid condensation of water vapour |जल वाष्प के संघनन से बचें

B : Prevent condensation of nitrogen |नाइट्रोजन के संघनन को रोकें

C : Prevent condensation of dry air |शुष्क हवा के संघनन को रोकें

D : Avoid condensation of refrigerant |रेफ्रीजरेंट के संघनन से बचें

---

222 : What is the use of anemometer?|एनीमोमीटर का उपयोग क्या है?

A : Check water flow |पानी के प्रवाह की जाँच करें

B : Measure air flow|वायु प्रवाह को मापेंने

C : Produce current|करंट का निर्माण करें

D : Measure voltage|वोल्टेज मापें

---

223 : Which insulating material is used in duct work?|डक्ट के काम में किस इंसुलेटिंग सामग्री का उपयोग किया जाता है?

A : Wood |लकड़ी

B : Plastic|प्लास्टिक

C : Rubber|रबर

D : Glass wool|ग्लास वूल

---

224 : Which device switches ON/OFF the car AC compressor?|कौन सा डिवाइस कार के एसी कंप्रेसर पर / बंद होता है?

A : Crank shaft|क्रैंक शाफ़्ट

B : Blower unit |ब्लोअर यूनिट

C : Rotor winding |रोटर वाइंडिंग

D : Magnetic clutch |चुंबकीय क्लच

---

225 : Which control switch is connected in series with magnetic clutch in Car AC wiring?|कार एसी वायरिंग में चुंबकीय क्लच के साथ श्रृंखला में कौन सा

नियंत्रण स्विच जुड़ा हुआ है?

A : Piston pin|पिस्टन पिन

B : Thermostat control|थर्मोस्टेट नियंत्रण

C : Automatic expansion valve|स्वचालित विस्तार वाल्व

D : Thermostatic expansion valve|थर्मास्टाटिक विस्तार वाल्व

---

226 : Which safety control is electrically connected in series with magnetic clutch of compressor in car AC?|कार एसी में कंप्रेसर के चुंबकीय क्लच के साथ श्रृंखला में किस सुरक्षा नियंत्रण को विद्युत रूप से जोड़ा जाता है?

A : TEV
B : AEV
C : HPC
D : EEV

---

227 : What is ensured before starting a vacuum pump?|वैक्यूम पंप शुरू करने से पहले क्या सुनिश्चित किया जाता है?

A : Correct oil level |सही तेल का स्तर

B : Capacity of the pump |पंप की क्षमता

C : Weight of vacuum pump |वैक्यूम पंप का वजन

D : Available ac power supply |उपलब्ध एसी बिजली की आपूर्ति

---

228 : What is the advantage of multi split air conditioners?|मल्टी स्प्लिट एयर कंडीशनर का क्या फायदा है?

A : One outdoor unit for one indoor unit |एक इनडोर यूनिट के लिए एक बाहरी इकाई

B : two outdoor units for one indoor unit|एक इनडोर यूनिट के लिए दो आउटडोर यूनिट

C : Several outdoor units for one indoor unit|एक इनडोर इकाई के लिए कई बाहरी इकाइयाँ

D : One outdoor unit for several indoor units|कई इनडोर इकाइयों के लिए एक बाहरी इकाई

---

229 : Which part of car AC compressor actuates the piston directly?|कार एसी कंप्रेसर का कौन सा भाग सीधे पिस्टन को सक्रिय करता है?

A : Crank shaft and connecting rod|क्रैंक शाफ्ट और कनेक्टिंग रॉड

B : Rotor and stator |रोटर और स्टेटर

C : Swash plate |स्वश प्लेट

D : Blower unit|ब्लोअर यूनिट

---

230 : Which part of the compressor converts rotary into reciprocating motion of piston in car AC?|कंप्रेसर का कौन सा हिस्सा रोटरी को कार एसी में पिस्टन की गति में परिवर्तित करता है?

A : Connecting rod |कनेक्टिंग छड़

B : Magnetic clutch |चुंबकीय क्लच

C : Swash plate |स्वश प्लेट

D : Crank shaft |क्रैंक शाफ़्ट

---

231 : What is the use of magnetic clutch in Car AC?|कार एसी में चुंबकीय क्लच का उपयोग क्या है?

A : Indicate liquid level in the compressor |कंप्रेसर में तरल स्तर इंगित करें

B : Indicate oil level in the compressor |कंप्रेसर में तेल के स्तर को इंगित करें

C : Control ON/OFF for compressor |कंप्रेसर के लिए चालू / बंद नियंत्रण

D : Add oil in the system |सिस्टम में तेल डालें

---

232 : What is the differential of control switch if it cuts in at 29 kg/cm2 and cuts out at 34 kg/cm2?|यदि यह 29 किलोग्राम / सेमी 2 पर कट जाता है और 34 किलो / सेमी 2 पर कट जाता है तो नियंत्रण स्विच का अंतर क्या है?

A : 5 kg / cm^2
B : 10 kg / cm^2
C : 15 kg / cm^2
D : 20 kg / cm^2

---

233 : Which is sensed by TEV in response to heat load variation?|ताप भार भिन्नता के जवाब में TEV द्वारा किसको संवेदन दिया जाता है?

A : Sub cool in liquid line |तरल लाइन में उप शांत

B : Discharge temperature |तापमान का निर्वहन

C : Super heat in suction line |सक्शन लाइन में सुपर हीट

D : Evaporating temperature|एवापोरेटिंग तापमान

---

234 : What is the cause for noise in indoor unit of a multi split air conditioner?|मल्टी स्प्लिट एयर कंडीशनर की इनडोर इकाई में शोर का कारण क्या है?

A : Refrigerant leak|रेफ्रीजरेंट रिसाव

B : Blower is loosened|ब्लोअर ढीला है

C : Running current is high|करंट चालू है

D : Compressor not working|कंप्रेसर काम नहीं कर रहा है

---

235 : What is indicated by the bubbles in car AC's sight glass?|कार AC की दृष्टि ग्लास में बुलबुले से क्या संकेत मिलता है?

A : Pressure of air |हवा का दबाव

B : Poor compression |खराब संपीड़न

C : Excess of refrigerant |प्रशीतक की अधिकता

D : Shortage of refrigerant |रेफ्रिजरेंट की कमी

---

236 : Why the idler pulley is used in belt driven car AC?|बेल्ट चालित कार एसी में आइडलर पुली का उपयोग क्यों किया जाता है?

A : Decrease the belt vibration |बेल्ट का कंपन कम करें

B : Increase the belt tension |बेल्ट तनाव बढ़ाएं

C : Increase the feathering |पंख बढ़ाना

D : Decrease the belt tension |बेल्ट तनाव कम करें

---

237 : What is the effect of increased out door temperature in car AC?|कार एसी में इनक्रीस आउट डोर के तापमान का क्या प्रभाव है?

A : Compressor runs more time |कंप्रेसर अधिक समय चलता है

B : Compressor runs less time |कंप्रेसर कम समय चलता है

C : Performance remains the same |परफॉरमेंस वही रहता है

D : Performance increases |परफॉरमेंस बढ़ जाता है

---

238 : Which causes the clogged orifice in TEV of car AC system?|जो कार एसी प्रणाली के TEV में भरा हुआ ओरिफिस का कारण बनता है?

A : Nitrogen |नाइट्रोजन

B : Oxygen |ऑक्सीजन

C : Moisture |नमी

D : Non condensable gases |गैर संघनित गैसें

---

239 : What is the effect of longer suction and liquid piping in AC?|AC में लंबी सक्शन और लिक्विड पाइपिंग का क्या प्रभाव है?

A : No pressure rise|नो प्रेशर ड्रॉप

B : More pressure drop|मोरे प्रेशर ड्रॉप

C : Less pressure drop |कम प्रेशर ड्रॉप

D : Medium pressure rise |मध्यम प्रेशर ड्रॉप

---

240 : What is the effect of operating the compressor under 5 of Hg vacuum during pump down process?|पंप डाउन प्रक्रिया के दौरान एचजी वैक्यूम के 5 के तहत कंप्रेसर के संचालन का क्या प्रभाव है?

A : Pumps oil to condenser|कंडेनसर को तेल पंप करता है

B : Prevent motor damage in dome|गुंबद में मोटर की क्षति को रोकें

C : Prevent leakage in service valve|सर्विस वाल्व में रिसाव को रोकें

D : Prevent piston damage|पिस्टन क्षति को रोकें

---

241 : What is ensured before mounting condenser in car AC?|कार एसी में बढ़ते कंडेनसर से पहले क्या सुनिश्चित किया जाता है?

A : Accessibility for future service |भविष्य की सेवा के लिए पहुंच

B : Condenser top line to TEV inlet |TEV इनलेट के

लिए कंडेनसर शीर्ष रेखा

C : Condenser in line with car radiator |कार रेडिएटर के अनुरूप कंडेनसर

D : Condenser bottom line to discharge line |डिस्चार्ज लाइन को डिस्चार्ज करने के लिए नीचे की लाइन

---

242 : Why CFC 12 system is replaced by HFC 134a system in car AC?|कार AC में CFC 12 सिस्टम की जगह HFC 134a सिस्टम क्यों लगाया जाता है?

A : Increase ODP |ODP बढ़ाएँ

B : Increase GWP |GWP बढ़ाएं

C : GWP becomes zero |GWP शून्य हो गया

D : ODP becomes zero |ODP शून्य हो जाती है

---

243 : What is the cause of water leakage in indoor unit of multi split AC?|मल्टी स्प्लिट एसी की इनडोर इकाई में पानी के रिसाव का कारण क्या है?

A : Efficient water pump|कुशल जल पंप

B : Drain line not properly installed|ड्रेन लाइन ठीक से स्थापित नहीं है

C : Condenser water pump defective|कंडेनसर पानी पंप दोषपूर्ण

D : Over flow of water from cooling tower sump|कूलिंग टॉवर से पानी का अधिक प्रवाह

---

244 : What is the reason for no cooling effect in car AC?|कार AC में कूलिंग इफेक्ट न होने का क्या कारण है?

A : Air in the system |सिस्टम में हवा

B : Excess of refrigerant |प्रशीतक की अधिकता

C : Refrigerant leaked |रेफ्रिजरेंट लीक हो गया

D : Moisture in the system |सिस्टम में नमी

---

245 : What is the reason for sweating of water on drier filter?|फिल्टर ड्रायर पर पानी के पसीने का कारण क्या है?

A : Air filter blocked|एयर फिल्टर अवरुद्ध

B : Partially chocked drier filter |आंशिक रूप से चोक्क ड्रायर फ़िल्टर

C : More air flows through the evaporator|बाष्पीकरणकर्ता के माध्यम से अधिक हवा बहती है

D : Dust accumulated on condenser surface|कंडेनसर की सतह पर धूल जम जाती है

---

246 : What is the cause of reduction in fan's air flow?|प्रशंसक के वायु प्रवाह में कमी का कारण क्या है?

A : Leak in the system|प्रणाली में रिसाव

B : Fan capacitor is weak |फैन कैपेसिटर कमजोर है

C : Refrigerant under charge|रेफ्रीजरेंट अंडर चार्ज

D : Supply voltage is normal|आपूर्ति वोल्टेज सामान्य है

---

247 : What is the reason for poor cooling effect in multi split air conditioner?|मल्टी स्प्लिट एयर कंडीशनर में खराब कूलिंग इफेक्ट का क्या कारण है?

A : Efficient compressor |कुशल कंप्रेसर

B : Proper condensation|उचित संक्षेपण

C : Good insulation|अच्छा इन्सुलेशन

D : Dirty air filter|गंदा हवा फिल्टर

ANSWERS :

1:A; 2:B; 3:C; 4:C; 5:B; 6:C; 7:B; 8:C; 9:C; 10:B; 11:C; 12:C; 13:C; 14:B; 15:C; 16:B; 17:D; 18:A; 19:C; 20:C; 21:B; 22:D; 23:C; 24:C; 25:D; 26:C; 27:B; 28:A; 29:D; 30:A; 31:B; 32:C; 33:C; 34:D; 35:C; 36:D; 37:B; 38:A; 39:C; 40:B; 41:A; 42:A; 43:C; 44:B; 45:C; 46:C; 47:B; 48:B; 49:B; 50:A; 51:B; 52:D; 53:D; 54:A; 55:B; 56:B; 57:A; 58:B; 59:B; 60:C; 61:C; 62:D; 63:B; 64:C; 65:D; 66:A; 67:A; 68:A; 69:D; 70:C; 71:A; 72:D; 73:D; 74:A; 75:A; 76:A; 77:D; 78:A; 79:D; 80:A; 81:C; 82:B; 83:D; 84:C; 85:B; 86:C; 87:D; 88:B; 88a:B;89:D; 90:C; 91:B; 92:D; 93:B; 94:D; 95:A; 96:A; 97:A; 98:A; 99:B; 100:B; 101:B; 102:B; 103:B; 104:D; 105:A; 106:D; 107:A; 108:D; 109:B; 110:C; 111:C; 112:C; 113:B; 114:B; 115:D; 116:A; 117:A; 118:C; 119:C; 120:B; 121:D; 122:A; 123:A; 124:A; 125:C; 126:A; 127:A; 128:C; 129:B; 130:A; 131:D; 132:D; 133:A; 134:C; 135:A; 136:D; 137:B; 138:C; 139:B; 140:A; 141:C; 142:A;

143:A; 144:D; 145:D; 146:B; 147:C; 148:C; 149:C; 150:B; 151:A; 152:D; 153:B; 154:C; 155:B; 156:B; 157:D; 158:B; 159:C; 160:D; 161:D; 162:B; 163:D; 164:B; 165:B; 166:B; 166a:B; 166b:A; 167:C; 168:C; 169:B; 170:C; 171:C; 172:B; 173:B; 174:C; 175:A; 176:B; 177:D; 178:B; 179:C; 180:A; 181:A; 182:A; 183:D; 184:C; 185:C; 186:C; 187:D; 188:A; 189:C; 190:A; 191:C; 192:C; 193:D; 194:B; 195:A; 196:D; 197:C; 198:C; 199:C; 200:C; 201:C; 202:B; 203:B; 204:C; 205:D; 206:A; 207:C; 208:A; 209:C; 210:B; 211:C; 212:A; 213:C; 214:C; 215:C; 216:C; 217:B; 218:B; 219:D; 220:A; 221:A; 222:B; 223:D; 224:D; 225:B; 226:C; 227:A; 228:D; 229:C; 230:C; 231:C; 232:A; 233:C; 234:B; 235:D; 236:A; 237:A; 238:C; 239:B; 240:A; 241:A; 242:D; 243:B; 244:C; 245:B; 246:B; 247:D;